AIGNEP

Serie FRL Mini

T010 Mini
Pag. 19.7

T015 Mini
Pag. 19.9

T020 Mini
Pag. 19.13

T070 Mini
Pag. 19.15

T080 Mini
Pag. 19.17

T030 Mini
Pag. 19.19

T040 Mini
Pag. 19.21

T100 Mini
Pag. 19.23

T400 Mini
Pag. 19.25

Accessories
Pag. 19.27

Serie FRL Evo

New

Y010
Pag. 19.35

Y015
Pag. 19.38

Y016
Pag. 19.41

Y020
Pag. 19.44

T022
Pag. 19.47

Y025
Pag. 19.51

Y030
Pag. 19.54

Y040
Pag. 19.58

Y050
Pag. 19.61

Y051
Pag. 19.67

Y052
Pag. 19.70

Y060
Pag. 19.73

Y090
Pag. 19.76

Y100
Pag. 19.79

Y400
Pag. 19.82

Accessories
Pag. 19.85

Serie FRL Standard

T010
Pag. 19.95

T015
Pag. 19.98

T020
Pag. 19.101

T022
Pag. 19.104

T030
Pag. 19.108

T040
Pag. 19.112

T050
Pag. 19.116

T060
Pag. 19.119

T100
Pag. 19.122

T110
Pag. 19.124

T200
Pag. 19.126

T210
Pag. 19.128

T300
Pag. 19.130

T400
Pag. 19.132

T450
Pag. 19.134

Accessories
Pag. 19.136

Manometri - Manometers - Manometer - Manomètre - Manómetro - Manômetro

MAN01
MAN02
Pag. 19.139

MAN03
MAN04
Pag. 19.139

MAN05
Pag. 19.140

MAN06
Pag. 19.140

Pressostati - Pressure Switches - Druckschalter - Pressostat - Presostatos - Pressostatos

P31-P32
Pag. 19.142

P49
Pag. 19.144

P27
Pag. 19.146

PR03
Pag. 19.147

PR02
Pag. 19.154

Aignep si riserva il diritto di variare modelli e ingombri senza preavviso - *Aignep reserves the right to vary models and dimensions without notice - Aignep behält sich das Recht vor, Daten ohne Ankündigung zu ändern*
Aignep se réserve le droit de modifier les données sans préavis - Aignep se reserva el derecho de modificar modelos y dimensiones sin previo aviso - Aignep reserva-se o direito de alterar os modelos e dimensões sem prévio aviso

AIGNEP

COMPONENTI PER IL TRATTAMENTO DELL'ARIA COMPRESSA

COMPRESSED AIR TREATMENT COMPONENTS UNIT

KOMPONENTEN FÜR DIE DRUCKLUFTAUFBEREITUNG

UNITÉ DE TRAITEMENT D'AIR COMPRIMÉ

COMPONENTES PARA EL TRATAMIENTO DEL AIRE COMPRIMIDO

COMPONENTES PARA TRATAMENTO DE AR COMPRIMIDO

Serie FRL

AIGNEP

IT

I gruppi Trattamento Aria, chiamati comunemente FRL (F/filtro - R/regolatore - L/lubrificatore) sono l'elemento necessario in qualsiasi applicazione pneumatica per poter "condizionare" l'aria compressa che è tra le principali energie di cui si avvale l'automazione.
I gruppi FRL Aignep, realizzati in tecnopolimero e con filettature in metallo, sono disponibili nelle serie MINI, EVO e STANDARD e coprono in maniera esauriente tutte le applicazioni, anche le più esigenti.
Disponibili dall'1/8" al 1", hanno portate molto elevate, sono altamente affidabili e corredati da tutte le gamme di accessori necessari.

Principali vantaggi

- **Modularità semplificata**
- **Precisione ed affidabilità della regolazione**
- **Ottimizzazione delle portate**
- **Robustezza con peso limitato**
- **Elementi di filtrazione a coalescenza**
- **Silicon Free**

Applicazioni

- **Automazione Pneumatica**
- **Impianti Aria Compressa**
- **Compressori**
- **Circuiti aria compressa**

GB

The Air Preparation Units of Aignep are necessary for a perfect conditioning of compressed air.
Filters "F", Regulators "R" and Lubricators "L" are available in different sizes according to flow requirements and various combinations.
The Aignep FRL units, made of technopolymer with metal threads, are available in MINI, EVO and STANDARD series and cover a wide range of applications, including the most demanding ones.
Size 0 "Mini" in 1/8–1/4 is constructed from high-resistance and lightweight technopolymers.
Sizes 1-2-3 are constructed with a robust metal body and technopolymer bowl from 1/8 to 1".
Fixing accessories available to complete the range.
FDA filters available on request.

Main advantages

- *Modularity*
- *Sharp and reliable regulation*
- *High Flow*
- *Robust with light weight*
- *Coalescing Filters*
- *Silicon Free*

Applications

- *Pneumatic Automation*
- *Compressed Air Circuit*
- *Compressors*
- *Compressed Air Pipeline*

DE

Die Druckluftaufbereitungseinheiten, gemeinhin als FRL bezeichnet (F Filter - R Regler - L Lubrifikator), sind für eine perfekte Aufbereitung der Druckluft unerlässlich.
Die Aignep FRL-Einheiten, aus Technopolymer mit Metallgewinden gefertigt, sind in den Serien MINI, EVO und STANDARD erhältlich und decken ein breites Anwendungsspektrum, auch für anspruchsvollste Einsatzbereiche, ab.
Sie sind in verschiedenen Größen entsprechend dem Durchfluss und den Kombinationsmöglichkeiten erhältlich.
Die Größe 0 „Mini" 1/8–1/4 wird aus hochresistenten und leichten Technopolymeren hergestellt.
Die Größen 1-2-3 von 1/8 bis 1" verfügen über ein robustes Metallgehäuse und eine Schale aus Technopolymer. Befestigungszubehör zur Vervollständigung verfügbar.

Die wichtigsten Vorteile

- *Modularität*
- *Präzise und zuverlässige Regulierung*
- *Hoher Durchfluss*
- *Robust mit geringem Gewicht*
- *Koaleszierfiltern*
- *Silikonfrei*

Anwendung

- *Pneumatische Automation*
- *Druckluftkreislauf*
- *Kompressoren*
- *Druckluftleitung*

AIGNEP

FR

Les unités de traitement d'air Aignep sont nécessaires pour un conditionnement parfait de l'air comprimé.
Filtres « F », Régulateurs « R » et Lubrificateurs « L » sont disponibles en différentes tailles selon le débit et les combinaisons possibles.
Les groupes FRL Aignep, réalisés en technopolymère avec filetages métalliques, sont disponibles en séries MINI, EVO et STANDARD et couvrent un large éventail d'applications, même les plus exigeantes.
La série « Mini » taille 0, en 1/8–1/4, est fabriquée en technopolymère haute résistance.
Les séries « Standard » tailles 1-2-3, de 1/8 à 1", sont construites avec des corps métalliques robustes et des bols en technopolymère.
Une gamme complète d'accessoires de fixation est également disponible.

Principaux avantages

- *Modularité*
- *Haut débit*
- *Robuste avec un poids léger*
- *Filtres coalescents*
- *Sans silicone*

Applications

- *Automatismes pneumatiques*
- *Circuits Air comprimé*
- *Compresseurs*
- *Réseaux air comprimé*

ES

Los grupos de tratamiento de aire, llamados comúnmente FRL (F filtro - R regulador - L lubricador), son el elemento necesario en cualquier aplicación neumática para acondicionar el aire comprimido, que es la principal fuente de energía en la automatización.
Los grupos FRL Aignep, fabricados en tecnopolímero y con roscas metálicas, están disponibles en las series MINI, EVO y STANDARD, y cubren de forma exhaustiva todas las aplicaciones, incluso las más exigentes.
Disponibles desde 1/8" a 1", ofrecen caudales muy elevados, son altamente fiables y cuentan con toda la gama de accesorios necesarios.

Principales ventajas

- *Modularidad simplificada*
- *Precisión y fiabilidad de la regulación*
- *Optimización del caudal*
- *Robustez con peso limitado*
- *Elementos de filtración a coalescencia*
- *Libres de silicona*

Aplicaciones

- *Automatización neumática*
- *Instalaciones de aire comprimido*
- *Compresores*
- *Circuitos de aire comprimido*

PT

As Unidades de Preparação de Ar da Aignep são necessárias para um perfeito condicionamento do ar comprimido.
Filtros "F", Reguladores "R" e Lubrificadores "L" estão disponíveis em diferentes tamanhos, de acordo com a vazão e várias combinações.
As unidades FRL Aignep, fabricadas em tecnopolímero com roscas metálicas, estão disponíveis nas séries MINI, EVO e STANDARD e cobrem uma ampla gama de aplicações, incluindo as mais exigentes.
O tamanho 0 "Mini", com roscas de 1/8 e 1/4, é fabricado em tecnopolímero leve e de alta resistência.
Os tamanhos 1-2-3, de 1/8 a 1", possuem corpo metálico robusto e copo em tecnopolímero.
Disponível uma gama completa de acessórios de fixação.

Principais vantagens

- *Modularidade*
- *Precisão econfiabilidade de regulagem*
- *Alta Vazão*
- *Robusto e leve*
- *Filtros Coalescentes disponíveis na linha*
- *Livre de Silicone*

Aplicação

- *Automação Pneumática*
- *Circuitos de Ar Comprimido*
- *Compressores*
- *Redes de Ar Comprimido*

Istruzioni tecniche Mini — IT

L'assemblaggio dei componenti della serie FRL deve seguire, in linea di massima, questo ordine: Filtro, Regolatore, Lubrificatore.
L'accoppiamento dei componenti deve avvenire facendo in modo che l'aria fluisca nella direzione indicata dalle frecce poste sulla superficie superiore dei componenti.

Mini technical instruction — GB

Generally the assembling of FRL components has to follow this order: Filter, Regulator, Lubricator.
While connecting the components, be sure that the air flows towards the direction of the arrows located on the upper surface of the components.

Technische Anleitung Mini — DE

Beim Zusammenbau der einzelnen Bauteile muss folgende Reihenfolge eingehalten werden: Filter, Regler, Öler.
Bei der Montage der Komponenten muss sichergestellt sein, dass die Luftströmungsrichtung gemäss Richtungspfeil eingehalten wird, welche auf der Oberseite der Komponenten angegeben sind.

Spécifications techniques Mini — FR

Le montage des composants FRL suit normalement cet ordre: Filtre, Régulateur,Lubrificateur.
Lors de la connexion des composants entre eux, il est important de vérifier que l'air va s'écouler dans la direction des flèches situées sur la surface supérieure des éléments.

Instrucciones técnicas Mini — ES

La unión de los componentes de la serie FRL debe seguir rn líneas generales este orden: Filtro, Regulador, Lubricador.
La conexión de los componentes se debe hacer siguiendo la dirección indicada por las flechas marcadas en la superficie superior de los componentes.

Instruções técnicas — PT

A montagem dos componentes da série FRL deve, geralmente seguir a ordem: Filtro, Regulador, Lubrificador.
A montagem dos componentes deve deve garantir que o fluxo de ar siga o sentido indicado nas setas existentes na parte superior dos produtos.

1

2

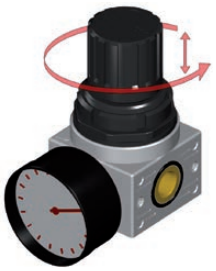

1 Montaggio — IT

L'assemblaggio dei componenti si effettua facilmente seguendo le seguenti fasi:
- Inserire le piastrine nelle apposite sedi ricavate nei corpi.
- Accostare i componenti da assemblare, verificando la presenza delle OR nelle apposite sedi.
- Serrare le viti sulle piastrine.

2 Impostazione pressione

Per l'impostazione della pressione si devono seguire queste indicazioni:
- Sollevare la manopola nella posizione di regolazione;
- Impostare la pressione voluta sempre in salita;
- Premere la manopola nella posizione di blocco.

L'applicazione del manometro deve avvenire manualmente e con l'utilizzo di sigillanti liquidi.
Il regolatore a scarico maggiorato permette di scaricare rapidamente il circuito a valle all'annullarsi della pressione a monte.

1 Assembling — GB

The setting up of the parts has to be done as follows:
- *Put the plates in the proper places of the bodies.*
- *Put the assembling parts together , making sure that the o-ring are in their proper seats.*
- *Tighten the screws on the plates.*

2 Setting pressure

To regulate the pressure follow these suggestions:
- *Raise the knob to the regulating position;*
- *Fix up the required pressure always upgrade*
- *Press the knob to the block position.*

The manometer has to be assembled manually with the addition of liquid sealant.
The mini quick exhaust regulator allows the circuit downstream to exhaust rapidly when upstream pressure is interrupted.

1 Montageanleitung — DE

Die Montage der Komponenten ist einfach, indem Sie die folgenden Schritte befolgen:
- *Legen Sie die Gewindeplatten an den entsprechenden Sitzen in den Grundkörpern.*
- *Setzen Sie die Komponenten zusammen, welche montiert werden und achten Sie darauf, dass die O-Ringe im richtigen Sitz sind.*
- *Ziehen Sie die Schrauben auf den Gewindeplatten an.*

2 Einstellung Druck

Um den Druck einzustellen, müssen Sie die folgenden Schritte befolgen:
- *Ziehen Sie den Einstellgriff nach oben.*
- *Stellen Sie den gewünschten Druck ein.*
- *Drücken Sie den Einstellgriff nach unten um ihn zu verriegeln.*

Die Montage vom Manometer muss von Hand und mit flüssiger Dichtmasse montiert werden.
Der Regler mit Entlüftung ermöglicht eine schnelle Entlüftung bei einem Druckabfall der Zuluftleitung.

1 Assemblage — FR

L'installation des éléments est à faire comme suit :
- *Insérer les plaques filetées et les joints toriques entre les éléments.*
- *Serrer les vis.*

2 Réglage de la pression

- *Relever le bouton de régulation en position haute.*
- *Tourner le bouton afin de régler la pression désirée.*
- *Pousser le bouton de régulation en position base.*

Le manomètre doit être assemblé manuellement avec un agent d'étanchéité liquide.
Le mini régulateur avec échappement aval de dépressuriser rapidement la partie avale du circuit pneumatique lorsque la pression de la conduite d'alimentation chute.

1 Montaje — ES

La unión de los componentes se efectúa fácilmente efectuando los siguientes pasos:
- *Insertar las tapas en el lugar indicado del cuerpo.*
- *Unir las partes asegurando que las juntas tóricas están colocadas correctamente.*
- *Apretar los tornillos sobre las placas.*

2 Ajuste de la presión

Para regular la presión se deben seguir estas indicaciones:
- *Tirar del pomo hasta llegar a la posición de regulación.*
- *Fijar la presión deseada para la salida girando el pomo.*
- *Presionar el pomo hasta la posición de bloqueo.*

La colocación del manómetro debe realizarse manualmente y aplicando líquido sellante.
El regulador de escape rápido permite la salida rápida al circuito cuando la presión es interrumpida.

1 Montagem — PT

A montagem dos componentes é feita facilmente seguindo os passos abaixo:
- *Inserir as placas de montagem no local apropriado no corpo dos itens.*
- *Una os itens a serem montados verificando a presença dos O-Rings nos locais necessários.*
- *Aperte os parafusos nas placas de montagem.*

2 Definir pressão

Para a regulagem da pressão:
- *Levante a manopla para permitir a execução da regulagem.*
- *Regular a pressão de saída desejada.*
- *Aperte a manopla para retorná-la a posição inicial (regulagem travada).*

A montagem do manômetro deve ser feita manualmente, com a aplicação de um veda-roscas líquido.
O regulador de escape rápido permite despressurizar rapidamente o circuito na ausência da pressão de entrada.

1

IT

Lo scarico della condensa manuale semiautomatico é normalmente nella posizione aperta cioé scarica automaticamente la condensa quando é assente la pressione nella tazza, premendo la manopola é possibile scaricare la condensa in presenza di pressione, ruotando la manopola in senso antiorario lo scarico é nella posizione chiusa.

GB

The manual/semiautomatic condensate exhaust is normaly in the open position; i.e. it exhausts automatically the condensate when there is no pressure inside the bowl. Pressing the knob it is possible to exhaust the condensate even if it is on pressure, turning the knob in anticlockwise sense the exhaust is in the close position.

DE

Der manuell/automatische Kondensatablass öffnet sich sobald der Behälter drucklos ist. Somit kann das Kondensat automatisch abgelassen werden. Unter Druck kann man den ganzen Vorgang manuell betätigen um das Kondensat abzulassen.

FR

Le système de purge manuel/semi-automatique des condensats est livré en position ouvert.Cette position purge automatiquement les condensats lorsqu'il n'y a plus de pression à l'intérieur du bol. Pour purger les condensats lorsque le système est sous pression, appuyer sur le bouton de purge. Pour fermer le système de purge, tourner le bouton de purge dans le sens antihoraire.

ES

El escape de la condensadosción, manual o semiautomática, se efectúa automáticamente cuando no hay presión en la taza, presionando la purga es posible hacer el escape de la condensadosción con presencia de presión, y girando la purga en sentido contrario a las agujas del reloj, el escape vuelve a posición cerrada.

PT

A drenagem do condensado manual/semi-automático é feita normalmente na posição aberta, isto é, drena automaticamente o condensado quando não existe pressão dentro do copo. Apertando-se a manopola é possível drenar o condensado mesmo com a presença de pressão no copo. Para fechar o dreno, a manopola deve ser girada no sentido anti-horário.

2

IT

L'inserimento dell'olio nel lubrificatore si effettua svitando il tappo posto sulla superficie superiore oppure smontando la tazza accertandosi prima che non vi sia pressione nell'impianto.
La regolazione dell'olio nel circuito si effettua agendo con un cacciavite sullo spillo e impostando una goccia di olio ogni 300-600 Nl/min.

GB

To insert the oil into the lubricator unscrew the plug located on the upper surface or disassemble the bowl making sure that there is no pressure in the system.
To regulate the oil into the circuit act with a screwdriver on the needle and adjust 1 oil drop every 300/600 Nl/min.

DE

Um das ÖL nachzufüllen, lösen Sie den Öleinfüllstopfen auf der Oberseite vom Öler oder in dem Sie den Behälter unten lösen und auffüllen (im drucklosen Zustand). Die Ölmengenregulierung erfolgt über eine Einstellschraube mit einem Schraubenzieher und setzt einen Tropfen Öl auf 300-600 Nl/min frei.

FR

Pour remplir / ajouter de l'huile, assurez-vous qu'il n'y a plus de pression dans le système puis dévisser le bouchon situé sur la face supérieure du lubrificateur ou dévisser le bol. Pour régler la quantité d'huile à injecter dans le circuit, tourner la vis de réglage afin d'obtenir 1 goutte d'huile tous les 300/600 Nl/min.

ES

Para añadir aceite en el lubricador, abriremos el tapón colocado en la pared superior o desenroscando el vaso, asegurandose de que no haya presión en el circuito.
La regulación del aceite en el circuito se efectúa utilizando un destornillador sobre el tornillo del tapón, ajustándolo a una gota cada 300/600 Nl/min.

PT

O abastecimento de óleo no lubrificador é executado retirando-se o tampão da superfície superior ou também desmontando-se o copo (desde que não haja pressão no sistema). A regulagem do óleo no circuito é feita atuando com uma chave de fenda no parafuso da agulha de regulagem do gotejamento. É recomendada uma gota de óleo para cada 300-600 Nl/min.

3

IT

Per lo smontaggio della tazza utilizzare una chiave a compasso CH3.
La tazza trasparente permette il controllo del livello della condensa per il filtro o dell'olio per il lubrificatore.

GB

To disassemble the bowl use a CH3 caliper face spanners.
The transparent bowl permits the control of the condensate level in the filter and the oil level in the lubricator.

DE

Um den Behälter zu lösen, verwenden Sie einfach einen Hakenschlüssel (CH3). Die transparenten Öffnungen auf dem Behälter ermöglichen eine visuelle Überprüfung vom Ölstand beim Öler und das Kondensat beim Filter.

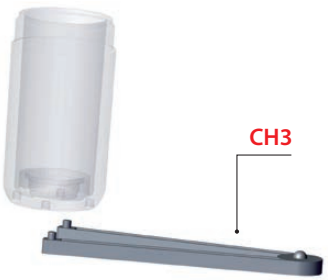

FR

Pour démonter le bol, utiliser une clef à ergots CH3.
Le bol transparent permet le contrôle du niveau des condensats dans le filtre et le niveau de l'huile dans le lubrificateur.

ES

Para desmontar la taza utilizamos una llave de compás CH3.
La taza transparente permite controlar el nivel de condensadosción en el filtro, o del aceite del lubricador.

PT

Para a desmontagem do copo, utilize uma chave compasso CH3.
O copo transparente permite o controle do nível de condensado para o filtro ou do óleo para o lubrificador.

T010 MINI

FILTRO

FILTER
FILTER
FILTRE
FILTRO
FILTRO

CARATTERISTICHE TECNICHE
TECHNICAL CHARACTERISTICS
TECHNISCHE ANGABEN
CARACTÉRISTIQUES TECHNIQUES
CARACTERÍSTICAS TÉCNICAS
CARACTERÍSTICAS TÉCNICAS

Norma di Riferimento
Reference standard
Entspricht der Norm
Norme de référence
Normativa de referencia
Norma de referência

1907/2006 REACH
2011/65/CE RoHS
PED 2014/68/UE

FLUIDO *FLUID* *MEDIEN* *FLUIDE* *FLUIDO* *FLUIDO*	Aria Compressa *Compressed Air* *compressed air* *Air comprimé* *Aire comprimido* *Ar comprimido*
ATTACCO FILETTATO *THREADED* *ANSCHLUSS* *CONNEXION* *ROSCA* *CONEXÃO ROSCADA*	1/8" 1/4"
SOGLIA DI FILTRAZIONE *FILTRATION GRADE* *FILTERFEINHEIT* *DEGRÉ DE FILTRATION* *GRADO DE FILTRACIÓN* *GRAU DE FILTRAGEM*	5 µm 20 µm STANDARD 50 µm
PORTATA a 6 bar con Δp 1 bar *6 bar FLOW RATE with Δp 1 bar* *DURCHFLUSSWERT BEI 6 bar mit Δp 1 bar* *DÉBIT DE REFERENCE à 6 bar avec Δp 1 bar* *CAUDAL a 6 BAR con Δp 1 bar* *VAZÃO a 6 BAR com Δp 1 bar*	800 Nl/min
PRESSIONE MAX *MAX PRESSURE* *DRUCK MAX* *PRESSION MAX* *PRESIÓN MAX* *PRESSÃO MAX*	15 bar

TEMPERATURA *TEMPERATURE* *BETRIEBSTEMPERAUTUR* *TEMPÉRATURE DE TRAVAIL* *TEMPERATURA* *TEMPERATURA*	-10 °C + 50 °C	
POSIZIONE DI MONTAGGIO *ASSEMBLY POSITION* *EINBAULAGE* *POSITION DE MONTAGE* *POSICIÓN DE MONTAJE* *POSIÇÃO DE MONTAGEM*	Verticale *Vertical* *Senkrecht* *Vertical* *Vertical* *Vertical*	
CAPACITÀ TAZZA *BOWL CAPACITY* *MAX. KONDENSATMENGE* *VOLUME MAX. DES CONDENSATS* *CAPACIDAD TAZA* *CAPACIDADE DO COPO*	17.5 cm^3	
SCARICO CONDENSA *CONDENSATE EXHAUST* *KONDENSATABLASS* *PURGEUR DES CONDENSATS* *PURGA DE CONDENSADOS* *DRENO PARA CONDENSADO*	Manuale *Manual* *Manuell* *Manuel* *Manual* *Manual*	Semiautomatico *Semi Automatic* *Halbautomatisch* *Semi-Automatique* *Semiautomático* *Semi Automatic*

Tabella dei codici di ordinazione
Ordering codes
Bestellschlüssel
Code de commande
Tabla de codificación para pedidos
Tabela de codificação para compra

Code	Filetto *Thread* *Gewinde* *Taraudage* *Rosca* *Rosca*	Soglia di filtrazione *Filtration Grade* *Filterfeinheit* *Degré de filtration* *Grado de Filtración* *Grau de Filtragem*	Tipologia di scarico condensa *Condensate exhaust System* *Kondensatablass* *Purgeur des condensats* *Tipología de purga de condensados* *Tipo de dreno de condensado*			
T 0 1 0	0	0 3	2	0	1	0 0 0
	02 = G 1/8 03 = G 1/4	1 = 5 µm 2 = 20 µm 3 = 50 µm	1 = Semiautomatico Manuale *Semiautomatic Manual* *Halbautomatisch Manuell* *Semi-Automatique Manuel* *Semiautomática Manual* *Semi-automático Manual*			

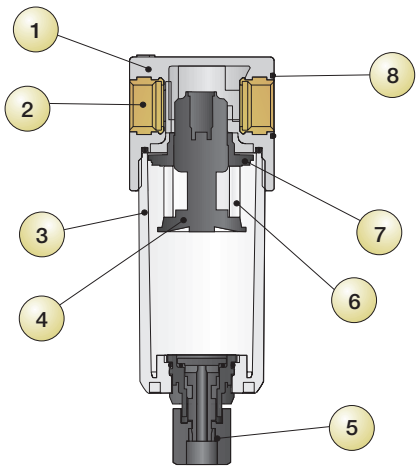

Materiali e Componenti	IT
1	Corpo in tecnopolimero
2	Inserto filettato in ottone
3	Tazza in tecnopolimero
4	Portafiltro in tecnopolimero
5	Scarico condensa in tecnopolimero
6	Cartuccia filtrante in PE
7	Centrifugatore in tecnopolimero
8	O-Ring in NBR

Component Parts and Materials	GB
1	*Technopolymeric Body*
2	*Brass Threaded insert*
3	*Technopolymeric Bowl*
4	*Technopolymeric Filter ring*
5	*Technopolymeric Condensate exhaust*
6	*PE Filtering cartridge*
7	*Technopolymeric Slinger*
8	*NBR O-Ring*

Komponenten und Materialien	DE
1	*Technopolymer Gehäuse*
2	*Messing Gewindebuchse*
3	*Technopolymer Behälter*
4	*Technopolymer Filterhalterung*
5	*Technopolymer Kondensatablass*
6	*PE Filterpatrone*
7	*Technopolymer Zentrifuge*
8	*O-Ring NBR*

Matériaux et Composants	FR
1	*Corps en technopolymère*
2	*Insert taraudé en laiton*
3	*Cuve en technopolymère*
4	*Porte-filtre en technopolymère*
5	*Purgeur de condensats en technopolymère*
6	*Cartouche filtrante en PE*
7	*Centrifuge en technopolymère*
8	*Joint torique en NBR*

Materiales y componentes	ES
1	*Cuerpo en tecnopolímero*
2	*Inserción roscada en latón*
3	*Taza en tecnopolímero*
4	*Portafiltro en tecnopolímero*
5	*Purga de condensados en tecnopolímero*
6	*Cartucho filtrante en PE*
7	*Centrifugador en tecnopolímero*
8	*Junta tórica en NBR*

Materiais e Componentes	PT
1	*Corpo em tecnopolímero*
2	*Inserto roscado em latão*
3	*Copo em tecnopolímero*
4	*Suporte do filtro em tecnopolímero*
5	*Dreno do condensado em tecnopolímero*
6	*Elemento filtrante em PE*
7	*Defletor em tecnopolímero*
8	*O-Ring em NBR*

T010

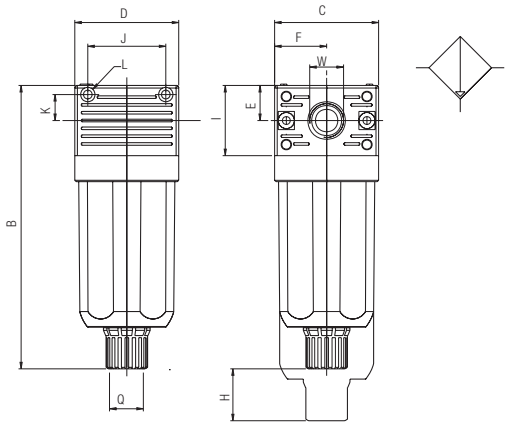

Dimensioni - *Dimensions - Abmessungen - Dimensions - Dimensiones - Dimensões.*

B	C	D	E	F	H	I	J	K	L	W	Q
109	40	40	13.5	20	11	27	30	10	Ø X M3	1/8 - 1/4	1/8

Standard code in stock	**Misura** *Size Grösse Dimensions Medida Tamanho*	**Filetto** *Thread Gewinde Taraudage Rosca Rosca*	**Filtrazione** *Filtration Filterfeinheit Filtration Filtración Filtragem*	**Portata** *Flow Rate Durchfluss Débit Caudal Vazão*
T010 002 201 000	FIL 0	1/8	20 µm	800 Nl/min
T010 003 201 000	FIL 0	1/4	20 µm	800 Nl/min

T015 MINI

FILTRO A COALESCENZA

COALESCER FILTER
KOALESZENZFILTER
FILTRES COALESCENTS
FILTRO COALESCENTE
FILTRO COALESCENTE

CARATTERISTICHE TECNICHE
TECHNICAL CHARACTERISTICS
TECHNISCHE ANGABEN
CARACTÉRISTIQUES TECHNIQUES
CARACTERÍSTICAS TÉCNICAS
CARACTERÍSTICAS TÉCNICAS

Norma di Riferimento
Reference standard
Entspricht der Norm
Norme de référence
Normativa de referencia
Norma de referência

1907/2006 REACH
2011/65/CE RoHS
PED 2014/68/UE

FLUIDO *FLUID* *MEDIEN* *FLUIDE* *FLUIDO* *FLUIDO*	Aria Compressa filtrata a 5 µm *5 µm Filtred Compressed Air* *Druckluft, gefiltert 5 µm* *Air comprimé, filtré 5 µm* *Aire Comprimido Filtrado a 5 µm* *Ar Comprimido Filtrado a 5 µm*
ATTACCO FILETTATO *THREADED* *ANSCHLUSS* *CONNEXION* *ROSCA* *CONEXÃO ROSCADA*	1/8" 1/4"
SOGLIA DI FILTRAZIONE *FILTRATION GRADE* *FILTERFEINHEIT* *DEGRÉ DE FILTRATION* *GRADO DE FILTRACIÓN* *GRAU DE FILTRAGEM*	0.01 µm
PORTATA a 6 BAR con Δp 1 bar *6 bar FLOW RATE with Δp 1 bar* *DURCHFLUSSWERT BEI 6 bar mit Δp 1 bar* *DÉBIT DE REFERENCE à 6 bar avec Δp 1 bar* *CAUDAL a 6 BAR con Δp 1 bar* *VAZÃO a 6 BAR com Δp 1 bar*	450 Nl/min
PRESSIONE MAX *MAX PRESSURE* *DRUCK MAX* *PRESSION MAX* *PRESIÓN MAX* *PRESSÃO MAX*	15 bar

TEMPERATURA *TEMPERATURE* *BETRIEBSTEMPERAUTUR* *TEMPÉRATURE DE TRAVAIL* *TEMPERATURA* *TEMPERATURA*	-10 °C + 50 °C	
POSIZIONE DI MONTAGGIO *ASSEMBLY POSITION* *EINBAULAGE* *POSITION DE MONTAGE* *POSICIÓN DE MONTAJE* *POSIÇÃO DE MONTAGEM*	Verticale *Vertical* *Senkrecht* *Vertical* *Vertical* *Vertical*	
CAPACITÀ TAZZA *BOWL CAPACITY* *MAX. KONDENSATMENGE* *VOLUME MAX. DES CONDENSATS* *CAPACIDAD TAZA* *CAPACIDADE DO COPO*	17.5 cm^3	
SCARICO CONDENSA *CONDENSATE EXHAUST* *KONDENSATABLASS* *PURGEUR DES CONDENSATS* *PURGA DE CONDENSADOS* *DRENO PARA CONDENSADO*	Manuale *Manual* *Manuell* *Manuel* *Manual* *Manual*	Semiautomatico *Semi Automatic* *Halbautomatisch* *Semi-Automatique* *Semiautomático* *Semi Automatic*

Tabella dei codici di ordinazione
Ordering codes
Bestellschlüssel
Code de commande
Tabla de codificación para pedidos
Tabela de codificação para compra

Code	Filetto *Thread* *Gewinde* *Taraudage* *Rosca* *Rosca*	Soglia di filtrazione *Filtration Grade* *Filterfeinheit* *Degré de Filtration* *Grado de Filtración* *Grau de Filtragem*	Tipologia di scarico condensa *Condensate exhaust System* *Kondensatablass* *Purgeur des condensats* *Tipología de purga de condensados* *Tipo de dreno de condensado*
T 0 1 5 0	0 3	4 0	1 0 0 0
	02 = G 1/8 03 = G 1/4	4 = 0.01 µm	1 = Semiautomatico Manuale *Semiautomatic Manual* *Halbautomatisch Manuell* *Semi-Automatique Manuel* *Semiautomática Manual* *Semi-automático Manual*

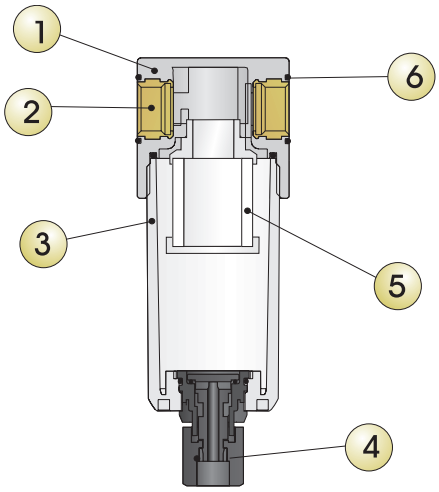

Materiali e Componenti IT

1 Corpo in tecnopolimero
2 Inserto filettato in ottone
3 Tazza in tecnopolimero
4 Scarico condensa in tecnopolimero
5 Cartuccia a coalescenza
6 O-Ring in NBR

Component Parts and Materials GB

1 Technopolymeric Body
2 Brass Threaded insert
3 Technopolymeric Bowl
4 Technopolymeric Condensate exhaust
5 Coalescer cartridge
6 NBR O-Ring

Komponenten und Materialien DE

1 Technopolymer Gehäuse
2 Messing Gewindebuchse
3 Technopolymer Behälter
4 Technopolymer Kondensatablass
5 Koaleszenz Patrone
6 O-Ring NBR

Matériaux et Composants FR

1 Corps en technopolymère
2 Insert taraudé en laiton
3 Cuve en technopolymère
4 Purgeur de condensats en technopolymère
5 Cartouche filtrante coalescente
6 Joint torique en NBR

Materiales y componentes ES

1 Cuerpo en tecnopolímero
2 Inserción roscada en latón
3 Taza en tecnopolímero
4 Purga de condensados en tecnopolímero
5 Cartucho Coalescente
6 Junta tórica en NBR

Materiais e Componentes PT

1 Corpo em tecnopolímero
2 Inserto roscado em latão
3 Copo em tecnopolímero
4 Dreno para condensado em tecnopolímero
5 Elemento filtrante coalescente
6 O-Ring em NBR

CARTUCCIA COALESCENTE
COALESCER CARTRIDGE
KOALESZENZ PATRONE
CARTOUCHE COALESCENTE
CARTUCHO COALESCENTE
ELEMENTO COALESCENTE

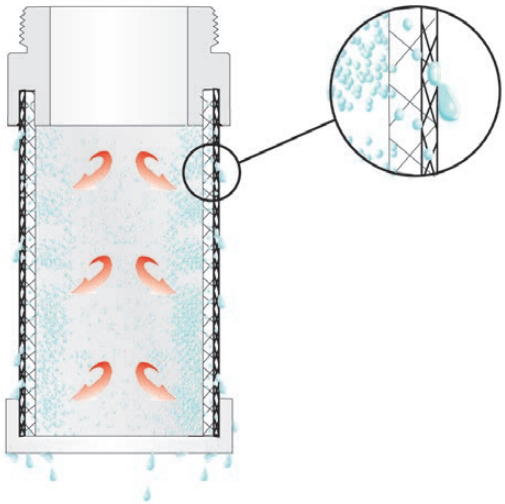

MICROFIBRE INCROCIATE
INTERLACED MICROFIBERS
MICROFIBER GEFLECHT
MICROFIBRES CROISÉES
MICROFIBRAS CRUZADAS
MICROFIBRAS ENTRELAÇADAS

Informazioni IT

La cartuccia a coalescenza è costituita da uno strato di microfibre sorrette da una struttura esterna in acciaio inox.

La cartuccia a coalescenza, sfruttando i principi dell'impatto inerziale, dell'intercettazione e della coalescenza, obbliga le particelle di liquido che l'attraversano ad unirsi formando microgocce più grandi che, per gravità, precipitano sul fondo del contenitore.

Il filtro a coalescenza usato come disoleatore permette di ottenere un'aria in uscita priva di olio.

Si consiglia di montare a monte del filtro a coalescenza un filtro da 5 µm che trattenga le particelle solide evitando così l'intasamento della cartuccia a coalescenza.

Informations GB

Coalescer cartridge is made of microfiber layer with external stainless steel structure.

Coalescing cartridge uses inertial impact, interception and coalescense to gather liquid particles into drops. These drops will fall into bowl bottom.

Coalescing Filter is used as Oil Separator which removes oil-vapours from air output.

We recommend to install a 5 µm Filter upstream to protect coalescing filter from choking of cartridge.

Informationen DE

Die Koaleszenz Patrone ist aus einer Mikrofaser-Schicht mit externer Drahtgewebestruktur aus rostfreiem Stahl angefertigt.

Der Filter, der nach dem Koaleszenz- und Gravitationsprinzip arbeitet, zwingt die Teilchen der Flüssigkeit sich in grössere Tropfen zu bilden, welche durch die Schwerkraft dann auf den Boden des Behälters sinken.

Der Koaleszenzfilter wird als Ölabscheider (Separator) verwendet und somit erhält man einen ölfreien Luftausgang.

Vor dem Koaleszenzfilter empfehlen wir Ihnen einen Vorfilter von 5 µm zu montieren, um die festen Teilchen zurückzuhalten, wodurch das Verstopfen der Koaleszenz Patrone verhindert wird.

Informations FR

La cartouche à coalescence est composée de plusieurs couches de microfibres avec une structure externe en acier inoxydable. Les microfibres aux caractéristiques coalescentes et la force de gravitation interceptent les particules solides et les aérosols d'huile pour former des gouttes qui tombent dans le fond du bol avant d'être purgées.

Le filtre de coalescence est utilisé comme un séparateur d'huile et permet ainsi d'obtenir un air exempt d'huile.

Nous recommandons d'installer un filtre 5 microns en amont pour protéger le filtre à coalescence contre l'encrassement trop rapide.

Información ES

El cartucho coalescente está constituido de una capa de microfibras apoyado por una estructura externa de acero inox.
El cartucho coalescente, utiliza los principios del impacto inercial, de la interceptación y la coalescencia, obliga a las partículas de líquido que lo atraviesan a unirse formando microgotas más grandes que, por gravedad precipitan en el fondo de la taza.
El filtro coalescente utilizado como desoleador permite obtener un aire en la salida exento de aceite.
Se aconseja de montar previamente al filtro coalescente un fltro de 5 µm que retenga las partículas sólidas evitando así la obturación del cartucho coalescente.

Informações PT

O elemento coalescente é constituído de um malha de microfibra com uma estrutura externa em aço inox.

Este elemento filtrante utiliza os princípios do impacto inercial, da interceptação e da coalescência para juntar as partículas líquidas que o atravessam formando gotas maiores e que por gravidade escorrem para o fundo do copo.

Pode ser utilizado para eliminação de óleo e vapor de óleo permitindo a obtenção de um ar limpo e isento destes.

Se aconselha a montagem de um filtro de 5 µm na entrada para a eliminação de particulado sólido evitando assim o entupimento prematuro do elemento coalscente.

T015 Mini

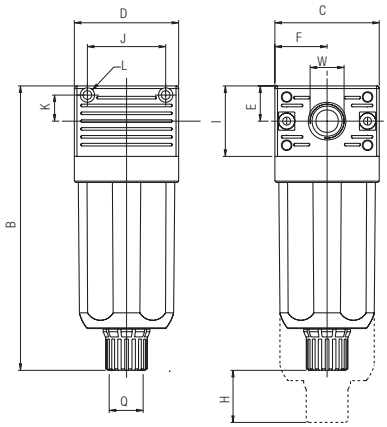

Dimensioni - *Dimensions - Abmessungen - Dimensions - Dimensiones - Dimensões.*

B	C	D	E	F	H	I	J	K	L	W	Q
109	40	40	13.5	20	11	27	30	10	Ø X M3	1/8 - 1/4	1/8

NB: A monte del filtro a coalescenza e' consigliato montare un filtro da 5 µm.
With Coalescer filter T015 we recommend to install a 5 µm Filter upstream.
Vor Dem Koaleszenzfilter Empfehlen Wir Ihnen, Einen Vorfilter Von 5 Mm Zu Montieren.
Nous recommandons d'installer un filtre 5 microns en amont du filtre coalescent T015.
Con el filtro coalescente T015 aconsejamos montar un filtro de 5 µm.
Na entrada do filtro coalescente é recomendada a montagem de um filtro de 5 µm.

Standard code in stock	Misura *Size Grösse Dimensions Medida Tamanho*	Filetto *Thread Gewinde Taraudage Rosca Rosca*	Filtrazione *Filtration Filterfeinheit Filtration Filtración Filtragem*	Portata *Flow Rate Durchfluss Débit Caudal Vazão*
T015 002 401 000	FC 0	1/8	0.01 µm	450 Nl/min
T015 003 401 000	FC 0	1/4	0.01 µm	450 Nl/min

T020 MINI

REGOLATORE

REGULATOR
REGLER
RÉGULATEUR
REGULADOR
REGULADOR

CARATTERISTICHE TECNICHE
TECHNICAL CHARACTERISTICS
TECHNISCHE ANGABEN
CARACTÉRISTIQUES TECHNIQUES
CARACTERÍSTICAS TÉCNICAS
CARACTERÍSTICAS TÉCNICAS

Norma di Riferimento
Reference standard
Entspricht der Norm
Norme de référence
Normativa de referencia
Norma de referência

1907/2006 REACH
2011/65/CE RoHS
PED 2014/68/UE

FLUIDO *FLUID* *MEDIEN* *FLUIDE* *FLUIDO* *FLUIDO*	Aria Compressa *Compressed Air* *compressed air* *Air comprimé* *Aire comprimido* *Ar comprimido*
ATTACCO FILETTATO *THREADED* *ANSCHLUSS* *CONNEXION* *ROSCA* *CONEXÃO ROSCADA*	1/8" 1/4"
CAMPO DI REGOLAZIONE *REGULATION RANGE* *REGELBEREICH* *PLAGE DE RÉGLAGE* *CAMPO DE REGULACIÓN* *FAIXA DE REGULAGEM*	0 ÷ 2 bar 0 ÷ 4 bar 0 ÷ 8 bar STANDARD 0 ÷ 12 bar
PORTATA a 6 BAR con Δp 1 bar *6 bar FLOW RATE with Δp 1 bar* *DURCHFLUSSWERT BEI 6 bar mit Δp 1 bar* *DÉBIT DE REFERENCE à 6 bar avec Δp 1 bar* *CAUDAL a 6 BAR con Δp 1 bar* *VAZÃO a 6 BAR com Δp 1 bar*	600 Nl/min

PRESSIONE MAX *MAX PRESSURE* *DRUCK MAX* *PRESSION MAX* *PRESIÓN MAX* *PRESSÃO MAX*	15 bar
TEMPERATURA *TEMPERATURE* *BETRIEBSTEMPERAUTUR* *TEMPÉRATURE DE TRAVAIL* *TEMPERATURA* *TEMPERATURA*	-10 °C + 50 °C
POSIZIONE DI MONTAGGIO *ASSEMBLY POSITION* *EINBAULAGE* *POSITION DE MONTAGE* *POSICIÓN DE MONTAJE* *POSIÇÃO DE MONTAGEM*	Verticale *Vertical* *Senkrecht* *Vertical* *Vertical* *Vertical*
ATTACCO MANOMETRO *MANOMETER FASTENING* *MANOMETERANSCHLUSS* *CONNEXION MANOMÈTRE* *CONEXIÓN MANÓMETRO* *ROSCA DO MANÔMETRO*	G 1/8

Tabella dei codici di ordinazione
Ordering codes
Bestellschlüssel
Code de commande
Tabla de codificación para pedidos
Tabela de codificação para compra

Code	Filetto *Thread* *Gewinde* *Taraudage* *Rosca* *Rosca*	Campo di regolazione *Regulation Range* *Regelbereich* *Plage de Réglage* *Campo de Regulación* *Faixa de Regulagem*

T 0 2 0 0 0 3 0 3 0 0 0 0

02 = G 1/8
03 = G 1/4

1 = 0÷2 bar
2 = 0÷4 bar
3 = 0÷8 bar
4 = 0÷12 bar

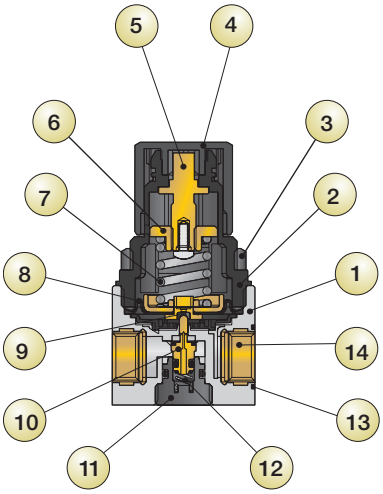

Materiali e Componenti	IT
1	Corpo in tecnopolimero
2	Campana in tecnopolimero
3	Ghiera di fissaggio in tecnopolimero
4	Manopola in tecnopolimero
5	Vite di registro in ottone
6	Chiocciola in ottone
7	Molla di registro in acciaio
8	Membrana a rotolamento
9	Guarnizione relieving in NBR
10	Otturatore con guarnizione vulcanizzata in NBR
11	Tappo in tecnopolimero
12	Molla premiotturatore in acciaio inox
13	O-Ring in NBR
14	Inserto filettato in ottone

Component Parts and Materials	GB
1	*Technopolymeric Boby*
2	*Technopolymeric Bell*
3	*Technopolymeric Fixing nut*
4	*Technopolymeric Knob*
5	*Brass Register screw*
6	*Brass Female screw*
7	*Steel Register spring*
8	*Membrane Rolling*
9	*NBR Relieving diaphragm*
10	*Shutter with NBR vulcanized seal*
11	*Technopolymeric Plug*
12	*Stainless steel Push-shutter spring*
13	*NBR O-Ring*
14	*Brass Threaded insert*

Komponenten und Materialien	DE
1	*Technopolymer Gehäuse*
2	*Technopolymer Glocke*
3	*Technopolymer Befestigungsmutter*
4	*Technopolymer Reglerknopf*
5	*Messing Einstellschraube*
6	*Messingmuttern*
7	*Regulierfeder*
8	*Rollmebrane*
9	*Dichtung NBR*
10	*Verschluss mit vulkanisierter NBR-Dichtung*
11	*Technopolymer Stopfen*
12	*Feder Edelstahl*
13	*O-Ring NBR*
14	*Messing Gewindebuchse*

Matériaux et Composants	FR
1	*Corps en technopolymère*
2	*Cloche en technopolymère*
3	*Écrou de fixation technopolymère*
4	*Bouton de réglage technopolymère*
5	*Vis de réglage en laiton*
6	*Écrou en laiton*
7	*Ressort de régulation*
8	*Membrane à rouleau*
9	*Joint NBR*
10	*Obturateur avec joint NBR vulcanisé*
11	*Bouchon en technopolymère*
12	*Ressort acier inox*
13	*Joint torique en NBR*
14	*Insert taraudé en laiton*

Materiales y componentes	ES
1	*Cuerpo en tecnopolímero*
2	*Campana en tecnopolímero*
3	*Tuerca de fijación en tecnopolímero*
4	*Pomo en tecnopolímero*
5	*Tornillo de registro en latón*
6	*Tuerca hembra en latón*
7	*Muelle de registro en acero*
8	*Membrana*
9	*Junta relieving en NBR*
10	*Obturador con junta vulcanizada en NBR*
11	*Tapón en tecnopolímero*
12	*Muelle obturador en acero inox*
13	*Junta tórica en NBR*
14	*Inserción roscada en latón*

Materiais e Componentes	PT
1	*Corpo em tecnopolímero*
2	*Suporte interno em tecnopolímero*
3	*Porca de fixação em tecnopolímero*
4	*Manopola em tecnopolímero*
5	*Parafuso de regulagem em latão*
6	*Guia da mola em latão*
7	*Mola de regulagem em aço*
8	*Membrana interna de flutuação*
9	*Vedação de alívio em NBR*
10	*Obturador com vedação vulcanizada em NBR*
11	*Tampão em tecnopolímero*
12	*Mola de compensação em aço inox*
13	*O-Ring em NBR*
14	*Inserto roscado em latão*

T020 Mini

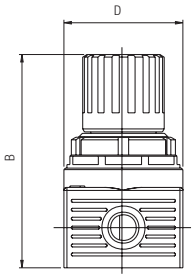

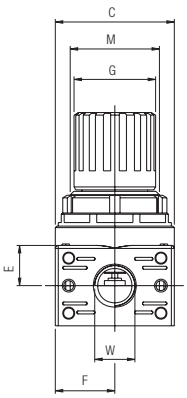

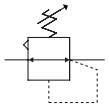

Dimensioni - *Dimensions - Abmessungen - Dimensions - Dimensiones - Dimensões.*

B	C	D	E	F	G	I	M	W
74	40	40	13.5	20	27.5	27	M30X1.5	1/8 - 1/4

Standard code in stock	**Misura** *Size Grösse Dimensions Medida Tamanho*	**Filetto** *Thread Gewinde Taraudage Rosca Rosca*	**Regolazione** *Regulation Regulation Réglage Regulación Regulagem*	**Portata** *Flow Rate Durchfluss Débit Caudal Vazão*
T020 002 030 000	REG 0	1/8	0 ÷ 8 bar	600 Nl/min
T020 003 030 000	REG 0	1/4	0 ÷ 8 bar	600 Nl/min

T070 MINI

REGOLATORE SCARICO MAGGIORATO

QUICK EXHAUST REGULATOR
REGLER MIT ENTLÜFTUNG
RÉGULATEUR AVEC ÉCHAPPEMENT
REGULADOR ESCAPE RÁPIDO
REGULADOR COM ESCAPE RÁPIDO

CARATTERISTICHE TECNICHE
TECHNICAL CHARACTERISTICS
TECHNISCHE ANGABEN
CARACTÉRISTIQUES TECHNIQUES
CARACTERÍSTICAS TÉCNICAS
CARACTERÍSTICAS TÉCNICAS

Norma di Riferimento
Reference standard
Entspricht der Norm
Norme de référence
Normativa de referencia
Norma de referência

1907/2006 REACH
2011/65/CE RoHS
PED 2014/68/UE

FLUIDO *FLUID* *MEDIEN* *FLUIDE* *FLUIDO* *FLUIDO*	Aria Compressa *Compressed Air* *compressed air* *Air comprimé* *Aire comprimido* *Ar comprimido*
ATTACCO FILETTATO *THREADED* *ANSCHLUSS* *CONNEXION* *ROSCA* *CONEXÃO ROSCADA*	1/8" 1/4"
CAMPO DI REGOLAZIONE *REGULATION RANGE* *REGELBEREICH* *PLAGE DE RÉGLAGE* *CAMPO DE REGULACIÓN* *FAIXA DE REGULAGEM*	0 ÷ 2 bar 0 ÷ 4 bar 0 ÷ 8 bar STANDARD 0 ÷ 12 bar
PORTATA a 6 BAR con Δp 1 bar *6 bar FLOW RATE with Δp 1 bar* *DURCHFLUSSWERT BEI 6 bar mit Δp 1 bar* *DÉBIT DE REFERENCE à 6 bar avec Δp 1 bar* *CAUDAL a 6 BAR con Δp 1 bar* *VAZÃO a 6 BAR com Δp 1 bar*	600 Nl/min

PRESSIONE MAX *MAX PRESSURE* *DRUCK MAX* *PRESSION MAX* *PRESIÓN MAX* *PRESSÃO MAX*	15 bar
TEMPERATURA *TEMPERATURE* *BETRIEBSTEMPERAUTUR* *TEMPÉRATURE DE TRAVAIL* *TEMPERATURA* *TEMPERATURA*	-10 °C + 50 °C
POSIZIONE DI MONTAGGIO *ASSEMBLY POSITION* *EINBAULAGE* *POSITION DE MONTAGE* *POSICIÓN DE MONTAJE* *POSIÇÃO DE MONTAGEM*	Verticale *Vertical* *Senkrecht* *Vertical* *Vertical* *Vertical*
ATTACCO MANOMETRO *MANOMETER FASTENING* *MANOMETERANSCHLUSS* *CONNEXION MANOMÈTRE* *CONEXIÓN MANÓMETRO* *ROSCA DO MANÔMETRO*	G 1/8

Tabella dei codici di ordinazione
Ordering codes
Bestellschlüssel
Code de commande
Tabla de codificación para pedidos
Tabela de codificação para compra

Code	Filetto *Thread* *Gewinde* *Taraudage* *Rosca* *Rosca*	Campo di regolazione *Regulation Range* *Regelbereich* *Plage de Réglage* *Campo de Regulación* *Faixa de Regulagem*

T 0 7 0 0 0 3 0 3 0 0 0 0

02 = G 1/8
03 = G 1/4

1 = 0÷2 bar
2 = 0÷4 bar
3 = 0÷8 bar
4 = 0÷12 bar

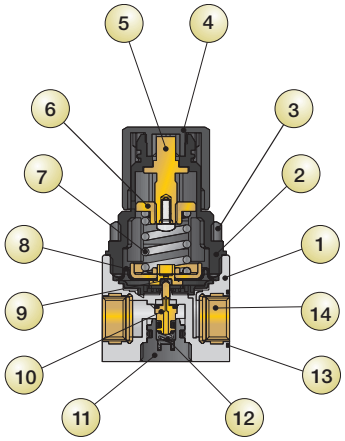

Materiali e Componenti (IT)

1 Corpo in tecnopolimero
2 Campana in tecnopolimero
3 Ghiera di fissaggio in tecnopolimero
4 Manopola in tecnopolimero
5 Vite di registro in ottone
6 Chiocciola in ottone
7 Molla di registro in acciaio
8 Membrana a rotolamento
9 Guarnizione relieving in NBR
10 Otturatore con guarnizione vulcanizzata in NBR
11 Tappo in tecnopolimero
12 Molla premiotturatore in acciaio inox
13 O-Ring in NBR
14 Inserto filettato in ottone

Component Parts and Materials (GB)

1 Technopolymeric Boby
2 Technopolymeric Bell
3 Technopolymeric Fixing nut
4 Technopolymeric Knob
5 Brass Register screw
6 Brass Female screw
7 Steel Register spring
8 Membrane Rolling
9 NBR Relieving diaphragm
10 Shutter with NBR vulcanized seal
11 Technopolymeric Plug
12 Stainless steel Push-shutter spring
13 NBR O-Ring
14 Brass Threaded insert

Komponenten und Materialien (DE)

1 Technopolymer Gehäuse
2 Technopolymer Glocke
3 Technopolymer Befestigungsmutter
4 Technopolymer Reglerknopf
5 Messing Einstellschraube
6 Messingmutter
7 Regulierfeder
8 Rollmebrane
9 Dichtung NBR
10 Verschluss mit vulkanisierter NBR-Dichtung
11 Technopolymer Stopfen
12 Feder Edelstahl
13 O-Ring NBR
14 Messing Gewindebuchse

Matériaux et Composants (FR)

1 Corps en technopolymère
2 Cloche en technopolymère
3 Écrou de fixation technopolymère
4 Bouton de réglage technopolymère
5 Vis de réglage en laiton
6 Écrou en laiton
7 Ressort de régulation
8 Membrane à rouleau
9 Joint NBR
10 Obturateur avec joint NBR vulcanisé
11 Bouchon en technopolymère
12 Ressort acier inox
13 Joint torique en NBR
14 Insert taraudé en laiton

Materiales y componentes (ES)

1 Cuerpo en tecnopolímero
2 Campana en tecnopolímero
3 Tuerca de fijación en tecnopolímero
4 Pomo en tecnopolímero
5 Tornillo de registro en latón
6 Tuerca hembra en latón
7 Muelle de registro en acero
8 Membrana
9 Junta relieving en NBR
10 Obturador con junta vulcanizada en NBR
11 Tapón en tecnopolímero
12 Muelle obturador en acero inox
13 Junta tórica en NBR
14 Inserción roscada en latón

Materiais e Componentes (PT)

1 Corpo em tecnopolímero
2 Suporte interno em tecnopolímero
3 Porca de fixação em tecnopolímero
4 Manopola em tecnopolímero
5 Parafuso de regulagem em latão
6 Guia da mola em latão
7 Mola de regulagem em aço
8 Membrana interna de flutuação
9 Vedação de alívio em NBR
10 Obturador com vedação vulcanizada em NBR
11 Tampão em tecnopolímero
12 Mola de compensação em aço inox
13 O-Ring em NBR
14 Inserto roscado em latão

T070 Mini

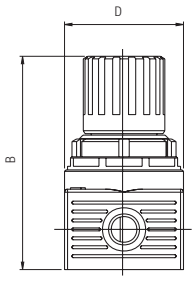

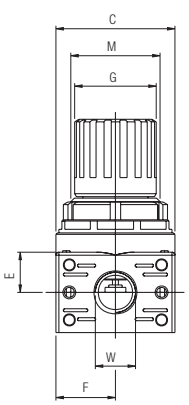

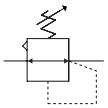

Dimensioni - *Dimensions - Abmessungen - Dimensions - Dimensiones - Dimensões.*

B	C	D	E	F	G	I	M	W
74	40	40	13.5	20	27.5	27	M30X1.5	1/8 - 1/4

Standard code in stock	Misura *Size Grösse Dimensions Medida Tamanho*	Filetto *Thread Gewinde Taraudage Rosca Rosca*	Regolazione *Regulation Regulation Réglage Regulación Regulagem*	Portata *Flow Rate Durchfluss Débit Caudal Vazão*
T070 002 030 000	REG.S.RAP. 0	1/8	0 ÷ 8 bar	600 Nl/min
T070 003 030 000	REG.S.RAP. 0	1/4	0 ÷ 8 bar	600 Nl/min

T080 MINI — REGOLATORE PER ACQUA

WATER REGULATOR
REGLER FÜR WASSER
RÉGULATEUR POUR EAU
REGULADOR PARA AGUA
REGULADOR PARA ÁGUA

Versione Alimentare vedi capitolo Food&Drinks (Cod. A080) - *Food version see chapter Food&Drinks (Code A080)*
Lebensmittelversion siehe Kapitel Lebensmittel&Getränke (Code A080) - Version alimentaire voir chapitre Alimentation et boissons (Code A080)
Versión alimentaria véase el capítulo Alimentos y Bebidas (Código A080) - Versão para alimentos, consulte o capítulo Alimentos e bebidas (código A080)

CARATTERISTICHE TECNICHE
TECHNICAL CHARACTERISTICS
TECHNISCHE ANGABEN
CARACTÉRISTIQUES TECHNIQUES
CARACTERÍSTICAS TÉCNICAS
CARACTERÍSTICAS TÉCNICAS

Norma di Riferimento
Reference standard
Entspricht der Norm
Norme de référence
Normativa de referencia
Norma de referência

1907/2006 REACH
2011/65/CE RoHS
PED 2014/68/UE

FLUIDO *FLUID* *MEDIEN* *FLUIDE* *FLUIDO* *FLUIDO*	Acqua *Water* *Wasser* *Eau* *Agua* *Água*
ATTACCO FILETTATO *THREADED* *ANSCHLUSS* *CONNEXION* *ROSCA* *CONEXÃO ROSCADA*	1/8" 1/4"
CAMPO DI REGOLAZIONE *REGULATION RANGE* *REGELBEREICH* *PLAGE DE RÉGLAGE* *CAMPO DE REGULACIÓN* *FAIXA DE REGULAGEM*	0 ÷ 2 bar 0 ÷ 4 bar 0 ÷ 8 bar STANDARD 0 ÷ 12 bar
PRESSIONE MAX *MAX PRESSURE* *DRUCK MAX* *PRESSION MAX* *PRESIÓN MAX* *PRESSÃO MAX*	15 bar

TEMPERATURA *TEMPERATURE* *BETRIEBSTEMPERAUTUR* *TEMPÉRATURE DE TRAVAIL* *TEMPERATURA* *TEMPERATURA*	5 °C + 50 °C
POSIZIONE DI MONTAGGIO *ASSEMBLY POSITION* *EINBAULAGE* *POSITION DE MONTAGE* *POSICIÓN DE MONTAJE* *POSIÇÃO DE MONTAGEM*	Verticale *Vertical* *Senkrecht* *Vertical* *Vertical* *Vertical*
ATTACCO MANOMETRO *MANOMETER FASTENING* *MANOMETERANSCHLUSS* *CONNEXION MANOMÈTRE* *CONEXIÓN MANÔMETRO* *ROSCA DO MANÔMETRO*	G 1/8

Tabella dei codici di ordinazione
Ordering codes
Bestellschlüssel
Code de commande
Tabla de codificación para pedidos
Tabela de codificação para compra

Code	Filetto *Thread* *Gewinde* *Taraudage* *Rosca* *Rosca*	Campo di regolazione *Regulation Range* *Regelbereich* *Plage de Réglage* *Campo de Regulación* *Faixa de Regulagem*			
T 0 8 0	0	0 3	0	3	0	0	0	0
	02 = G 1/8 03 = G 1/4		1 = 0÷2 bar 2 = 0÷4 bar 3 = 0÷8 bar 4 = 0÷12 bar		

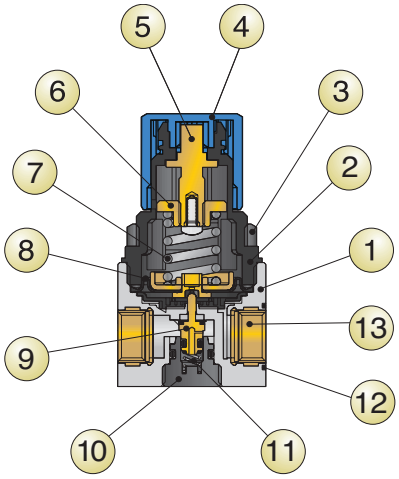

Materiali e Componenti — IT

1 Corpo in tecnopolimero
2 Campana in tecnopolimero
3 Ghiera di fissaggio in tecnopolimero
4 Manopola in tecnopolimero
5 Vite di registro in ottone
6 Chiocciola in ottone
7 Molla di registro in acciaio
8 Membrana a rotolamento
9 Otturatore con guarnizione vulcanizzata in NBR
10 Tappo in tecnopolimero
11 Molla premiotturatore in acciaio inox
12 O-Ring in NBR
13 Inserto filettato in ottone

Component Parts and Materials — GB

1 Technopolymeric Boby
2 Technopolymeric Bell
3 Technopolymeric Fixing nut
4 Technopolymeric Knob
5 Brass Register screw
6 Brass Female screw
7 Steel Register spring
8 Membrane Rolling
9 Shutter with NBR vulcanized seal
10 Technopolymeric Plug
11 Stainless steel Push-shutter spring
12 NBR O-Ring
13 Brass Threaded insert

Komponenten und Materialien — DE

1 Technopolymer Gehäuse
2 Technopolymer Glocke
3 Technopolymer Befestigungsmutter
4 Technopolymer Reglerknopf
5 Messing Einstellschraube
6 Messingmutter
7 Regulierfeder
8 Rollmebrane
9 Verschluss mit vulkanisierter NBR-Dichtung
10 Technopolymer Stopfen
11 Feder Edelstahl
12 O-Ring NBR
13 Messing Gewindebuchse

Matériaux et Composants — FR

1 Corps en technopolymère
2 Cloche en technopolymère
3 Écrou de fixation technopolymère
4 Bouton de réglage technopolymère
5 Vis de réglage en laiton
6 Écrou en laiton
7 Ressort de régulation
8 Membrane à rouleau
9 Obturateur avec joint NBR vulcanisé
10 Bouchon en technopolymère
11 Ressort acier inox
12 Joint torique en NBR
13 Insert taraudé en laiton

Materiales y componentes — ES

1 Cuerpo en tecnopolímero
2 Campana en tecnopolímero
3 Tuerca de fijación en tecnopolímero
4 Pomo en tecnopolímero
5 Tornillo de registro en latón
6 Tuerca hembra en latón
7 Muelle de registro en acero
8 Membrana enrollable
9 Obturador con junta vulcanizada en NBR
10 Tapón en tecnopolímero
11 Muelle obturador en acero inox
12 Junta tórica en NBR
13 Inserción roscada en latón

Materiais e Componentes — PT

1 Corpo em tecnopolímero
2 Suporte interno em tecnopolímero
3 Porca de fixação em tecnopolímero
4 Manopola em tecnopolímero
5 Parafuso de regulagem em latão
6 Guia da mola em latão
7 Mola de regulagem em aço
8 Membrana interna de flutuação
9 Obturador com vedação vulcanizada em NBR
10 Tampão em tecnopolímero
11 Mola de compensação em aço inox
12 O-Ring em NBR
13 Inserto roscado em latão

T080 Mini

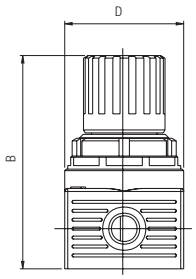

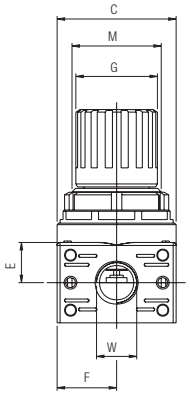

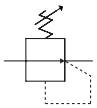

Dimensioni - *Dimensions - Abmessungen - Dimensions - Dimensiones - Dimensões.*

B	C	D	E	F	G	I	M	W
74	40	40	13.5	20	27.5	27	M30X1.5	1/8 - 1/4

Standard code in stock	Misura *Size Grösse Dimensions Medida Tamanho*	Filetto *Thread Gewinde Taraudage Rosca Rosca*	Regolazione *Regulation Regulation Réglage Regulación Regulagem*
T080 002 030 000	WATER REG. 0	1/8	0 ÷ 8 bar
T080 003 030 000	WATER REG. 0	1/4	0 ÷ 8 bar

T030 MINI

FILTRO REGOLATORE

FILTER REGULATOR
FILTERREGLER
FILTRE RÉGULATEUR
FILTRO REGULADOR
FILTRO-REGULADOR

CARATTERISTICHE TECNICHE
TECHNICAL CHARACTERISTICS
TECHNISCHE ANGABEN
CARACTÉRISTIQUES TECHNIQUES
CARACTERÍSTICAS TÉCNICAS
CARACTERÍSTICAS TÉCNICAS

Norma di Riferimento
Reference standard
Entspricht der Norm
Norme de référence
Normativa de referencia
Norma de referência

1907/2006 REACH
2011/65/CE RoHS
PED 2014/68/UE

FLUIDO *FLUID* *MEDIEN* *FLUIDE* *FLUIDO* *FLUIDO*	Aria Compressa *Compressed Air* *compressed air* *Air comprimé* *Aire comprimido* *Ar comprimido*
ATTACCO FILETTATO *THREADED* *ANSCHLUSS* *CONNEXION* *ROSCA* *CONEXÃO ROSCADA*	1/8" 1/4"
CAMPO DI REGOLAZIONE *REGULATION RANGE* *REGELBEREICH* *PLAGE DE RÉGLAGE* *CAMPO DE REGULACIÓN* *FAIXA DE REGULAGEM*	0 ÷ 2 bar 0 ÷ 4 bar 0 ÷ 8 bar STANDARD 0 ÷ 12 bar
SOGLIA DI FILTRAZIONE *FILTRATION GRADE* *FILTERFEINHEIT* *DEGRÉ DE FILTRATION* *GRADO DE FILTRACIÓN* *GRAU DE FILTRAGEM*	5 µm 20 µm STANDARD 50 µm
PORTATA a 6 BAR con Δp 1 bar *6 bar FLOW RATE with Δp 1 bar* *DURCHFLUSSWERT BEI 6 bar mit Δp 1 bar* *DÉBIT DE REFERENCE à 6 bar avec Δp 1 bar* *CAUDAL a 6 BAR con Δp 1 bar* *VAZÃO a 6 BAR com Δp 1 bar*	600 Nl/min
PRESSIONE MAX *MAX PRESSURE* *DRUCK MAX* *PRESSION MAX* *PRESIÓN MAX* *PRESSÃO MAX*	15 bar

TEMPERATURA *TEMPERATURE* *BETRIEBSTEMPERAUTUR* *TEMPÉRATURE DE TRAVAIL* *TEMPERATURA* *TEMPERATURA*	-10 °C + 50 °C	
POSIZIONE DI MONTAGGIO *ASSEMBLY POSITION* *EINBAULAGE* *POSITION DE MONTAGE* *POSICIÓN DE MONTAJE* *POSIÇÃO DE MONTAGEM*	Verticale *Vertical* *Senkrecht* *Vertical* *Vertical* *Vertical*	
CAPACITÀ TAZZA *BOWL CAPACITY* *MAX. KONDENSATMENGE* *VOLUME MAX. DES CONDENSATS* *CAPACIDAD TAZA* *CAPACIDADE DO COPO*	17.5 cm^3	
SCARICO CONDENSA *CONDENSATE EXHAUST* *KONDENSATABLASS* *PURGEUR DES CONDENSATS* *PURGA DE CONDENSADOS* *DRENO PARA CONDENSADO*	Manuale *Manual* *Manuell* *Manuel* *Manual* *Manual*	Semiautomatico *Semi Automatic* *Halbautomatisch* *Semi-Automatique* *Semiautomático* *Semi Automatic*
ATTACCO MANOMETRO *MANOMETER FASTENING* *MANOMETERANSCHLUSS* *CONNEXION MANOMÈTRE* *CONEXIÓN MANÓMETRO* *ROSCA DO MANÔMETRO*	G 1/8	

Tabella dei codici di ordinazione
Ordering codes
Bestellschlüssel
Code de commande
Tabla de codificación para pedidos
Tabela de codificação para compra

Code	Filetto *Thread* *Gewinde* *Taraudage* *Rosca* *Rosca*	Soglia di filtrazione *Filtration Grade* *Filterfeinheit* *Degré de Filtration* *Grado de Filtración* *Grau de Filtragem*	Campo di regolazione *Regulation Range* *Regelbereich* *Plage de Réglage* *Campo de Regulación* *Faixa de Regulagem*	Tipologia di scarico condensa *Condensate exhaust System* *Kondensatablass* *Purgeur des condensats* *Tipología de purga de condensados* *Tipo de dreno de condensado*
T 0 3 0 0	0 3	2	3	1 0 0 0
	02 = G 1/8 03 = G 1/4	1 = 5 µm 2 = 20 µm 3 = 50 µm	1 = 0÷2 bar 2 = 0÷4 bar 3 = 0÷8 bar 4 = 0÷12 bar	1 = Semiautomatico Manuale *Semiautomatic Manual* *Halbautomatisch Manuell* *Semi-Automatique Manuel* *Semiautomática Manual* *Semi-automático Manual*

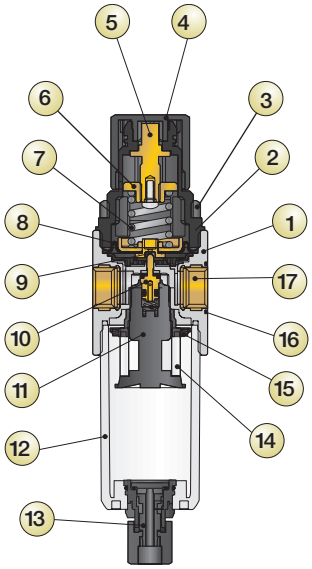

Materiali e Componenti	IT	Component Parts and Materials	GB	Komponenten und Materialien	DE
1	Corpo in tecnopolimero	1	Technopolymeric Body	1	Technopolymer Gehäuse
2	Campana in tecnopolimero	2	Technopolymeric Bell	2	Technopolymer Glocke
3	Ghiera di fissaggio in tecnopolimero	3	Technopolymeric Fixing nut	3	Technopolymer Befestigungsmutter
4	Manopola in tecnopolimero	4	Technopolymeric Knob	4	Technopolymer Reglerknopf
5	Vite di registro in ottone	5	Brass Register screw	5	Messing Einstellschraube
6	Chiocciola in ottone	6	Brass Female screw	6	Messingmutter
7	Molla di registro in acciaio	7	Register spring made in steel	7	Regulierfeder
8	Membrana a rotolamento	8	Rolling membrane	8	Rollmebrane
9	Guarnizione relieving in NBR	9	NBR Relieving diaphragm	9	Dichtung NBR
10	Otturatore con guarnizione vulcanizzata in NBR	10	Shutter with NBR vulcanized seal	10	Verschluss mit vulkanisierter NBR-Dichtung
11	Portafiltro in tecnopolimero	11	Technopolymeric Filter ring	11	Technopolymer Filterhalterung
12	Tazza in tecnopolimero	12	Technopolymeric Bowl	12	Technopolymer Behälter
13	Scarico condensa in tecnopolimero	13	Technopolymeric Condensate exhaust	13	Technopolymer Kondensatablass
14	Cartuccia filtrante in PE	14	PE Filtering cartridge	14	PE Filterpatrone
15	Centrifugatore in tecnopolimero	15	Technopolymeric Slinger	15	Technopolymer Zentrifuge
16	O-Ring in NBR	16	NBR O-Ring	16	O-Ring NBR
17	Inserto filettato in ottone	17	Brass Threaded insert	17	Messing Gewindebuchse

Matériaux et Composants	FR	Materiales y componentes	ES	Materiais e Componentes	PT
1	Corps en technopolymère	1	Cuerpo en tecnopolímero	1	Corpo em tecnopolímero
2	Cloche en technopolymère	2	Campana en tecnopolímero	2	Suporte interno em tecnopolímero
3	Écrou de fixation technopolymère	3	Tuerca de fijación en tecnopolímero	3	Porca de fixação em tecnopolímero
4	Bouton de réglage technopolymère	4	Pomo en tecnopolímero	4	Manopola em tecnopolímero
5	Vis de réglage en laiton	5	Tornillo de registro en latón	5	Parafuso de regulagem em latão
6	Écrou en laiton	6	Tuerca hembra en latón	6	Guia da mola em latão
7	Ressort de régulation	7	Muelle de registro en acero	7	Mola de regulagem em aço
8	Membrane à rouleau	8	Membrana	8	Membrana interna de flutuação
9	Joint NBR	9	Junta relieving en NBR	9	Vedação de alívio em NBR
10	Obturateur avec joint NBR vulcanisé	10	Obturador con junta vulcanizada en NBR	10	Obturador com vedação vulcanizada em NBR
11	Porte-filtre en technopolymère	11	Portafiltro en tecnopolímero	11	Suporte do filtro em tecnopolímero
12	Cuve en technopolymère	12	Taza en tecnopolímero	12	Copo em tecnopolímero
13	Purgeur de condensats en technopolymère	13	Purga de condensados en tecnopolímero	13	Dreno para condensado em tecnopolímero
14	Cartouche filtrante en PE	14	Cartucho filtrante en PE	14	Elemento filtrante em PE
15	Centrifuge en technopolymère	15	Centrifugador en tecnopolímero	15	Defletor em tecnopolímero
16	Joint torique en NBR	16	Junta tórica en NBR	16	O-Ring em NBR
17	Insert taraudé en laiton	17	Inserción roscada en latón	17	Inserto roscado em latão

T030 Mini

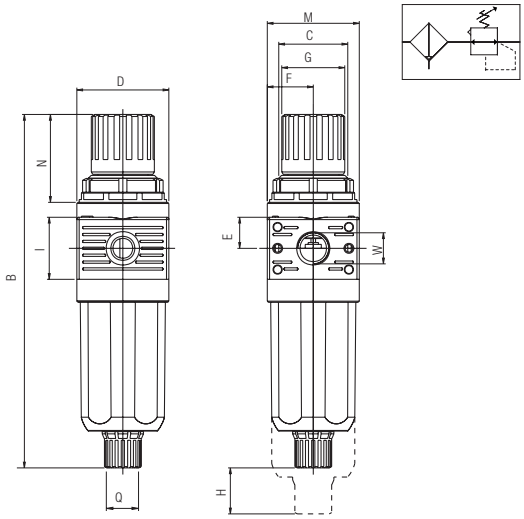

Dimensioni - *Dimensions - Abmessungen - Dimensions - Dimensiones - Dimensões.*

B	C	D	E	F	G	H	I	M	N	W
156	M30X1.5	40	13.5	20	27.5	11	27	40	40	1/8 - 1/4

Standard code in stock	Misura *Size* *Grösse* *Dimensions* *Medida* *Tamanho*	Filetto *Thread* *Gewinde* *Taraudage* *Rosca* *Rosca*	Filtrazione *Filtration* *Filterfeinheit* *Filtration* *Filtración* *Filtragem*	Regolazione *Regulation* *Regulation* *Réglage* *Regulación* *Regulagem*	Portata *Flow Rate* *Durchfluss* *Débit* *Caudal* *Vazão*
T030 002 231 000	FR 0	1/8	20µm	0 ÷ 8 bar	600 Nl/min
T030 003 231 000	FR 0	1/4	20µm	0 ÷ 8 bar	600 Nl/min

T040 MINI

LUBRIFICATORE

LUBRICATOR
ÖLER
LUBRIFICATEUR
LUBRICADOR
LUBRIFICADOR

CARATTERISTICHE TECNICHE
TECHNICAL CHARACTERISTICS
TECHNISCHE ANGABEN
CARACTÉRISTIQUES TECHNIQUES
CARACTERÍSTICAS TÉCNICAS
CARACTERÍSTICAS TÉCNICAS

Norma di Riferimento
Reference standard
Entspricht der Norm
Norme de référence
Normativa de referencia
Norma de referência

1907/2006 REACH
2011/65/CE RoHS
PED 2014/68/UE

FLUIDO *FLUID* *MEDIEN* *FLUIDE* *FLUIDO* *FLUIDO*	Aria Compressa *Compressed Air* *compressed air* *Air comprimé* *Aire comprimido* *Ar comprimido*
ATTACCO FILETTATO *THREADED* *ANSCHLUSS* *CONNEXION* *ROSCA* *CONEXÃO ROSCADA*	1/8" 1/4"
PORTATA a 6 BAR con Δp 1 bar *6 bar FLOW RATE with Δp 1 bar* *DURCHFLUSSWERT BEI 6 bar mit Δp 1 bar* *DÉBIT DE REFERENCE à 6 bar avec Δp 1 bar* *CAUDAL a 6 BAR con Δp 1 bar* *VAZÃO a 6 BAR com Δp 1 bar*	700 Nl/min
PRESSIONE MAX *MAX PRESSURE* *DRUCK MAX* *PRESSION MAX* *PRESIÓN MAX* *PRESSÃO MAX*	15 bar
TEMPERATURA *TEMPERATURE* *BETRIEBSTEMPERAUTUR* *TEMPÉRATURE DE TRAVAIL* *TEMPERATURA* *TEMPERATURA*	-10 °C + 50 °C

VITI DI FISSAGGIO *WALL CLAMPING SCREWS* *BEFESTIGUNGSSCHRAUBEN* *VIS DE FIXATION* *TORNILLOS DE FIJACIÓN* *PARAFUSOS DE FIXAÇÃO*	M3
POSIZIONE DI MONTAGGIO *ASSEMBLY POSITION* *EINBAULAGE* *POSITION DE MONTAGE* *POSICIÓN DE MONTAJE* *POSIÇÃO DE MONTAGEM*	Verticale *Vertical* *Senkrecht* *Vertical* *Vertical* *Vertical*
CAPACITÀ TAZZA *BOWL CAPACITY* *MAX. KONDENSATMENGE* *VOLUME MAX. DES CONDENSATS* *CAPACIDAD TAZA* *CAPACIDADE DO COPO*	28 cm^3
OLI CONSIGLIATI *RECOMMENDED OILS* *EMPFOHLENE ÖLE* *HUILES RECOMMANDÉES* *ACEITE ACONSEJADO* *ÓLEOS RECOMENDADOS*	ISO VG 22A CLASS ISO 3448 NORMA

Tabella dei codici di ordinazione
Ordering codes
Bestellschlüssel
Code de commande
Tabla de codificación para pedidos
Tabela de codificação para compra

Code	Filetto *Thread* *Gewinde* *Taraudage* *Rosca* *Rosca*	Tipologia di caricamento olio *Oil loading System* *Die Öleinfüllung erfolgt* *Le remplissage d'huile est* *Tipología de carga de aceite* *Tipo de abastecimento de óleo*
T 0 4 0	0 0 2	0 0 0 1 0 0
	02 = G 1/8 03 = G 1/4	1 = Manuale *Manual* *Manuell* *Manuel* *Manual* *Manual*

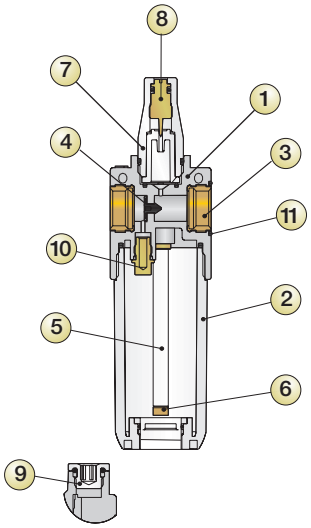

Materiali e Componenti (IT)

1 Corpo in tecnopolimero
2 Tazza in tecnopolimero
3 Inserto filettato in ottone
4 Membrana dispositivo Venturi
5 Tubo aspirazione olio in PA11
6 Filtrino
7 Cupola visiva in tecnopolimero trasparente
8 Spillo regolazione portata olio in ottone
9 Tappo caricamento olio in ottone
10 Diffusore aria in ottone
11 O-Ring in NBR

Component Parts and Materials (GB)

1 Technopolymeric Body
2 Technopolymeric Bowl
3 Brass Threaded insert
4 Membrane Venturi device
5 Oil aspiration tube made in PA11
6 Small filter
7 Trasparent technopolymeric Visual dome
8 Brass Oil regulating capacity pin
9 Brass Oil loading plug
10 Brass Air diffuser
11 NBR O-Ring

Komponenten und Materialien (DE)

1 Technopolymer Gehäuse
2 Technopolymer Glocke
3 Messing Gewindebuchse
4 Venturi Vorrichtungs Membrane
5 Öl-Ansaugrohr aus PA11
6 Ansaugfilter
7 Technopolymer Sichtkuppel
8 Einstellschraube aus Messing
9 Öleinfüllstopfen aus Messing
10 Luftdiffusor (Zerstäuber) Messing
11 O-Ring NBR

Matériaux et Composants (FR)

1 Corps en technopolymère
2 Cloche en technopolymère
3 Insert taraudé en laiton
4 Dlispositif venturi à membrane
5 Tube d'aspiration d'huile en PA11
6 Fliltre d'aspiration
7 Dôme de visualisation en technopolymère
8 Vis de régulation en laiton
9 Bouchon de remplissage d'huile en laiton
10 Diffuseur d'air en laiton
11 Joint torique en NBR

Materiales y componentes (ES)

1 Cuerpo en tecnopolímero
2 Taza en tecnopolímero
3 Inserción roscada en latón
4 Membrana dispositivo Venturi
5 Tubo aspiración aceite en PA11
6 Filtro pequeño
7 Cúpula visor en tecnopolímero transparente
8 Tornillo de regulación caudal de aceite en latón
9 Tapón carga aceite en latón
10 Difusor aire en latón
11 Junta tórica en NBR

Materiais e Componentes (PT)

1 Corpo em tecnopolímero
2 Copo em tecnopolímero
3 Inserto roscado em latão
4 Membrana de dispositivo Venturi
5 Tubo de sucção óleo em PA11
6 Mini-Filtro
7 Cúpula do visor de gotejamento em tecnopolímero transparente
8 Pino de regulagem da vazão de óleo em latão
9 Tampão de carregamento de óleo em latão
10 Difusor de ar em latão
11 O-Ring em NBR

T040 Mini

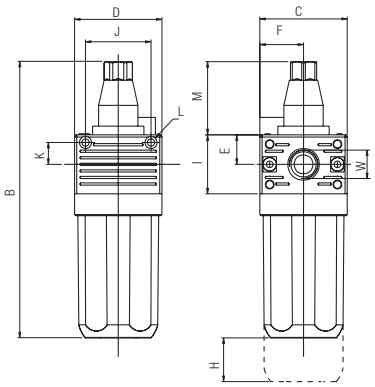

Dimensioni - *Dimensions - Abmessungen - Dimensions - Dimensiones - Dimensões.*

B	C	D	E	F	H	I	J	K	L	M	W
130	40	40	13.5	20	11	27	30	10	Ø X M3	33.5	1/8 - 1/4

Standard code in stock	Misura *Size Grösse Dimensions Medida Tamanho*	Filetto *Thread Gewinde Taraudage Rosca Rosca*	Portata *Flow Rate Durchfluss Débit Caudal Vazão*
T040 002 000 100	LUB 0	1/8	700 Nl/min
T040 003 000 100	LUB 0	1/4	700 Nl/min

T100 MINI

FR + L

CARATTERISTICHE TECNICHE
TECHNICAL CHARACTERISTICS
TECHNISCHE ANGABEN
CARACTÉRISTIQUES TECHNIQUES
CARACTERÍSTICAS TÉCNICAS
CARACTERÍSTICAS TÉCNICAS

Norma di Riferimento
Reference standard
Entspricht der Norm
Norme de référence
Normativa de referencia
Norma de referência

1907/2006 REACH
2011/65/CE RoHS
PED 2014/68/UE

FLUIDO *FLUID* *MEDIEN* *FLUIDE* *FLUIDO* *FLUIDO*	Aria Compressa *Compressed Air* *compressed air* *Air comprimé* *Aire comprimido* *Ar comprimido*
ATTACCO FILETTATO *THREADED* *ANSCHLUSS* *CONNEXION* *ROSCA* *CONEXÃO ROSCADA*	1/8" 1/4"
SOGLIA DI FILTRAZIONE *FILTRATION GRADE* *FILTERFEINHEIT* *DEGRÉ DE FILTRATION* *GRADO DE FILTRACIÓN* *GRAU DE FILTRAGEM*	5 µm 20 µm STANDARD 50 µm
CAMPO DI REGOLAZIONE *REGULATION RANGE* *REGELBEREICH* *PLAGE DE RÉGLAGE* *CAMPO DE REGULACIÓN* *FAIXA DE REGULAGEM*	0 ÷ 2 bar 0 ÷ 4 bar 0 ÷ 8 bar STANDARD 0 ÷ 12 bar
PORTATA a 6 BAR con Δp 1 bar *6 bar FLOW RATE with Δp 1 bar* *DURCHFLUSSWERT BEI 6 bar mit Δp 1 bar* *DÉBIT DE REFERENCE à 6 bar avec Δp 1 bar* *CAUDAL a 6 BAR con Δp 1 bar* *VAZÃO a 6 BAR com Δp 1 bar*	260 Nl/min

PRESSIONE MAX *MAX PRESSURE* *DRUCK MAX* *PRESSION MAX* *PRESIÓN MAX* *PRESSÃO MAX*	15 bar
TEMPERATURA *TEMPERATURE* *BETRIEBSTEMPERAUTUR* *TEMPÉRATURE DE TRAVAIL* *TEMPERATURA* *TEMPERATURA*	-10 °C + 50 °C
VITI DI FISSAGGIO *WALL CLAMPING SCREWS* *BEFESTIGUNGSSCHRAUBEN* *VIS DE FIXATION* *TORNILLOS DE FIJACIÓN* *PARAFUSOS DE FIXAÇÃO*	M3
POSIZIONE DI MONTAGGIO *ASSEMBLY POSITION* *EINBAULAGE* *POSITION DE MONTAGE* *POSICIÓN DE MONTAJE* *POSIÇÃO DE MONTAGEM*	Verticale *Vertical* *Senkrecht* *Vertical* *Vertical* *Vertical*
OLI CONSIGLIATI *RECOMMENDED OILS* *EMPFOHLENE ÖLE* *HUILES RECOMMANDÉES* *ACEITE ACONSEJADO* *ÓLEOS RECOMENDADOS*	ISO VG 22A CLASS ISO 3448 NORMA

Tabella dei codici di ordinazione
Ordering codes
Bestellschlüssel
Code de commande
Tabla de codificación para pedidos
Tabela de codificação para compra

Code	Filetto *Thread* *Gewinde* *Taraudage* *Rosca* *Rosca*	Soglia di filtrazione *Filtration Grade* *Filterfeinheit* *Degré de Filtration* *Grado de Filtración* *Grau de Filtragem*	Campo di regolazione *Regulation Range* *Regelbereich* *Plage de Réglage* *Campo de Regulación* *Faixa de Regulagem*	Tipologia di scarico condensa *Condensate exhaust System* *Kondensatablass* *Purgeur des condensats* *Tipología de purga de condensados* *Tipo de dreno de condensado*	Tipologia di caricamento olio *Oil loading System* *Die Öleinfüllung erfolgt* *Le remplissage d'huile est* *Tipología de carga de aceite* *Tipo de abastecimento de óleo*
T 1 0 0 0	0 3	2	3	1	1 0 0
	02 = G 1/8 03 = G 1/4	1 = 5 µm 2 = 20 µm 3 = 50 µm	1 = 0÷2 bar 2 = 0÷4 bar 3 = 0÷8 bar 4 = 0÷12 bar	1 = Semiautomatico Manuale *Semiautomatic Manual* *Halbautomatisch Manuell* *Semi-Automatique Manuel* *Semiautomática Manual* *Semi-automático Manual*	1 = Manuale *Manual* *Manuell* *Manuel* *Manual* *Manual*

T100 Mini

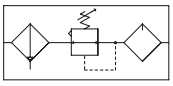

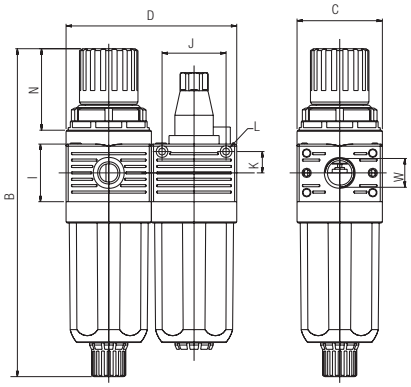

Dimensioni - *Dimensions - Abmessungen - Dimensions - Dimensiones - Dimensões.*

B	C	D	I	J	K	L	N	W
156	40	80	27	30	10	Ø X M3	40	1/8 - 1/4

Standard code in stock	**Misura** *Size Grösse Dimensions Medida Tamanho*	**Filetto** *Thread Gewinde Taraudage Rosca Rosca*	**Filtrazione** *Filtration Filterfeinheit Filtration Filtración Filtragem*	**Regolazione** *Regulation Regulation Réglage Regulación Regulagem*	**Portata** *Flow Rate Durchfluss Débit Caudal Vazão*
T100 002 231 100	FR+L 0	1/8	20µm	0-8 bar	260 Nl/min
T100 003 231 100	FR+L 0	1/4	20µm	0-8 bar	260 Nl/min

T400 MINI

F + FC

CARATTERISTICHE TECNICHE
TECHNICAL CHARACTERISTICS
TECHNISCHE ANGABEN
CARACTÉRISTIQUES TECHNIQUES
CARACTERÍSTICAS TÉCNICAS
CARACTERÍSTICAS TÉCNICAS

Norma di Riferimento
Reference standard
Entspricht der Norm
Norme de référence
Normativa de referencia
Norma de referência

1907/2006 REACH
2011/65/CE RoHS
PED 2014/68/UE

FLUIDO *FLUID* *MEDIEN* *FLUIDE* *FLUIDO* *FLUIDO*	Aria Compressa *Compressed Air* *compressed air* *Air comprimé* *Aire comprimido* *Ar comprimido*
ATTACCO FILETTATO *THREADED* *ANSCHLUSS* *CONNEXION* *ROSCA* *CONEXÃO ROSCADA*	1/8" 1/4"
SOGLIA DI FILTRAZIONE *FILTRATION GRADE* *FILTERFEINHEIT* *DEGRÉ DE FILTRATION* *GRADO DE FILTRACIÓN* *GRAU DE FILTRAGEM*	5 µm + 0.01 µm
PORTATA a 6 BAR con Δp 1 bar *6 bar FLOW RATE with Δp 1 bar* *DURCHFLUSSWERT BEI 6 bar mit Δp 1 bar* *DÉBIT DE REFERENCE à 6 bar avec Δp 1 bar* *CAUDAL a 6 BAR con Δp 1 bar* *VAZÃO a 6 BAR com Δp 1 bar*	370 Nl/min

PRESSIONE MAX *MAX PRESSURE* *DRUCK MAX* *PRESSION MAX* *PRESIÓN MAX* *PRESSÃO MAX*	15 bar
TEMPERATURA *TEMPERATURE* *BETRIEBSTEMPERAUTUR* *TEMPÉRATURE DE TRAVAIL* *TEMPERATURA* *TEMPERATURA*	-10 °C + 50 °C
VITI DI FISSAGGIO *WALL CLAMPING SCREWS* *BEFESTIGUNGSSCHRAUBEN* *VIS DE FIXATION* *TORNILLOS DE FIJACIÓN* *PARAFUSOS DE FIXAÇÃO*	M3
POSIZIONE DI MONTAGGIO *ASSEMBLY POSITION* *EINBAULAGE* *POSITION DE MONTAGE* *POSICIÓN DE MONTAJE* *POSIÇÃO DE MONTAGEM*	Verticale *Vertical* *Senkrecht* *Vertical* *Vertical* *Vertical*

Tabella dei codici di ordinazione
Ordering codes
Bestellschlüssel
Code de commande
Tabla de codificación para pedidos
Tabela de codificação para compra

Code	Filetto *Thread* *Gewinde* *Taraudage* *Rosca* *Rosca*	Soglia di filtrazione *Filtration Grade* *Filterfeinheit* *Degré de Filtration* *Grado de Filtración* *Grau de Filtragem*	Tipologia di scarico condensa *Condensate exhaust System* *Kondensatablass* *Purgeur des condensats* *Tipologia de purga de condensados* *Tipo de dreno de condensado*
T 4 0 0 0	0 3	4 0	1 0 0 0

02 = G 1/8
03 = G 1/4

4 = 0.01 µm

1 = Semiautomatico Manuale
Semiautomatic Manual
Halbautomatisch Manuell
Semi-Automatique Manuel
Semiautomática Manual
Semi-automático Manual

CARTUCCIA COALESCENTE
COALESCER CARTRIDGE
KOALESZENZ PATRONE
CARTOUCHE COALESCENTE
CARTUCHO COALESCENTE
ELEMENTO COALESCENTE

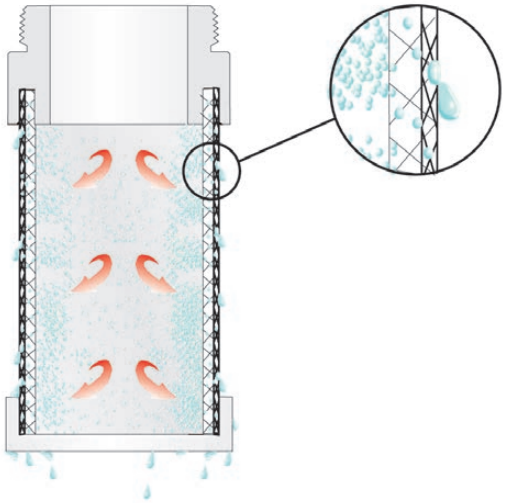

MICROFIBRE INCROCIATE
INTERLACED MICROFIBERS
MICROFIBER GEFLECHT
MICROFIBRES CROISÉES
MICROFIBRAS CRUZADAS
MICROFIBRAS ENTRELAÇADAS

Informazioni IT

La cartuccia a coalescenza è costituita da uno strato di microfibre sorrette da una struttura esterna in acciaio inox.

La cartuccia a coalescenza, sfruttando i principi dell'impatto inerziale, dell'intercettazione e della coalescenza, obbliga le particelle di liquido che l'attraversano ad unirsi formando microgocce più grandi che, per gravità, precipitano sul fondo del contenitore.

Il filtro a coalescenza usato come disoleatore permette di ottenere un'aria in uscita priva di olio.

Si consiglia di montare a monte del filtro a coalescenza un filtro da 5 µm che trattenga le particelle solide evitando così l'intasamento della cartuccia a coalescenza.

Informations GB

Coalescer cartridge is made of microfiber layer with external stainless steel structure.

Coalescing cartridge uses inertial impact, interception and coalescense to gather liquid particles into drops. These drops will fall into bowl bottom.

Coalescing Filter is used as Oil Separator which removes oil-vapours from air output.

We recommend to install a 5 µm Filter upstream to protect coalescing filter from choking of cartridge.

Informationen DE

Die Koaleszenz Patrone ist aus einer Mikrofaser-Schicht mit externer Drahtgewebestruktur aus rostfreiem Stahl angefertigt.

Der Filter, der nach dem Koaleszenz- und Gravitationsprinzip arbeitet, zwingt die Teilchen der Flüssigkeit sich in grössere Tropfen zu bilden, welche durch die Schwerkraft dann auf den Boden des Behälters sinken.

Der Koaleszenzfilter wird als Ölabscheider (Separator) verwendet und somit erhält man einen ölfreien Luftausgang.

Vor dem Koaleszenzfilter empfehlen wir Ihnen einen Vorfilter von 5 µm zu montieren, um die festen Teilchen zurückzuhalten, wodurch das Verstopfen der Koaleszenz Patrone verhindert wird.

Informations FR

La cartouche à coalescence est composée de plusieurs couches de microfibres avec une structure externe en acier inoxydable. Les microfibres aux caractéristiques coalescentes et la force de gravitation interceptent les particules solides et les aérosols d'huile pour former des gouttes qui tombent dans le fond du bol avant d'être purgées.

Le filtre de coalescence est utilisé comme un séparateur d'huile et permet ainsi d'obtenir un air exempt d'huile.

Nous recommandons d'installer un filtre 5 microns en amont pour protéger le filtre à coalescence contre l'encrassement trop rapide.

Información ES

El cartucho coalescente está constituido de una capa de microfibras apoyado por una estructura externa de acero inox. El cartucho coalescente, utiliza los principios del impacto inercial, de la interceptación y la coalescencia, obliga a las partículas de líquido que lo atraviesan a unirse formando microgotas más grandes que, por gravedad precipitan en el fondo de la taza.
El filtro coalescente utilizado como desoleador permite obtener un aire en la salida exento de aceite.
Se aconseja de montar previamente al filtro coalescente un fltro de 5 µm que retenga las partículas sólidas evitando así la obturación del cartucho coalescente.

Informações PT

O elemento coalescente é constituído de um malha de microfibra com uma estrutura externa em aço inox.

Este elemento filtrante utiliza os princípios do impacto inercial, da interceptação e da coalescência para juntar as partículas líquidas que o atravessam formando gotas maiores e que por gravidade escorrem para o fundo do copo.

Pode ser utilizado para eliminação de óleo e vapor de óleo permitindo a obtenção de um ar limpo e isento destes.

Se aconselha a montagem de um filtro de 5 µm na entrada para a eliminação de particulado sólido evitando assim o entupimento prematuro do elemento coalscente.

T400 Mini

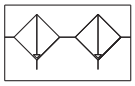

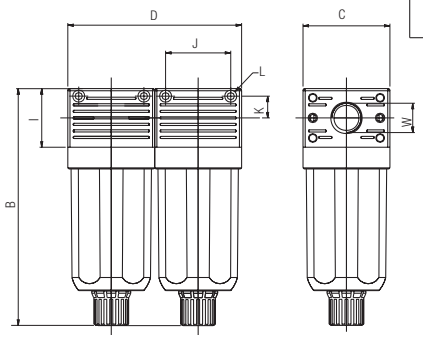

Dimensioni - *Dimensions - Abmessungen - Dimensions - Dimensiones - Dimensões.*

B	C	D	I	J	K	L	W
109	40	80	27	30	10	Ø X M3	1/8 - 1/4

Standard code in stock	**Misura** *Size Grösse Dimensions Medida Tamanho*	**Filetto** *Thread Gewinde Taraudage Rosca Rosca*	**Filtrazione** *Filtration Filterfeinheit Filtration Filtración Filtragem*	**Portata** *Flow Rate Durchfluss Débit Caudal Vazão*
T400 002 401 000	FIL+FC 0	1/8	5µm + 0.01µm	370 Nl/min
T400 003 401 000	FIL+FC 0	1/4	5µm + 0.01µm	370 Nl/min

T500

PIASTRINA DI COLLEGAMENTO
CONNECTION PLATE
ANSCHLUSSSATZ
ELÉMENT DE LIAISON
PLACAS DE UNIÓN
PLACA DE MONTAGEM

Code	
T500 000 000 000	FRL 0

T520

GRUPPO TAZZA FILTRO
BOWL FOR FILTER UNIT
BEHÄLTERSATZ FÜR FILTER
CUVE POUR UNITÉ DE FILTRE
GRUPO TAZA FILTRO
COPO PARA FILTRO

Code	
T520 000 001 000	FRL 0

T530

GRUPPO TAZZA LUBRIFICATORE
BOWL FOR LUBRICATOR UNIT
BEHÄLTERSATZ FÜR ÖLER
CUVE POUR LUBRIFICATEUR
GRUPO TAZA LUBRICADOR
COPO PARA LUBRIFICADOR

Code	
T530 000 000 100	FRL 0

T545

FILTRO A COALESCENZA
COALESCER FILTER
KOALESZENZFILTER
FILTRE COALESCENT
FILTRO COALESCENTE
FILTRO COALESCENTE

Code	
T545 000 000 000	FRL 0

DIS00

DISTRIBUTORE D'ARIA
AIR DISTRIBUTOR
DRUCKLUFTVERTEILER
BLOC DE DISTRIBUTION D'AIR
DISTRIBUIDOR DE AIRE
DISTRIBUDOR DE AR

Code		A	B	C	D
DIS00 001 100 NE	FRL 0	27	40	1/8	30

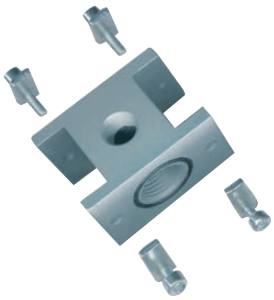

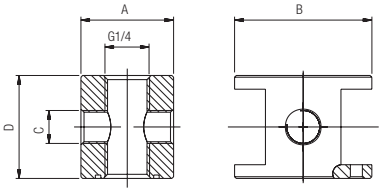

FIL04

FILTRO SINTERIZZATO
SINTERED FILTER
SINTERFILTER
FILTRE FRITTÉ
FILTRO SINTERIZADO
FILTRO SINTERIZADO

Code		
FIL04 003 805 SC	FRL 0	5 µm
FIL04 003 820 SC	FRL 0	20 µm
FIL04 003 850 SC	FRL 0	50 µm

REG06

MOLLA DI REGISTRO
REGISTER SPRING
FEDER FÜR REGLER
RESSORT POUR RÉGLEUR
MUELLE DE REGISTRO
MOLA DE REGULAGEM

Code		
REG06 005 401 SC	FRL 0	0 ÷ 2 bar
REG06 005 402 SC	FRL 0	0 ÷ 4 bar
REG06 005 403 SC	FRL 0	0 ÷ 8 bar
REG06 005 404 SC	FRL 0	0 ÷ 12 bar

REG09

GRUPPO MEMBRANA
MEMBRANE UNIT
ERSATZMEMBRANE
MEMBRANE DE RECHANGE
GRUPO MEMBRANA
MEMBRANA

Code	
REG09 001 700 SC	FRL 0

REG16

STAFFA DI FISSAGGIO
CLAMP BRACKET
BEFESTIGUNGSWINKEL
ÉQUERRE DE FIXATION
SOPORTE DE FIJACIÓN
SUPPORTE DE FIXAÇÃO

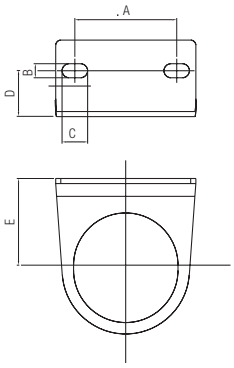

Code		A	B	C	D	F
REG16 005 000 NE	FRL 0	21.5	5.5	12	15	31