SERIE L - CILINDRI ISO 15552 / 6431

CYLINDER ISO 15552 / 6431
ZYLINDER ISO 15552 / 6431
VÉRINS ISO 15552 / 6431
CILINDROS ISO 15552 / 6431
CILINDROS ISO 15552 / 6431



- *Light weight*
- *Low friction*
- *Clean design*
- *Adjustable cushion*
- *Long lasting quality*
- *Multiple version for every application*
- *Aluminium piston*

SERIE T

Ø 32÷125

Serie T tubo in alluminio con tiranti.
Serie T *Aluminum profile with tie rods.*
Serie T *Aluminiumrohre mit Gewindestangenbefestigung.*
Serie T *tube en aluminium avec tirants.*
Serie T *Camisa en aluminio perfil redondo con tirantes.*
Série T *Tubo de alumínio com tirantes.*



FORZE E CONSUMI
FORCES AND CONSUMPTIONS
KRÄFTE UND LUFTVERBRAUCH
FORCES ET CONSOMMATIONS D'AIR
FUERZAS Y CONSUMOS
FORÇAS E CONSUMOS

Vedi pag. 18.63 - 18.64
See page 18.63 - 18.64
Siehe Seite 18.63 - 18.64
Voir pag. 18.63 - 18.64
Ver pág. 18.63 - 18.64
Ver pág. 18.63 - 18.64

CARATTERISTICHE TECNICHE
TECHNICAL CHARACTERISTICS
TECHNISCHE ANGABEN
CARACTÉRISTIQUES TECHNIQUES
CARACTERÍSTICAS TÉCNICAS
CARACTERÍSTICAS TÉCNICAS

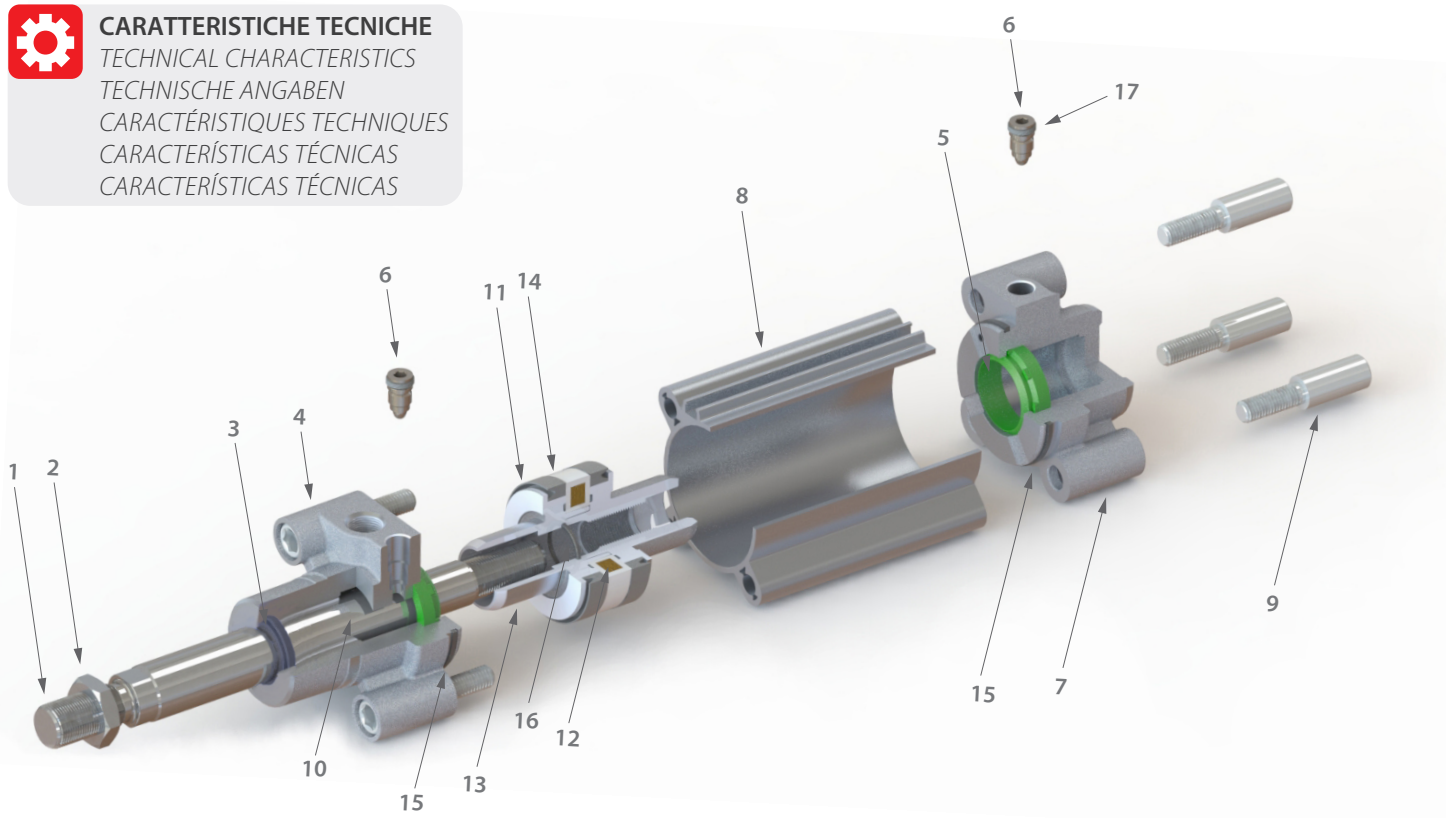

Materiali e Componenti/ Standard	IT
1	Asta pistone acciaio C40 Cromato
2	Dado in acciaio zincato
3	Guarnizione asta in PU
4	Testata anteriore in alluminio
5	Guarnizioni ammortizzo in NBR
6	Spillo ammortizzatore in Acciaio zincato
7	Testata posteriore in alluminio
8	Camicia cilindro in alluminio anodizzato
9	Vite di fissaggio in Acciaio zincato
10	Boccola KU
11	Guarnizioni pistone in NBR
12	Magnete in plastoferrite
13	Pistone in alluminio
14	Fascia guida
15	O-Ring in NBR (Testata Anteriore)
16	O-Ring in NBR (Pistone)
17	O-Ring in NBR (Vite Ammortizzo)

Component Parts and Materials / Standard	GB
1	*Chrome-plated Steel C40 piston rod*
2	*Zinc-plated steel nut*
3	*PU rod seal*
4	*Aluminium front head*
5	*NBR cushion seal*
6	*Zinc-plated steel cushion screw*
7	*Aluminium rear head*
8	*Anodized Aluminium cylinder profile.*
9	*Zinc-plated screw*
10	*KU bushing*
11	*NBR piston seals*
12	*Plastoferrite magnet*
13	*Aluminium piston*
14	*Guide*
15	*NBR O-Ring (front head)*
16	*NBR O-Ring (piston)*
17	*NBR O-Ring (cushion screw)*

Komponenten und Materialien / Standard	DE
1	*Kolbenstange Stahl C40 verchromt*
2	*Stahlmutter verzinkt*
3	*Kolbenstangendichtung aus PU*
4	*Zylinderkopf Aluminium*
5	*Dämpfungsdichtung aus NBR*
6	*Dämpfungsschraube Stahl verzinkt*
7	*Zylinderdeckel Aluminium*
8	*Zylinderrohr Aluminium eloxiert*
9	*Flanschschrauben Stahl verzinkt*
10	*Deckel KU*
11	*Kolbendichtung aus Polyurethan oder NBR*
12	*Magnetring Plastoferrit*
13	*Kolbenflansch Aluminium*
14	*Führung*
15	*O-Ring Dichtung aus NBR (Zylinderkopf)*
16	*O-Ring Dichtung aus NBR (Kolben)*
17	*O-Ring Dichtung aus NBR (Dämpfungsschraube)*

Matériaux et Composants / Standard	FR
1	*Tige de piston en acier chromé C40*
2	*Ecrou en acier galvanisé*
3	*Joint de tige en PU*
4	*Flasque avant en aluminium*
5	*Joint d'amortisseur en NBR*
6	*Vis de réglage d'amortisseur en acier galvanisé*
7	*Flasque arrière en aluminium*
8	*Corps en aluminium anodisé*
9	*Vis en acier galvanisé*
10	*Flasque KU*
11	*Joint de piston en polyuréthane ou NBR*
12	*Aimants en plastoferrite*
13	*Piston en aluminium*
14	*Bande de guidage ou Guide*
15	*Joint torique en NBR (Flasque)*
16	*Joint torique en NBR (Piston)*
17	*Joint torique en NBR (Vis de réglage d'amortisseur)*

Materiales y componentes / Standard	ES
1	*Vástago pistón acero C40 Cromato*
2	*Tuerca en acero zincado*
3	*Junta vástago en PU*
4	*Tapa anterior en aluminio*
5	*Junta de amortiguación en NBR*
6	*Tornillo de amortiguación en Acero zincado*
7	*Tapa posterior en aluminio*
8	*Camisa cilindro en aluminio anodizado*
9	*Tornillos de fijación en Acero zincado*
10	*Cojinete KU*
11	*Juntas pistón en poliuretano o NBR*
12	*Magnete en plastoferrita*
13	*Pistón en aluminio*
14	*Guía*
15	*Junta tórica en NBR (Tapa anterior)*
16	*Junta tórica en NBR (Pistón)*
17	*Junta tórica en NBR (Tornillos amortiguación)*

Materiais e Componentes /Standard	PT
1	*Haste do cilindro em Aço C40 Cromado*
2	*Porca em aço zincado*
3	*Vedação da haste em PU*
4	*Cabeçote frontal em alumínio*
5	*Vedação do amortecimento em NBR*
6	*Parafuso de Regulagem do Amortecimento em Aço Zincado*
7	*Cabeçote traseiro em alumínio*
8	*Camisa do cilindro em alumínio anodizado*
9	*Parafusos de fixação em Aço Zincado*
10	*Bucha KU*
11	*Vedação do êmbolo em poliuretano ou NBR*
12	*Imã em plastoferrite*
13	*Êmbolo em alumínio*
14	*Guia e protetor do magnético*
15	*O-ring em NBR (Cabeçote frontal)*
16	*O-ring em NBR (Êmbolo)*
17	*O-ring em NBR (Parafuso do amortecimento)*

Norma di Riferimento
Reference standard
Entspricht der Norm
Norme de référence
Normativa de referencia
Norma de referência

1907/2006 REACH
2011/65/CE RoHS
SILICON FREE
II 2GD Ex h IIC T6





Fluidi compatibili
Aria compressa filtrata lubrificata
e non lubrificata.

Fluids
Filtered and lubricated compressed air as well as non lubricated air.

Geignete Medien
Gefilterte druckluft, auch für mit öl versetzte druckluft geeignet.

Fluides compatibles
Air comprimé filtré, lubrifié ou non lubrifié.

Fluidos compatibles
Aire comprimido filtrado lubricado y no lubricado.

Fluidos compatíveis
Ar comprimido filtrado e lubrificado ou não lubrificado.

Alesaggi
Bores
Durchmesser
Diamètres
Diámetros
Diâmetros

32 - 40 - 50 - 63 - 80 - 100 - 125 mm

Funzionamento
Semplice effetto magnetico
(non magnetico su richiesta).
Doppio effetto ammortizzato magnetico
(non magnetico su richiesta), stelo singolo o passante. Tandem.

Functioning
Single acting magnetic (non-magnetic upon request). Double cushioned acting, magnetic (non-magnetic upon request), single or double end rod. Tandem.

Funktion
Einfachwirkend, magnetisch (nicht magnetisch auf Anfrage). Doppeltwirkend, gedämpft, magnetisch (nicht magnetisch auf Anfrage), einseitige oder durchgehende Kolbenstange. Tandemzylinder.

Exécutions
Simple effet magnétique (non magnétique sur demande). Double effet amorti, magnétique (non magnétique sur demande), tige simple ou traversante. Tandem.

Funcionamiento
Simple efecto magnético (no magnético bajo solicitud). Doble efecto amortiguado, magnético (no magnético bajo solicitud), vástago simple o pasante. Tandem.

Funcionamento
Simples ação magnética (não magnética sob solicitação). Dupla ação com amortecimento, magnética (não magnética sob solicitação), haste simples ou passante. Tandem.

Temperature NBR
Temperatures NBR
Temperatur NBR
Températures NBR
Temperaturas NBR
Temperaturas NBR

0 °C (-20 °C con aria secca)
(-20 °C with dry air)
(-20 °C mit trockener Luft)
(-20 °C avec air sec)
(-20 °C con aire seco)
(-20 °C com ar seco)

+ 80 °C

Sensori consigliati
Sensors recommended
Empfohlene Sensoren
Capteurs recommandés
Sensores recomendados
Sensores aconselhados

DT

Corse Standard
Standard Strokes
Standardhub
Courses standards
Carreras Standard
Cursos Padrão

from 25 to 1000 mm
Corse a richiesta: fino a 2700 mm
Strokes on Demand: Up to 2700 mm
Auf Anfrage: Bis 2700 mm
Course sur demande: Jusqu'à 2700 mm
Carreras bajo Demanda: Hasta 2700 mm
Cursos sob encomenda: Até 2700 mm

Pressioni
Pressures
Druckbereich
Pressions
Presiones
Pressões

1 bar (0.1 MPa)
10 bar (1 MPa)

Pressione di spunto: 0,3 bar (0.03 MPa)
Starting pressure: 0,3 bar (0.03 MPa)
Schaumdruck: 0,3 bar (0.03 Mpa)
Pression de démarrage: 0,3 bar (0.03 MPa)
Presión de arranque: 0,3 bar (0.03 MPa)
Pressão de partida: 0,3 bar (0.03 MPa)

Tabella dei codici di ordinazione

Ordering codes
Bestellschlüssel
Code de commande
Tabla de codificación para pedidos
Tabela de codificação para compra

SERIE	Esecuzione *Execution* *Ausführung* *Exécutions* *Ejecución* *Execução*	Ø mm	Corsa *Stroke* *Hub* *Course* *Carrera* *Curso* mm	Versione *Version* *Version* *Version* *Versión* *Versão*	Varianti *Choices* *Varianten* *Options* *Variantes* *Variações*
L H		0 3 2	0 0 2 5		

▲ **LB** Semplice effetto magnetico
Single-Acting Magnetic
Einfachwirkend Magnetisch
Simple Effet Magnétique
Simple Efecto Magnético
Simples Ação Magnético

● **LH** Doppio effetto ammortizzato magnetico
Double acting cushioned magnetic
Doppeltwirkend Dämpfung Magnetisch
Double Effet Amortisseurs Magnétique
Doble Efecto Amortiguado Magnético
Dupla Ação Magnético com Amortecimento

● **LL** Doppio effetto stelo passante ammortizzato magnetico
Double Acting cushioned magnetic with double rod end
Doppeltwirkend Durchgehender Kolben Dämpfung Magnetisch
Double Effet Tige Traversante Amortisseurs Magnétique
Doble efecto vástago pasante amortiguado magnético
Dupla ação haste passante magnético com amortecimento

= Stelo Maschio
Male rod
Aussengewinde
Filetage mâle
Vástago Macho
Haste macho

B Bloccastelo Assemblato
Piston Rod Lock Assembled
Feststelleinheit Montiert
Verrouillage Assemblé
Unidad de bloqueo Montada
Freio Montado

T Tandem
Tandem
Tandem
Tandem
Tándem
Tandem

032
040
050
063
080
100
125

0025
0040
0050
0060
0075
0080
0100
0125
0150
0160
0200
0250
0300
0320
0350
0400
0450
0500
0600
0700
0800
0900
1000

A richiesta corse intermedie o superiori; corsa massima 2700 mm.
Intermediate or higher strokes are available upon request Maximum stroke 2700 mm.
Auf Anfrage Zwischenhübe oder länger als 1000; hub maximum 2700 mm.
Autres courses sur demande; course maximale 2700 mm.
Bajo demanda carreras intermedias o superiores; carrera máxima 2700 mm.
Cursos intermediários e superiores sob encomenda; curso máximo 2700 mm.

= Standard
Standard
Standard
Standard
Standard
Standard

T Tiranti
Tie rods
Gezogen
Tirants
Tirantes
Tirantes

L Tiranti lisci
Smooth tie rods
Glatte Zugstangen
Tirants lisses
Tirantes lisos
Tirantes lisos

= Standard NBR
Standard NBR
Standard NBR
Standard NBR
Standard NBR
Standard NBR

PU Poliuretano
Polyurethane
Polyurehan
Polyuréthane
Poliuretano
Poliuretano

F Versione -40°
-40° Versione
Version -40°C
Version -40°C
Versión -40°C
Versão -40°C

VS Solo Guarnizioni Stelo in FKM
Only Rod Seals in FKM
Kolbenstangendichtung aus FKM
Joint de tige en uniquement FKM
Sólo junta vástago en FKM
Vedação da haste em FKM

IS Stelo inox
Stainless steel rod
Kolbenstange Edelstahl
Tige en acier inoxydable
Vástago inox
Haste em Inox

V Tutte le guarnizioni in FKM
All FKM seals
Alle Dichtungen aus FKM
Tous les joints en FKM
Todas las juntas en FKM
Todas as vedações em FKM

W Versione per acqua con prodotti chimici
Water and chemical Version
Wasser und Reinigungsmittel beständig
Version pour Eau avec produits chimiques
Versión para agua con productos químicos
Versão para água com produtos químicos

R Raschiatore metallico (NBR)
Metal Scraper (NBR)
Metall Abstreifer (NBR)
Joint racleur métallique (NBR)
Rascador metálico (NBR)
Raspador metálico (NBR)

IVR Resistente alla corrosione, compatibile agli agenti chimici.
Corrosion resistant and chemical agents compatible.
Korrosionsbeständig und chemikalienverträglich.
Résistant à la corrosion, compatible agents chimiques.
Resistente a corrosion, compatible con agentes químicos.
Resistente a corrosão, compatível com agentes químicos.

Ø mm	Corse - *Strokes - Hub - Courses - Carreras - Cursos* mm																							
	25	40	50	60	75	80	100	125	150	160	200	250	300	320	350	400	450	500	600	700	800	900	1000
32	▲●	▲●	▲●	▲●	▲●	▲●	▲●	●	●	●	●	●	●	●	●	●	●	●	●	●	●	●	●
40	▲●	▲●	▲●	▲●	▲●	▲●	▲●	●	●	●	●	●	●	●	●	●	●	●	●	●	●	●	●
50	▲●	▲●	▲●	▲●	▲●	▲●	▲●	●	●	●	●	●	●	●	●	●	●	●	●	●	●	●	●
63	▲●	▲●	▲●	▲●	▲●	▲●	▲●	●	●	●	●	●	●	●	●	●	●	●	●	●	●	●	●
80	▲●	▲●	▲●	▲●	▲●	▲●	▲●	●	●	●	●	●	●	●	●	●	●	●	●	●	●	●	●
100	▲●	▲●	▲●	▲●	▲●	▲●	▲●	●	●	●	●	●	●	●	●	●	●	●	●	●	●	●	●
125	●	●	●	●	●	●	●	●	●	●	●	●	●	●	●	●	●	●	●	●	●	●	●

LE VERSIONI E COMBINAZIONI PIÙ COMUNI
MOST POPULAR VERSIONS
OFT ANGEFRAGTE VERSIONEN
VERSIONS PLUS COURANTES
VERSIONES MÁS COMUNES
VERSÕES MAIS COMUNS

L H □ 0 3 2 0 0 2 5



STANDARD PER AUTOMAZIONE
Standard automation
Standard für die automatisierung
Normes pour l'automatisation
Standard para la automatización
Padrão - para automação

-10 / +80 °C
NBR SEALS - LOW FRICTION

L H □ 0 3 2 0 0 2 5 P U



MAGGIORE DURATA
Long life
Hohe lebendauer
Longue durée de vie
Larga duración
Vedação de longa duração

-20 / +80 °C
PU SEALS

L H □ 0 3 2 0 0 2 5 V



ALTA TEMPERATURA E COMPATIBILITÀ CHIMICA
High Temperature and chemical compatible
Hochtemperatur und chemikalienverträglich
Haute température et compatibilité chimique
Alta temperature y compatibilidad química
Alta temperatura e compatibilidade química

-10 / +150 °C
FKM SEALS

L H □ 0 3 2 0 0 2 5 I S



STELO IN INOX
Stainless steel rod
Kolbenstange aus edelstahl
Tige en inox
Vástago en acero inoxidable
Haste em aço inoxidável

-10 / +80 °C
NBR SEALS - LOW FRICTION
ROD: AISI 303

L H □ 0 3 2 0 0 2 5 F



BASSA TEMPERATURA
Low temperatures
Tief temperatur
Basse température
Baja temperatura
Baixa temperatura

-40 / +80 °C
PU SEALS

L H □ 0 3 2 0 0 2 5 F R



BASSA TEMPERATURA CON RASCHIATORE METALLICO
Low temperatures with metal scraper
Tief temperatur mit metallabstreifer
Basse température avec joint racleur métallique
Baja temperature con rascador metálico
Baixa temperatura com raspador metálico

-30 / +80 °C
NBR SEALS
METAL SCRAPER

L H □ 0 3 2 0 0 2 5 W



RESISTENTE ALL'ACQUA E LAVAGGIO CHIMICO
Water and chemical washing resistant
Wasser und Reinigungsmittel beständig
Résistance à l'eau et nettoyage chimique
Resistente al agua y el lavado químico
Resistente a limpeza com água e químicos

-10 / +60 °C
PU SEALS - WATERPROOF
ROD: AISI 303
SPECIAL PAINTING

L H □ 0 3 2 0 0 2 5 I V R



RESISTENTE ALLA CORROSIONE E COMPATIBILE AGLI AGENTI CHIMICI
Corrosion resistant and chemical agents compatible
Korrosionsbeständig und chemikalienverträglich
Résistant à la corrosion, compatible agents chimiques
Resistente a corrosion, compatible con agentes químicos
Resistente a corrosão, compatível com agentes químicos

-10 / +150 °C
FKM SEALS
ROD: AISI 303
SPECIAL PAINTING
METAL SCRAPER

LH

DOPPIO EFFETTO AMMORTIZZATO MAGNETICO
DOUBLE ACTING CUSHIONED MAGNETIC
DOPPELTWIRKEND DÄMPFUNG MAGNETISCH
DOUBLE EFFET AMORTISSEURS MAGNÉTIQUE
DOBLE EFECTO AMORTIGUADO MAGNÉTICO
DUPLA AÇÃO MAGNÉTICO COM AMORTECIMENTO

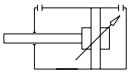



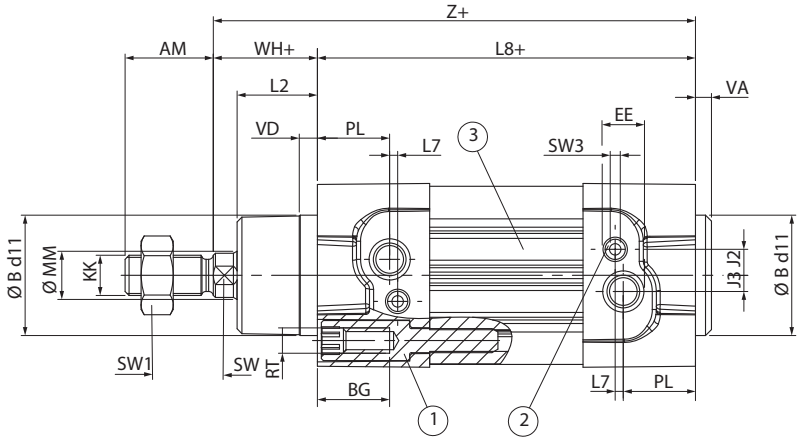

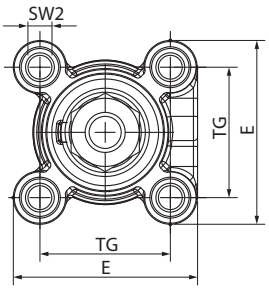

❶ = **Vite ad esagono incassato con filetto femmina per montaggio degli elementi di fissaggio S e per il montaggio diretto**
Socket head screw with female thread for mounting attachments
Einbaubuchse für Gewindebefestigungen
Embase taraudée pour le montage de fixations
Tornillos con hexágono interior con rosca hembra para el montaje de los elementos de fijación y para el montaje directo
Parafuso com sextavado interno e rosca fêmea para montagem dos elementos de fixação S e para montagem direta

❷ = **Viti per la regolazione dei deceleratori**
Regulating screw for adjustable end-position cushioning
Einstellschraube für die Endlagendämpfung
Vis de régulation pour fin de course réglable et amortis.
Tornillos para la regulación de la amortiguación
Parafusos para a regulagem do amortecimento pneumático

❸ = **Scanalatura per montaggio sensore**
Slot for proximity sensor
Nuten für die Montage von magnetischen Sensoren
Rainure pour la fixation de capteur de proximité
Ranura para montaje sensores
Ranhura para montagem do sensor

\+ = **Aggiungere la corsa**
Add Stroke
Hinzufügen des hubes
Additionner la course
Añadir la carrera
Adicionar o curso

Ø	ØB d11	VD	VA	L2	WH	ØMM	SW	KK	AM	SW1	Z	L8	BG	RT	SW2	E	TG	EE	PL	J3	J2	L7	SW3
32	30	4.5	4	16	26	12	10	M10X1.25	22	17	120	94	18	M6	6	46	32.5	G1/8	18	4	6.5	2	2.5
40	35	4.5	4	20	30	16	13	M12X1.25	24	19	135	105	18	M6	6	54	38	G1/4	17.5	3.5	8	5.8	2.5
50	40	4.5	4	25	37	20	17	M16X1.5	32	22	143	106	20	M8	8	64	46.5	G1/4	20.5	7	10	2	4
63	45	15	4	26	37	20	17	M16X1.5	32	22	158	121	20	M8	8	74	56.5	G3/8	22	11	8.5	4	4
80	45	16	4	32	46	25	22	M20X1.5	40	30	174	128	19	M10	6	94	72	G3/8	22	11	8.5	4	4
100	55	6.1	4	35	51.5	25	22	M20X1.5	40	30	189.5	138	19	M10	6	111	89	G1/2	26	9	12.5	5	4
125	60	20.5	6	45	65	32	27	M27X2	54	41	225	160	21	M12	8	135	110	G1/2	30	9	12.5	2.5	4

LL

DOPPIO EFFETTO STELO PASSANTE AMMORTIZZATO MAGNETICO
DOUBLE ACTING CUSHIONED MAGNETIC WITH DOUBLE ROD END
DOPPIELTWIRKEND DURCHGEHENDER KOLBEN DÄMPFUNG MAGNETISCH
DOUBLE EFFET TIGE TRAVERSANTE AMORTISSEURS MAGNÉTIQUE
DOBLE EFECTO VÁSTAGO PASANTE AMORTIGUADO MAGNÉTICO
DUPLA AÇÃO HASTE PASSANTE MAGNÉTICO COM AMORTECIMENTO

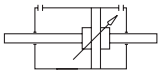



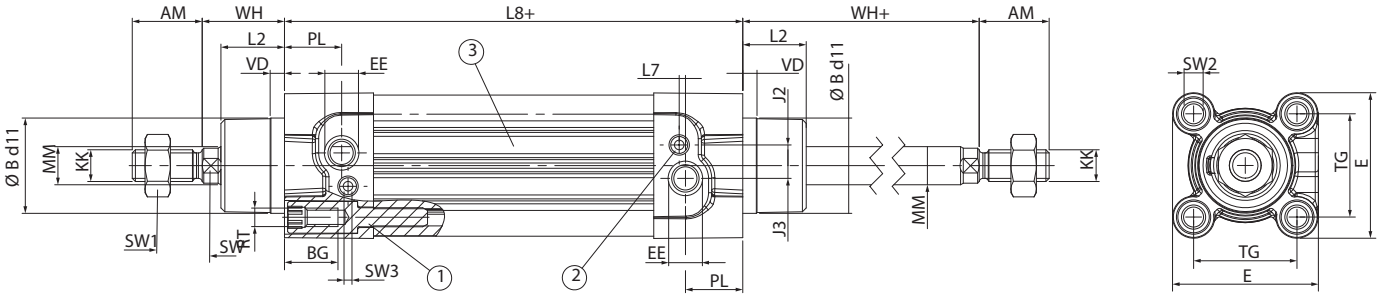

❶ = Vite ad esagono incassato con filetto femmina per montaggio degli elementi di fissaggio e per il montaggio diretto
Socket head screw with female thread for mounting attachments
Einbaubuchse für Gewindebefestigungen
Embase taraudée pour le montage de fixations
Tornillos con hexágono interior con rosca hembra para el montaje de los elementos de fijación y para el montaje directo
Parafuso com sextavado interno e rosca fêmea para montagem dos elementos de fixação S e para montagem direta

❷ = Viti per la regolazione dei deceleratori
Regulating screw for adjustable end-position cushioning
Einstellschraube für die Endlagendämpfung
Vis de régulation pour fin de course réglable et amortis.
Tornillos para la regulación de la amortiguación
Parafusos para a regulagem do amortecimento pneumático

❸ = Scanalatura per montaggio sensore
Slot for proximity sensor
Nuten für die Montage von magnetischen Sensoren
Rainure pour la fixation de capteur de proximité
Ranura para montaje sensores
Ranhura para montagem do sensor

+ = Aggiungere la corsa
Add Stroke
Hinzufügen des hubes
Additionner la course
Añadir la carrera
Adicionar o curso

Ø	ØB d11	VD	VA	L2	WH	ØMM	SW	KK	AM	SW1	Z	L8	BG	RT	SW2	E	TG	EE	PL	J3	J2	L7	SW3
32	30	4.5	4	16	26	12	10	M10X1.25	22	17	120	94	18	M6	6	46	32.5	G1/8	18	4	6.5	2	2.5
40	35	4.5	4	20	30	16	13	M12X1.25	24	19	135	105	18	M6	6	54	38	G1/4	17.5	3.5	8	5.8	2.5
50	40	4.5	4	25	37	20	17	M16X1.5	32	22	143	106	20	M8	8	64	46.5	G1/4	20.5	7	10	2	4
63	45	15	4	26	37	20	17	M16X1.5	32	22	158	121	20	M8	8	74	56.5	G3/8	22	11	8.5	4	4
80	45	16	4	32	46	25	22	M20X1.5	40	30	174	128	19	M10	6	94	72	G3/8	22	11	8.5	4	4
100	55	6.1	4	35	51.5	25	22	M20X1.5	40	30	189.5	138	19	M10	6	111	89	G1/2	26	9	12.5	5	4
125	60	20.5	6	45	65	32	27	M27X2	54	41	225	160	21	M12	8	135	110	G1/2	30	9	12.5	2.5	4

LB

SEMPLICE EFFETTO MAGNETICO
SINGLE-ACTING MAGNETIC
EINFACHWIRKEND MAGNETISCH
SIMPLE EFFET MAGNÉTIQUE
SIMPLE EFECTO MAGNÉTICO
SIMPLES AÇÃO MAGNÉTICO

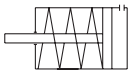



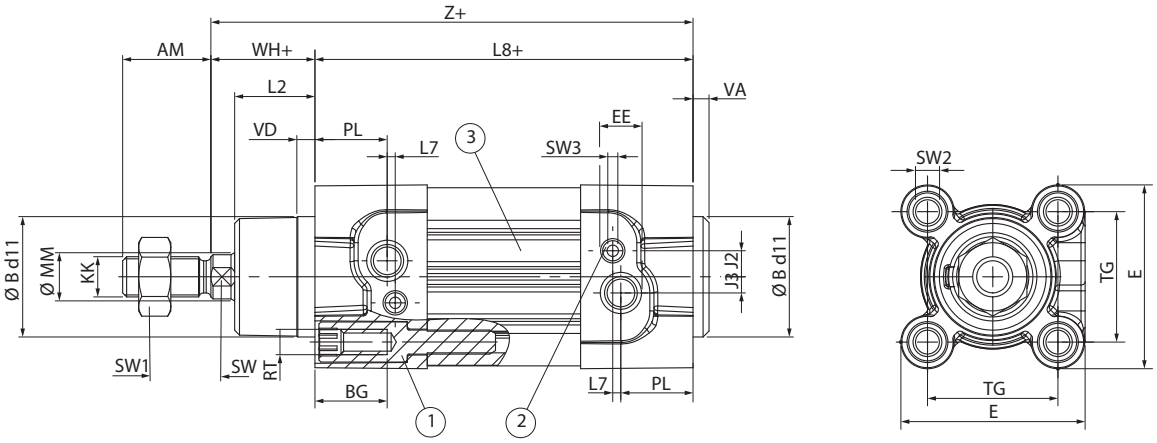

❶ = **Vite ad esagono incassato con filetto femmina per montaggio degli elementi di fissaggio e per il montaggio diretto**
Socket head screw with female thread for mounting attachments
Einbaubuchse für Gewindebefestigungen
Embase taraudée pour le montage de fixations
Tornillos con hexágono interior con rosca hembra para el montaje de los elementos de fijación y para el montaje directo
Parafuso com sextavado interno e rosca fêmea para montagem dos elementos de fixação S e para montagem direta

❷ = **Viti per la regolazione dei deceleratori**
Regulating screw for adjustable end-position cushioning
Einstellschraube für die Endlagendämpfung
Vis de régulation pour fin de course réglable et amortis.
Tornillos para la regulación de la amortiguación
Parafusos para a regulagem do amortecimento pneumático

❸ = **Scanalatura per montaggio sensore**
Slot for proximity sensor
Nuten für die Montage von magnetischen Sensoren
Rainure pour la fixation de capteur de proximité
Ranura para montaje sensores
Ranhura para montagem do sensor

+ = Aggiungere la corsa
Add Stroke
Hinzufügen des hubes
Additionner la course
Añadir la carrera
Adicionar o curso

Ø	ØB d11	VD	VA	L2	WH	ØMM	SW	KK	AM	SW1	Z	L8	BG	RT	SW2	E	TG	EE	PL	J3	J2	L7	SW3
32	30	4.5	4	16	26	12	10	M10X1.25	22	17	145	119	18	M6	6	46	32.5	G1/8	18	4	6.5	2	2.5
40	35	4.5	4	20	30	16	13	M12X1.25	24	19	160	130	18	M6	6	54	38	G1/4	17.5	3.5	8	5.8	2.5
50	40	4.5	4	25	37	20	17	M16X1.5	32	22	168	131	20	M8	8	64	46.5	G1/4	20.5	7	10	2	4
63	45	15	4	26	37	20	17	M16X1.5	32	22	183	146	20	M8	8	74	56.5	G3/8	22	8	8.5	4	4
80	45	16	4	32	46	25	22	M20X1.5	40	30	199	153	19	M10	6	94	72	G3/8	22	11	8.5	4	4
100	55	6.1	4	35	51.5	25	22	M20X1.5	40	30	214.5	163	19	M10	6	111	89	G1/2	26	9	12.5	5	4

SERIE L - CILINDRI ISO 15552 / 6431 CON BLOCCASTELO

CYLINDER ISO 15552 / 6431 WITH PISTON ROD LOCK
ZYLINDER ISO 15552 / 6431 MIT FESTSTELLEINHEIT
VÉRINS ISO 15552 / 6431 AVEC UNITÉ DE VERROUILLAGE
CILINDROS ISO 15552 / 6431 CON BLOQUEO DE VÁSTAGO
CILINDROS ISO 15552 / 6431 COM FREIO DE HASTE

LHB

DOPPIO EFFETTO AMMORTIZZATO MAGNETICO CON BLOCCASTELO
DOUBLE ACTING CUSHIONED MAGNETIC WITH PISTON ROD LOCK
DOPPELTWIRKEND DÄMPFUNG MAGNETISCH MIT FESTSTELLEINHEIT
DOUBLE EFFET AMORTISSEURS MAGNÉTIQUE AVEC UNTIÉ DE VERROUILLAGE
DOBLE EFECTO AMORTIGUADO MAGNÉTICO CON UNIDAD DE BLOQUEO
DUPLA AÇÃO MAGNÉTICO COM AMORTECIMENTO E FREIO DE HASTE

LLB
Disponibile anche nella versione stelo passante.
Available double rod end.
Auch Verfügbar Mit Durchgehender Kolbenstange.
Aussi disponibles avec tige traversante.
Disponible también en la versión vástago pasante.
Disponível também na versão haste passante .



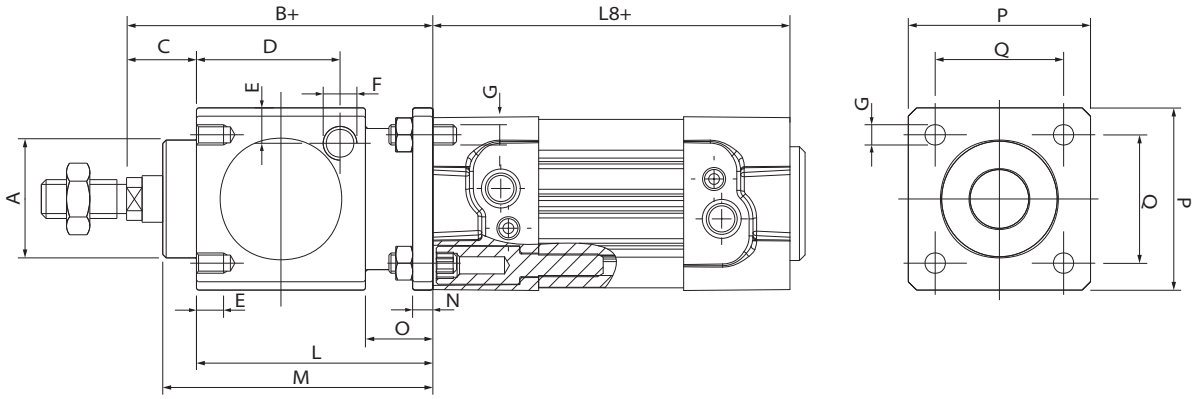

+ = Aggiungere la corsa
Add Stroke
Hinzufügen des hubes
Additionner la course
Añadir la carrera
Adicionar o curso

Fino ad esaurimento scorte
While stocks last
Nur solange der Vorrat reicht
Jusqu'à épuisement des stocks
Hasta fin de existencias
Até ao fim do stock

Ø	A	B	C	D	E	F	G	H	L	M	N	O	P	Q	L8
32	30	86	26	33.25	9	1/8"G	M6	8	60	67.5	6	20	47	32.5	94
40	34.5	100	30	42.5	9	1/8"G	M6	8	70	80	6	20	54	38	105
50	40	127	37	58	12.5	1/8"G	M8	12	90	100	8	24	65	46.5	106
63	45	127	37	59	17.5	1/8"G	M8	12	90	100	8	24	75	56.5	121
80	45	156	46	69	17.5	1/4"G	M10	16	110	120	12	32	95	72	128
100	55	161	51	69	20	1/4"G	M10	16	110	120	12	32	114	89	138
125	60	205	65	84.5	19	1/4"G	M12	20	140	156	20	45	138	110	160

Bar

Pressioni
Pressures
Druckbereich
Pressions
Presiones
Pressões

In assenza di pressione: BLOCCATO
Without Pressures: LOCKED
Im drucklosen Zustand: BLOCKIERT
Position en l'absence de pression: BLOQUÉ
En ausencia de Presión: BLOQUEADO
Na ausência de Pressão: TRAVADO

Pressione Cilindro *Cylinder Supply Pressure* *Zylinderdruck* *Pression de Vérin* *Presión cilindro* *Pressão do cilindro*	**Pressione minima di sbloccaggio** *Minimum release pressure* *Minimale Lösedruck* *Pression de déblocage* *Presión mínima de desbloqueo* *Pressão mínima de desbloqueio*
0 ÷ 7 bar (0 ÷ 0.7 Mpa)	**2.5 bar** (0.25 Mpa)
7 ÷ 10 bar (0.7 ÷ 1 Mpa)	**3 bar** (0.3 Mpa)

LHL

DOPPIO EFFETTO AMMORTIZZATO MAGNETICO CON BLOCCASTELO
DOUBLE ACTING CUSHIONED MAGNETIC WITH PISTON ROD LOCK
DOPPELTWIRKEND DÄMPFUNG MAGNETISCH MIT FESTSTELLEINHEIT
DOUBLE EFFET AMORTISSEURS MAGNÉTIQUE AVEC UNTIÉ DE VERROUILLAGE
DOBLE EFECTO AMORTIGUADO MAGNÉTICO CON UNIDAD DE BLOQUEO
DUPLA AÇÃO MAGNÉTICO COM AMORTECIMENTO E FREIO DE HASTE



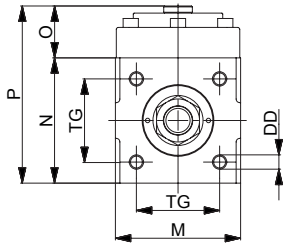

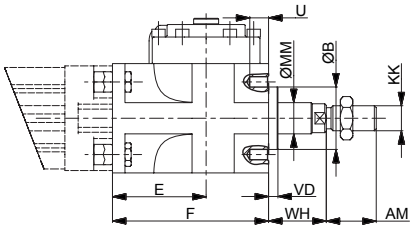

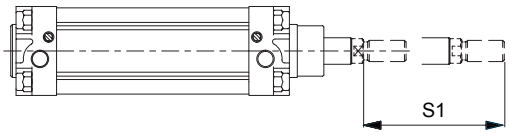

+ = Aggiungere la corsa
Add Stroke
Hinzufügen des hubes
Additionner la course
Añadir la carrera
Adicionar o curso

Code	Ø	Ø Rod (mm)	AM	B	DD	E	F	H1	KK	M	MM	N	O	P	S1	TG	U	VD	WH
LHL 032 0000	32	12	22	30	M6	54.5	84	16	M10 x 1.25	50	12	50	29.5	79.5	85	32.5	10	6	26
LHL 040 0000	40	16	24	35	M6	58	90	15	M12 x 1.25	58	16	58	29.5	87.5	90	38	9	6	30
LHL 050 0000	50	20	32	40	M8	60	100	17	M16 x 1.5	70	20	70	29	99	100	46.5	10	6	37
LHL 063 0000	63	20	32	45	M8	65	110	17	M16 x 1.5	85	20	85	37	122	110	54.5	13	6	37
LHL 080 0000	80	25	40	45	M10	75	125	21	M20 x 1.5	100	25	100	40.5	140.5	125	72	16	8	46
LHL 100 0000	100	25	40	55	M10	90	152	26	M20 x 1.5	116	25	116	59	179	150	89	18	8	51
LHL 125 0000	125	32	54	60	M12	112.5	185	35	M27 x 2	145	32	145	62	207	185	110	22	9.5	65

UL1N

BLOCCASTELO
PISTON ROD LOCK
FESTSTELLEINHEIT
UNITÉ DE VERROUILLAGE
UNIDAD DE BLOQUEO
FREIO PARA HASTE

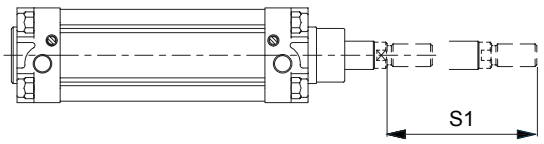



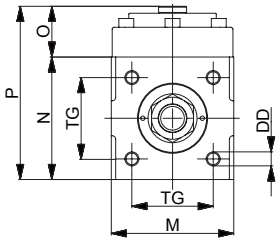

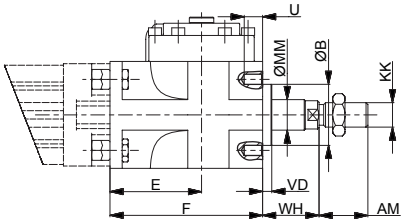

Code	Ø	AM	B	DD	E	F	H1	KK	M	MM	N	O	P	S1	TG	U	VD	WH
UL1N 032 12	32	22	30	M6	54.5	84	16	M10 X 1.25	50	12	50	29.5	79.5	85	32.5	10	6	26
UL1N 040 16	40	24	35	M6	58	90	15	M12 X 1.25	58	16	58	29.5	87.5	90	38	9	6	30
UL1N 050 20	50	32	40	M8	60	100	17	M16 X 1.5	70	20	70	29	99	100	46.5	10	6	37
UL1N 063 20	63	32	45	M8	65	110	17	M16 X 1.5	85	20	85	37	122	110	56.5	13	6	37
UL1N 080 25	80	40	45	M10	75	125	21	M20 X 1.5	100	25	100	40.5	140.5	125	72	16	8	46
UL1N 100 25	100	40	55	M10	90	152	26	M20 X 1.5	116	25	116	59	179	150	89	18	8	51
UL1N 125 32	125	54	60	M12	112.5	185	35	M27 X 2	145	32	145	62	207	185	110	22	9.5	65

SERIE L - CILINDRI ISO 15552 / 6431 - TANDEM E CONTRAPPOSTI

CYLINDER ISO 15552 / 6431 - TANDEM AND OPPOSITE
ZYLINDER ISO 15552 / 6431 - TANDEM UND GEGENLIEGEND
VÉRINS ISO 15552 / 6431 - TANDEM ET OPPOSÉS
CILINDROS ISO 15552 / 6431 - TÁNDEM Y OPUESTOS
CILINDROS ISO 15552 / 6431 - TÁNDEM E OPOSTOS

LHT

TANDEM DOPPIO EFFETTO MAGNETICO STELO COMUNE
TANDEM DOUBLE-ACTING MAGNETIC COMMON ROD
TANDEM DOPPELTWIRKEND MAGNETISCH MIT GEMEINSAMER KOLBENSTANGE
TANDEM DOUBLE EFFET MAGNÉTIQUE TIGE COMMUNE
TÁNDEM DOBLE EFECTO MAGNÉTICO VÁSTAGO COMÚN
TANDEM DUPLA AÇÃO MAGNÉTICA HASTE COMUM

LHD

TANDEM DOPPIO EFFETTO MAGNETICO STELI INDIPENDENTI
TANDEM DOUBLE-ACTING MAGNETIC INDEPENDENT RODS
TANDEM DOPPELTWIRKEND MAGNETISCH MIT UNABHÄNGIGEN KOLBENSTANGEN
TANDEM DOUBLE EFFET MAGNÉTIQUE TIGES INDÉPENDANTES
TÁNDEM DOBLE EFECTO MAGNÉTICO VÁSTAGOS INDEPENDIENTES
TANDEM DUPLA AÇÃO MAGNÉTICA HASTES INDEPENDENTES



LHT

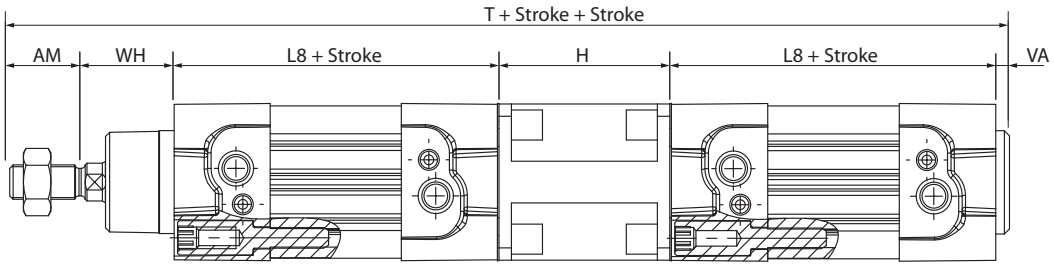

LHD

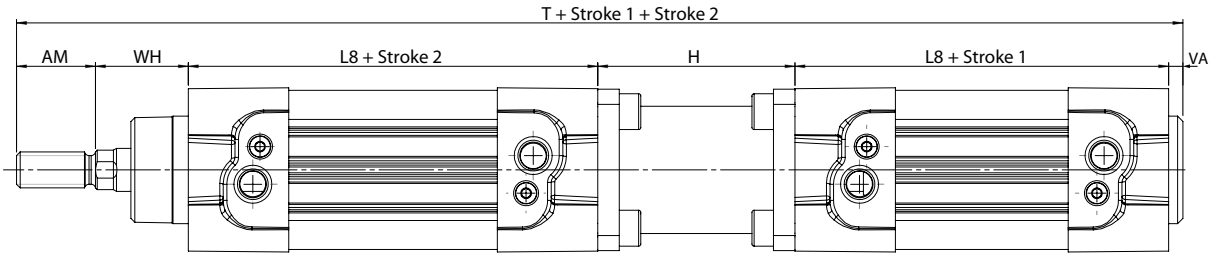

Ø	VA	WH	AM	L8	H	T
32	4	26	22	94	55	295
40	4	30	24	105	55	323
50	4	37	32	106	68	353
63	4	37	32	121	68	383
80	4	46	40	128	92	438
100	4	51.5	40	138	92	463.5
125	6	65	54	160	120	565

Per ulteriori informazioni contattare l'ufficio tecnico.
For further information please contact our tecnichal departement.
Für weitere informationen kontaktieren sie uns bitte.
Contactez nous pour obtenir de plus amples renseignements.
Para mayor información contactar nuestro departamento técnico.
Para Maiores Informações, por favor contate nosso depto técnico.

Per eventuali quote mancanti fare riferimento a Serie LH
For missing dimensions please refer to the LH Series.
Für fehlende Maße bitte auf die Serie LH verweisen.
Pour les cotes manquantes, se référer à la Série LH.
Para cotas faltantes, consultar la Serie LH.
Para medidas em falta, consultar a Série LH.

LV

CONTRAPPOSTO FRONTALE STELO COMUNE
FRONTAL OPPOSITE WITH COMMON ROD
FRONTAL GEGENLIEGEND MIT GEMEINSAMER KOLBENSTANGE
OPPOSÉ FRONTAL TIGE COMMUNE
OPUESTO FRONTAL VÁSTAGO COMÚN
OPOSTO FRONTAL HASTE COMUM

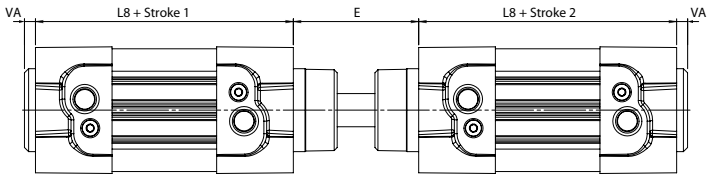



LHC

CONTRAPPOSTO STELI INDIPENDENTI
OPPOSITE INDEPENDENT RODS
GEGENLIEGENDE UNABHÄNGIGE KOLBENSTANGEN
TIGES OPPOSÉES INDÉPENDANTES
VÁSTAGOS OPUESTOS INDEPENDIENTES
HASTES OPOSTAS INDEPENDENTES

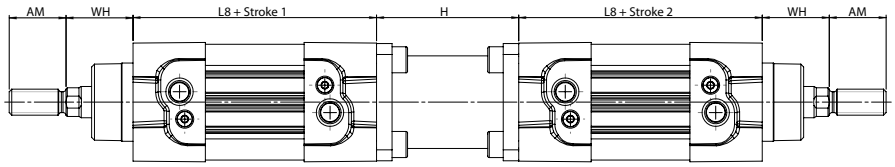



LHK

CONTRAPPOSTO STELI INDIPENDENTI
OPPOSITE INDEPENDENT RODS
GEGENLIEGENDE UNABHÄNGIGE KOLBENSTANGEN
TIGES OPPOSÉES INDÉPENDANTES
VÁSTAGOS OPUESTOS INDEPENDIENTES
HASTES OPOSTAS INDEPENDENTES

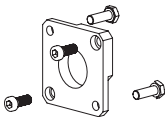

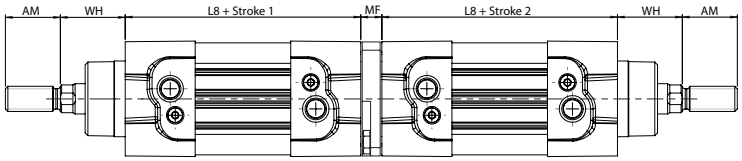



Ø	VA	WH	AM	L8	H	E	MF
32	4	26	22	94	55	46	10
40	4	30	24	105	55	52	10
50	4	37	32	106	68	67	15
63	4	37	32	121	68	67	15
80	4	46	40	128	92	82	15
100	4	51.5	40	138	92	87	15
125	6	65	54	160	120	115	15

Per ulteriori informazioni contattare l'ufficio tecnico.
For further information please contact our tecnichal departement.
Für weitere informationen kontaktieren sie uns bitte.
Contactez nous pour obtenir de plus amples renseignements.
Para mayor información contactar nuestro departamento técnico.
Para Maiores Informações, por favor contate nosso depto técnico.

Per eventuali quote mancanti fare riferimento a serie LH
For missing dimensions please refer to the LH series.
Für fehlende Maße bitte auf die Serie LH verweisen.
Pour les cotes manquantes, se référer à la série LH.
Para cotas faltantes, consultar la serie LH.
Para medidas em falta, consultar a série LH.

FORZE E CONSUMI
FORCES AND CONSUMPTIONS
KRÄFTE UND LUFTVERBRAUCH
FORCES ET CONSOMMATIONS D'AIR
FUERZAS Y CONSUMOS
FORÇAS E CONSUMOS

Valori compatibili per Serie X - E - V - P - L
Compatible for Series X - E - V - P - L
Kompatibel für die Serien X - E - V - P - L
Compatible avec les Séries X - E - V - P - L
Valores compatibles para Serie X - E - V - P - L
Valores compatíveis para Séries X - E - V - P - L

Forze di spinta e tiro - *Thrust and traction forces - Schub-und zugkräfte - Force de poussée et de traction - Fuerza de empuje y tracción - Força de avanço e recuo.*

Cilindro *Cylinder Zyliner Vérins Cilindro Cilindro* Ø	**Stelo** *Rod Stange Tige Vástago Haste* Ø	**Superficie utile** *Working Surface Arbeitsfläche Surface de travail Superficie útil Superfície útil* mm²		**Pressione di lavoro** *Operating pressure Betriebsdruck Pression de service Presión de trabajo Pressão de operação* bar									
				1	2	3	4	5	6	7	8	9	10
				Forza sviluppata *Output force Zylinderkraft Force du vérin Fuerza desarrollada Força desenvolvida* N									
32	12	S	= 804	72	144	216	288	360	432	504	576	648	720
		T	= 691	62	124	186	248	310	372	434	496	558	620
40	16	S	= 1257	110	220	330	440	550	660	770	880	990	1100
		T	= 1056	95	190	285	380	475	570	665	760	855	950
50	20	S	= 1963	175	350	525	700	875	1050	1225	1400	1575	1750
		T	= 1649	148	296	444	592	740	888	1036	1184	1332	1480
63	20	S	= 3117	280	560	840	1120	1400	1680	1960	2240	2520	2800
		T	= 2803	250	500	750	1000	1250	1500	1750	2000	2250	2500
80	25	S	= 5027	450	900	1350	1800	2250	2700	3150	3600	4050	4500
		T	= 4536	405	810	1215	1620	2025	2430	2835	3240	3645	4050
100	25	S	= 7854	700	1400	2100	2800	3500	4200	4900	5650	6360	7000
		T	= 7363	660	1320	1980	2640	3300	3960	4620	5280	5940	6600
125	32	S	= 12270	1104	2208	3312	4416	5520	6624	7728	8832	9936	11040
		T	= 11468	1032	2064	3096	4128	5160	6192	7224	8256	9288	10320
160	40	S	= 20096	1774	3548	5322	7097	8871	10645	12419	14194	15968	17742
		T	= 18840	1663	3326	4990	6653	8316	9980	11643	13307	14970	16633
200	40	S	= 31440	2772	5544	8316	11089	13861	16633	19406	22178	24950	27723
		T	= 30144	2661	5322	7984	10645	13307	15968	18629	21291	23952	26614
250	50	S	= 48750	4331	8663	12995	17326	21658	25990	30322	34653	38985	43317
		T	= 46800	4158	8316	12475	16663	20792	24950	29109	33267	37426	41584
320	63	S	= 78872	7097	14194	21291	28388	35485	42582	49679	56776	63873	70971
		T	= 76776	6822	13644	20466	27288	34110	40932	47754	54576	61398	68220

S Spinta *Thrust Schub Poussée Empuje Avanço*

T Trazione *Traction Zugkraft Traction Tracción Recuo*

Cilindro *Cylinder* *Zyliner* *Vérins* *Cilindro* *Cilindro*	Carico molla *Load spring* *Federbelastung* *Charge du ressort* *Carga Muelle* *Força da Mola*	Corsa *Stroke* *Hub* *Course* *Carrera* *Curso*				
Ø		25	50	75	80	100
				Forza sviluppata *Output force* *Zylinderkraft* *Force du vérin* *Fuerza desarrollada* *Força desenvolvida*		
				N		
32	R	50	41	33	31,5	24,5
	C	58	58	58	58	58
40	R	52	43	34	32	25
	C	61	61	61	61	61
50	R	92	77	64	60	49
	C	110	110	110	110	110
63	R	92	77	64	60	49
	C	110	110	110	110	110
80	R	117	98	79	75	59
	C	138	138	138	138	138
100	R	117	98	79	75	59
	C	138	138	138	138	138

R Carico Molla a Riposo
Load of spring at rest
Feder in Ruhestellung
Ressort en position neutre
Carga Muelle en Reposo
Força da Mola em Repouso

C Carico Molla Compressa
Load of compressed spring
Feder komprimiert
Ressort comprimé
Carga Muelle Comprimido
Força da Mola Comprimida

Consumi cilindro - *Cylinder air consumption - Zylinder Luftverbrauch - Consommation d'air des vérins - Consumo cilindro - Consumo de ar do cilindro.*

Cilindro *Cylinder* *Zyliner* *Vérins* *Cilindro* *Cilindro*	Stelo *Rod* *Stange* *Tige* *Vástago* *Haste*	Superficie utile *Working Surface* *Arbeitsfläche* *Surface de travail* *Superficie útil* *Superficie útil*	Pressione di lavoro *Operating pressure* *Betriebsdruck* *Pression de service* *Presión de trabajo* *Pressão de operação*									
Ø	Ø	mm²	bar									
			1	2	3	4	5	6	7	8	9	10
			Consumo aria per ogni 10 mm di corsa *Air consuption for each 10 mm of stroke* *Luftverbrauch pro 10 mm Hub* *Consommation d'air par 10 mm de course* *Consumo aire para cada 10 mm de carrera* *Consumo de ar para cada 10 mm de curso*									
			Nl									
32	12	S = 804	0,016	0,024	0,032	0,040	0,048	0,056	0,064	0,072	0,080	0,088
		T = 691	0,014	0,021	0,028	0,035	0,041	0,048	0,055	0,062	0,069	0,076
40	16	S = 1257	0,025	0,038	0,050	0,063	0,075	0,088	0,101	0,113	0,126	0,138
		T = 1056	0,021	0,032	0,042	0,053	0,063	0,074	0,084	0,095	0,106	0,116
50	20	S = 1963	0,039	0,059	0,079	0,098	0,118	0,137	0,157	0,177	0,196	0,216
		T = 1649	0,033	0,049	0,066	0,082	0,099	0,115	0,132	0,148	0,165	0,181
63	20	S = 3117	0,062	0,094	0,125	0,156	0,187	0,218	0,249	0,281	0,312	0,343
		T = 2803	0,056	0,084	0,112	0,140	0,168	0,196	0,224	0,252	0,280	0,308
80	25	S = 5027	0,101	0,151	0,201	0,251	0,302	0,352	0,402	0,452	0,503	0,553
		T = 4536	0,091	0,136	0,181	0,227	0,272	0,318	0,363	0,408	0,454	0,499
100	25	S = 7854	0,157	0,236	0,314	0,393	0,471	0,550	0,628	0,707	0,785	0,864
		T = 7363	0,147	0,221	0,295	0,368	0,442	0,515	0,589	0,663	0,736	0,810
125	32	S = 12270	0,245	0,368	0,491	0,614	0,736	0,859	0,982	1,104	1,227	1,350
		T = 11468	0,229	0,344	0,459	0,573	0,688	0,803	0,917	1,032	1,147	1,261
160	40	S = 20096	0,402	0,603	0,804	1,005	1,206	1,407	1,608	1,809	2,010	2,211
		T = 18840	0,377	0,565	0,754	0,942	1,130	1,319	1,507	1,1696	1,884	2,072
200	40	S = 31440	0,628	0,942	1,256	1,570	1,884	2,198	2,512	2,826	3,140	3,454
		T = 30144	0,603	0,904	1,206	1,507	1,809	2,110	2,412	2,713	3,014	3,316
250	50	S = 48750	0,981	1,472	1,963	2,453	2,948	3,434	3,925	4,415	4,906	5,400
		T = 46800	0,942	1,413	1,884	2,355	2,826	3,297	3,768	4,239	4,710	5,181
320	63	S = 78872	1,610	2,411	3,215	4,020	4,820	5,626	6,430	7,234	8,038	8,843
		T = 76776	1,545	2,320	3,100	3,863	4,630	5,408	6,181	6,954	7,726	8,450

S Spinta
Thrust
Schub
Poussée
Empuje
Avanço

T Trazione
Traction
Zugkraft
Traction
Tracción
Recuo