AIGNEP

VALVOLE ELETTROPNEUMATICHE FIELDBUS

FIELDBUS ELECTROPNEUMATIC VALVES
FIELDBUS ELEKTROPNEUMATISCHE VENTILE
VALVES ÉLECTROPNEUMATIQUES FIELDBUS
VÁLVULAS ELECTRONEUMÁTICAS FIELDBUS
VÁLVULAS ELETROPNEUMÁTICAS FIELDBUS

Serie 17V



New

VALVOLE ELETTROPNEUMATICHE FIELDBUS

FIELDBUS ELECTROPNEUMATIC VALVES
FIELDBUS ELEKTROPNEUMATISCHE VENTILE
VALVES ÉLECTROPNEUMATIQUES FIELDBUS
VÁLVULAS ELECTRONEUMÁTICAS FIELDBUS
VÁLVULAS ELETROPNEUMÁTICAS FIELDBUS

CARATTERISTICHE TECNICHE
TECHNICAL CHARACTERISTICS
TECHNISCHE ANGABEN
CARACTÉRISTIQUES TECHNIQUES
CARACTERÍSTICAS TÉCNICAS
CARACTERÍSTICAS TÉCNICAS

10 mm

Flow rate:
200 → 220 Nl/min

1907/2006 REACH ✓
2011/65/CE RoHS ✓
PED 2014/68/UE



Materiali e Componenti — IT
- Corpo: alluminio anodizzato
- Base: Alluminio anodizzato
- Spola: alluminio
- Guarnizioni spola e pistoni: elastomero
- Molle: acciaio inox AISI 302

Component Parts and Materials — GB
- *Body: anodised aluminium*
- *Base: anodised aluminium*
- *Spool in aluminum*
- *Piston & Spool Seals in Elastomer*
- *Springs: Stainless steel AISI 302*

Komponenten und Materialien — DE
- *Gehäuse: Eloxiertes Aluminium*
- *Anschlussplatte: Eloxiertes Aluminium*
- *Spule: Aluminium*
- *Spulen- und Kolben-Dichtungen: Elastomere*
- *Federn: Rostfreier Stahl AISI 302*

Matériaux et Composants — FR
- *Corps: Aluminium anodisé*
- *Embase: Aluminium anodisé*
- *Tiroir: aluminium*
- *Joints tiroir et piston: elastomère*
- *Ressort: Acier inoxydable AISI 302*

Materiales y Componentes — ES
- *Cuerpo: aluminio anodizado*
- *Base: aluminio anodizado*
- *Corredera: aluminio*
- *Juntas corredera y pistón: elastómero*
- *Muelle: acero Inox AISI 302*

Materiais e Componentes — PT
- *Corpo: alumínio anodizado*
- *Base: alumínio anodizado*
- *Carretel: alumínio*
- *Vedação do carretel e êmbolo: elastômero*
- *Mola: aço inox AISI 302*

Connessioni di utilizzo filettate — IT
- Sistema di connessione elettrica integrato di serie
- Grado di protezione IP63
- Taglia unica 10 mm di spessore
- Elettropiloti da un solo lato
- Identico ingombro per elettrovalvola monostabile e bistabile
- Connessioni di utilizzo con filettatura femmina ricavate nella base
- Composizione rapida, veloce e con pochi elementi del gruppo elettrovalvole

Threaded connections — GB
- *Integrated electrical connection system*
- *IP63 protection*
- *10 mm thickness*
- *Single-sided solenoid valves*
- *Same overall dimensions for monostable and bistable valve*
- *Connections for use with female thread at the base*
- *Quick, fast and with few elements of the solenoid valve group*

Gewindeanschlüsse — DE
- *Integriertes elektrisches Anschlusssystem*
- *Schutzklasse IP63*
- *10 mm Breite*
- *Pilotventil einseitig*
- *Gleiche Abmessungen für monostabile und bistabile Ventile*
- *Anschlüsse zur Verwendung mit Innengewinde in der Basis*
- *Schnelle Montage der Magnetventile*

Connexions filetées — FR
- *Système de connexion électrique intégré*
- *Indice de protection IP63*
- *10 mm d'épaisseur*
- *Électrovannes unilatérales*
- *Même encombrement pour distributeur monostable et bistable*
- *Connexions d'utilisation avec filetage femelle découpé dans la base*
- *Rapide, avec peu d'éléments d'électrovannes*

Conexiones roscadas — ES
- *Sistema de conexión eléctrica integrada de serie*
- *Grado de protección IP63*
- *Talla única 10 mm de espesor*
- *Selenoides en un solo lado*
- *Dimensiones totales iguales para electroválvulas monoestables y biestables*
- *Conexiones de uso con rosca hembra en la base*
- *Montaje rápido y con pocos elementos en el grupo de electroválvulas*

Conexões roscadas — PT
- *Sistema de conexões elétricas integradas de série*
- *Grau de proteção IP63*
- *Tamanho único 10 mm de espessura*
- *Eletro-pilotos de um único lado*
- *Dimensões idênticas para válvulas simples e duplo solenóide*
- *Conexões para uso com rosca fêmea na base*
- *Composição rápida e com poucos elementos*

TIPO DI ELETTROVALVOLA *TYPE OF SOLENOID VALVE* *MAGNETVENTIL-TYP* *TYPE DE DISTRIBUTEUR* *TIPO DE ELECTROVÁLVULA* *TIPO DE ELETRO-VÁLVULA*			Tenuta in elastomero *Elastomer sealing* *Elastomer-dichtung* *Etancheite elastomere* *Estanqueidad en elastómero* *Vedação por elastômero*
FLUIDI *FLUIDS* *MEDIEN* *FLUIDES* *FLUIDOS* *FLUIDOS*			Aria *Air* *Air* *Air* *Aire* *Ar*
PRESSIONE DI ESERCIZIO *OPERATING PRESSURE* *BETRIEBSDRUCK* *PRESSION DE SERVICE* *PRESIÓN DE EJERCICIO* *PRESSÃO DE OPERAÇÃO*	Monostabile con ritorno a molla pneumatica - *Monostable pneumatic spring return - Monostabil mait pneumatischer feder* *Monostable à rappel mecanique par ressort - Monoestable con retorno por muelle neumatico - Monoestável com retorno por mola pneumática*		1.5 ÷ 7 bar
	Bistabile a 2 posizioni - *2-way valve bistable - Bistabil 2-Weg* *Bistable à 2 positions - Biestable a 2 posiciones - Biestável de 2 posições*		1 ÷ 7 bar
	Elettrovalvola 5/4 (doppia 3/2) - *5/4-way valve double (3/2) - Magnetventil 5/4-Doppelkorpus (3/2)* *Distributeur 5/4 double (3/2) - Electroválvula 5/4 doble (3/2) - Eletro-válvula 5/4 com 2 válvulas (3/2)*		1.5 ÷ 7 bar
PRESSIONE DI ESERCIZIO CON PILOTAGGIO SEPARATO *WORKING PRESSURE WITH SEPARATE PILOTED VALVE* *BETRIEBSDRUCK MIT SEPARATER ANSTEUERUNG* *PRESSION D'UTILISATION AVEC PILOTAGE SEPARE* *PRESIÓN DE EJERCICIO CON PILOTAJE SEPARADO* *PRESSÃO DE TRABALHO COM PILOTO SEPARADO*	Campo della pressione d'esercizio - *Working pressure field - Bereich des Betriebsdrucks* *Plage de pression d'utilisation - Campo de la presión de ejercicio - Campo de pressão de trabalho*		-0.99 ÷ 10 bar
	Pressione max allo scarico - *Max. Pressure at Exhaust - Höchstdruck am Auslass* *Pression maximale à l'échappement - Presión max en el escape - Pressão Máx. de exaustão*		7 bar
	Campo della pressione di pilotaggio *Piloting pressure field* *Bereich des Ansteuerungsdrucks* *Plage de pression de pilotage* *Campo de la presión de pilotaje* *Campo de pressão de pilotagem*	Monostabile con ritorno a molla pneumatica - *Monostable pneumatic spring return* *Monostabil mit pneumatischer feder - Monostable à rappel mecanique par ressort* *Monoestable con retorno por muelle neumatico - Monoestável com retorno por mola pneumática*	2.5 ÷ 7 bar
		Monostabile con ritorno a molla meccanica - *Monostable mechanical spring return* *Monostabil mit federrückstellung - Monostable à rappel mecanique par ressort* *Monoestable con retorno por muelle mecánico - Monoestável com retorno por mola mecânica*	3 ÷ 7 bar
		Bistabile a 2 posizioni - *2-way valve bistable* *Bistabil 2-Weg - Bistable à 2 positions* *Biestable a 2 posiciones - Biestável de 2 posições*	2.5 ÷ 7 bar
		Elettrovalvola 5/4 (doppia 3/2) - *5/4-way valve double (3/2)* *Magnetventil 5/4-Doppelkorpus (3/2) - Distributeur 5/4 double (3/2)* *Electroválvula 5/4 doble (3/2) - Eletro-válvula 5/4 com 2 válvulas (3/2)*	2.5 ÷ 7 bar
TEMPERATURA DI ESERCIZIO *OPERATING TEMPERATURE* *BETRIEBSTEMPERAUTUR* *TEMPÉRATURE DE SERVICE* *TEMPERATURA* *TEMPERATURA*			-5 ÷ 50 °C Senza congelamento *Without freezing* *Ohne Vereisung* *Hors gel* *Sin congelación* *Sem congelamento*
COMANDO MANUALE *MANUAL CONTROL* *MANUELLE BETÄTIGUNG* *COMMANDE MANUELLE* *COMANDO MANUAL* *ACIONAMENTO MANUAL*			A rotazione con blocco *Rotating with lock* *Drehen mit Schloss* *Tournant avec verrou* *Rotación con bloqueo* *Rotativo com trava*
TIPO CON SCARICO PILOTA *WITH PILOT EXHAUST* *TYP MIT PILOT-AUSLASS* *TYPE D'ECHAPPEMENT PILOTE* *TIPO CON ESCAPE PILOTO* *COM ESCAPE DE PILOTO*	Pilotaggio interno *Internal Pilot* *Interne Ansteuerung* *Pilotage interne* *Pilotaje interno* *Piloto interno*		Scarico comune per elettrovalvola principale/pilota *Common outlet for main/pilot valve* *Gemeinsamer Auslass für Haupt- und Pilotventil* *Echappement pour distributeur principal/pilote* *Escape común para electroválvula principal/piloto* *Escape comum para eletro-válvula principal e piloto*
	Pilotaggio esterno *External Pilot* *Externe Ansteuerung* *Pilotage externe* *Pilotaje externo* *Piloto externo*		Scarico individuale elettrovalvola pilota *Individual outlet for pilot valve* *Getrennter Auslass für Pilotventil* *Echappement individuel distributeur* *Escape individual electroválvula piloto* *Escape individual para a válvula piloto*
FILTRAZIONE CONSIGLIATA *SUGGESTED FILTRATION* *EMPFOHLENE FILTRATION* *FILTRATION RECOMMANDÉE* *FILTRACIÓN RECOMENDADA* *FILTRAGEM RECOMENDADA*	≤ 20 µm	LUBRIFICAZIONE *LUBRICATION* *SCHMIERUNG* *LUBRIFICATION* *LUBRIFICACIÓN* *LUBRIFICAÇÃO*	Non necessaria *Not necessary* *Nicht erforderlich* *Pas nécessaire* *No necesaria* *Não necessária*
GRADO DI PROTEZIONE *PROTECTION DEGREE* *SCHUTZGRAD* *CLASSE DE PROTECTION* *GRADO DE PROTECCIÓN* *GRAU DE PROTEÇÃO*			IP63
TENSIONE DI ALIMENTAZIONE *VOLTAGE* *VERSORGUNGSSPANNUNG* *TENSION D'ALIMENTATION* *TENSIÓN DE ALIMENTACIÓN* *TENSÃO DE ALIMENTAÇÃO*	24 VDC	ASSORBIMENTO ELETTROPILOTI *POWER CONSUMPTION* *STROMAUFNAHME ELEKTROPILOTEN* *ABSORPTION BOBINES* *CONSUMO ELECTROPILOTOS* *CONSUMO DE ENERGIA*	1.3 W
FLUTTUAZIONE DI TENSIONE AMMISSIBILE (V) *ALLOWABLE VOLTAGE FLUCTUATIONS (V)* *ZULÄSSIGE SPANNUNGSSCHWANKUNG (V)* *FLUCTUATION DE TENSION ADMISSE (V)* *FLUCTUACIÓN DE TENSIÓN ADMISIBLE (V)* *FLUTUAÇÃO ADMISSÍVEL DA TENSÃO (V)*	±10% della tensione nominale *±10% of nominal voltage* *±10% der Nennspannung* *±10% de la tension nominale* *±10% de la tensión nominal* *±10% da tensão nominal*	FREQUENZA MASSIMA DI COMMUTAZIONE *MAX SWITCHING FREQUENCY* *MAXIMALE SCHALTFREQUENZ* *FRÉQUENCE DE COMMUTATION MAXIMALE* *FRECUENCIA MÁXIMA DE CONMUTACIÓN* *FREQUÊNCIA MÁXIMA DE COMUTAÇÃO*	3 Hz
SEGNALE VISIVO DELLA ELETTROVALVOLA PILOTA *VISUAL SIGNAL OF PILOT VALVE* *SICHTANZEIGE DES PILOTVENTILS* *SIGNAL VISUEL DU DISTRIBUTEUR PILOTE* *SEÑAL VISUAL DE LA ELECTROVÁLVULA PILOTO* *TIPO DE SINAL VISÍVEL DO PILOTO*			LED

TEMPI DI COMMUTAZIONE
SWITCHING TIMES
SCHALTZEITEN
TEMPS DE COMMUTATION
TIEMPOS DE CONMUTACIÓN
TEMPOS DE COMUTAÇÃO

	5/4	5/2 Pneumatic return	5/2 Spring return	5/2 Bistable	5/3 Monostable
Switching time on (ms) OUT (2)	11	21	17	14	17
Switching time on (ms) OUT (4)	19	-	-	19	31
Switching time off (ms) OUT (2)	26	-	-	-	-
Switching time off (ms) OUT (4)	41	44	56	-	-

5/2 Vie - Ways - Wege - Voies - Vías - Vias

MONOSTABILE CON RITORNO PNEUMATICO
MONOSTABLE WITH PNEUMATIC RETURN
MONOSTABIL MIT PNEUMATISCHER RÜCKSTELLUNG
MONOSTABLE À RAPPEL PNEUMATIQUE
MONOESTABLE CON RETORNO NEUMÁTICO
MONOESTÁVEL COM RETORNO PNEUMÁTICO



Codice *Code* *Nummer* *Code* *Código* *Código*	Vie *Ways* *Wege* *Voies* *Vias* *Vias*	Portata *Flow rate* *Durchflusswert* *Débit* *Caudal* *Vazão*	Peso *Weight* *Gewicht* *Poids* *Peso* *Peso*
17V S4 5 00 00	5/2	220 Nl/min	52 g

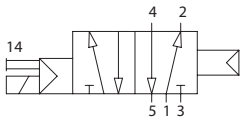

5/2 Vie - Ways - Wege - Voies - Vías - Vias

BISTABILE
TWO STABLE POSITIONS
BISTABIL
BISTABLE
BIESTABLE
BIESTÁVEL



Codice *Code* *Nummer* *Code* *Código* *Código*	Vie *Ways* *Wege* *Voies* *Vias* *Vias*	Portata *Flow rate* *Durchflusswert* *Débit* *Caudal* *Vazão*	Peso *Weight* *Gewicht* *Poids* *Peso* *Peso*
17V S1 5 00 00	5/2	220 Nl/min	60 g

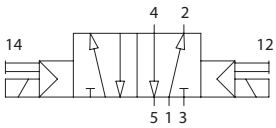

17V S4 5 00 00

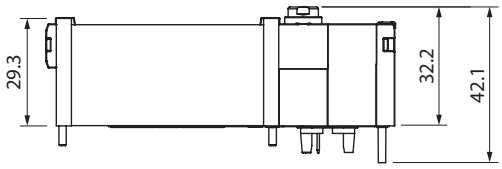

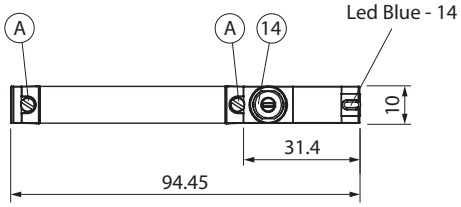

17V S1 5 00 00

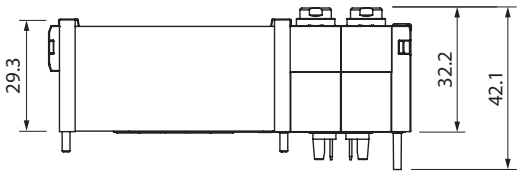

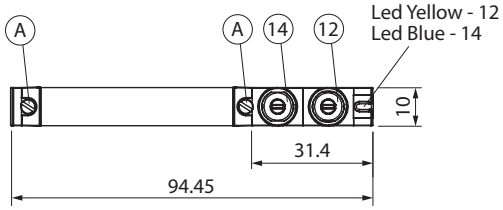

Coppia di serraggio delle viti per fissaggio del componente su base
Screw tightening torque for fixing the component to the base
Anzugsdrehmoment der Schrauben zur Befestigung des Bauteils am Sockel
Couple de serrage des vis pour la fixation du composant à la base
Par de apriete de los tornillos para fijar el componente a la base
Torque de aperto do parafuso para fixar o componente na base

(A) 0.4 Nm

5/4 Vie *- Ways - Wege - Voies - Vías - Vias*

DOPPIA 3/2 MONOSTABILE CON RITORNO A MOLLA MECCANICA
DOUBLE 3/2 MONOSTABLE MECHANICAL SPRING RETURN
MONOSTABILES 3/2-WEGE-DOPPELVENTIL MIT MECHANISCHER FEDERRÜCKSTELLUNG
DOUBLE 3/2 A RAPPET MECANIQUE PAR RESSORT
DOBLE 3/2 MONOESTABLE CON RETORNO POR MUELLE MECÁNICO
ELETRO-VÁLVULA DUPLA (2 VÁLVULAS 3/2 VIAS) RETORNO MOLA MECÂNICA



Codice *Code* *Nummer* *Code* *Código* *Código*	Vie *Ways* *Wege* *Voies* *Vías* *Vias*	Funzione *Function* *Funktion* *Fonction* *Función* *Funções*	Portata *Flow rate* *Durchflusswert* *Débit* *Caudal* *Vazão*	Peso *Weight* *Gewicht* *Poids* *Peso* *Peso*
17V S0 8 NC 00	5/4	NC	200 Nl/min	60 g
17V S0 8 NO 00	5/4	NO	200 Nl/min	60 g
17V S0 8 NN 00	5/4	NC-NO	200 Nl/min	60 g

Monostabile con ritorno a molla - *Monostable spring return - Monostabil mit Federrückstellung*
Monostable à rappel par ressort - Monoestable con retorno muelle - Monoestável com retorno por mola

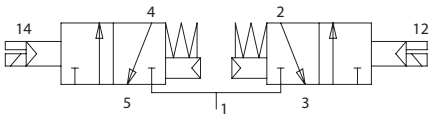

NC - NC

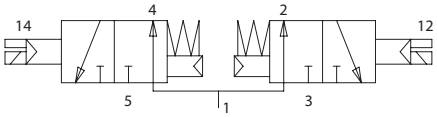

NO - NO

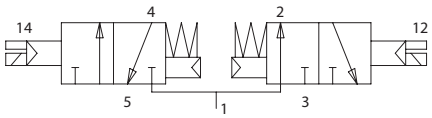

NC - NO

5/4 Vie *- Ways - Wege - Voies - Vías - Vias*

DOPPIA 3/2 MONOSTABILE CON RITORNO PNEUMATICO
DOUBLE 3/2 MONOSTABLE PNEUMATIC RETURN
MONOSTABILES 3/2-WEGE-DOPPELVENTIL MIT PNEUMATISCHER RÜCKSTELLUNG
DOUBLE 3/2 A RAPPET PNEUMATIQUE
DOBLE 3/2 MONOESTABLE CON RETORNO NEUMÁTICO
ELETRO-VÁLVULA DUPLA (2 VÁLVULAS 3/2 VIAS) RETORNO PNEUMÁTICO

Codice *Code* *Nummer* *Code* *Código* *Código*	Vie *Ways* *Wege* *Voies* *Vías* *Vias*	Funzione *Function* *Funktion* *Fonction* *Función* *Funções*	Portata *Flow rate* *Durchflusswert* *Débit* *Caudal* *Vazão*	Peso *Weight* *Gewicht* *Poids* *Peso* *Peso*
17V S4 8 NC 00	5/4	NC	200 Nl/min	59 g
17V S4 8 NO 00	5/4	NO	200 Nl/min	59 g
17V S4 8 NN 00	5/4	NC-NO	200 Nl/min	59 g

Ritorno pneumatico - *Pneumatic return - Pneumatisch zurückgestellt*
Retour pneumatique - Retorno neumático - Retorno pneumático

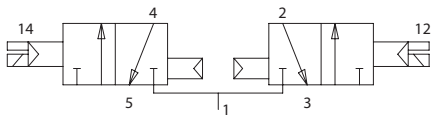

NC - NC

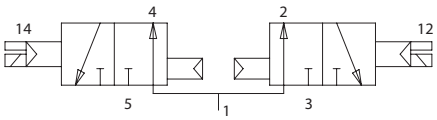

NO - NO

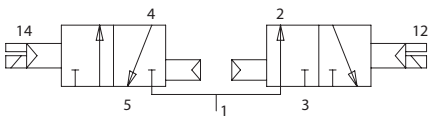

NC - NO

17V S0 8 NC 00 17V S0 8 NO 00 17V S0 8 NN 00
17V S4 8 NC 00 17V S4 8 NO 00 17V S4 8 NN 00

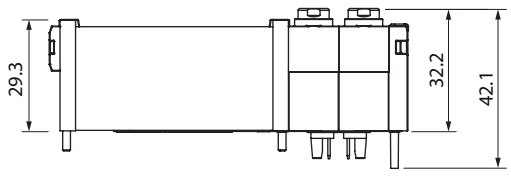

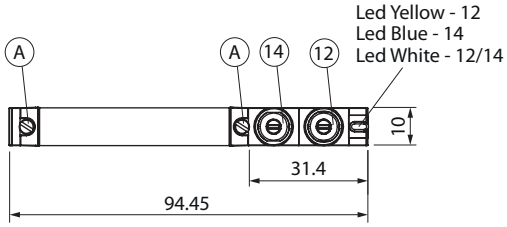

Coppia di serraggio delle viti per fissaggio del componente su base
Screw tightening torque for fixing the component to the base
Anzugsdrehmoment der Schrauben zur Befestigung des Bauteils am Sockel
Couple de serrage des vis pour la fixation du composant à la base
Par de apriete de los tornillos para fijar el componente a la base
Torque de aperto do parafuso para fixar o componente na base

(A) 0.4 Nm

17V20

TAPPO DI CHIUSURA
PLUG FOR UNUSED POSITIONS
ABDECKPLATTE
BOUCHON DE FERMETURE
PLACA DE CIERRE
PLACA CEGA



Codice Code Nummer Code Código Código	Coppia di serraggio delle viti Screw tightening torque Anzugsdrehmoment der Schrauben Couple de serrage des vis Par de apriete de los tornillos Torque de aperto do parafuso	Peso Weight Gewicht Poids Peso Peso
17V 20 0 00 00	(A) 0.4 N	75 g

17V21

ALIMENTAZIONE PNEUMATICA INTERMEDIA
INTERMEDIATE SUPPLY BLOCK
VERTEILERLEISTE
ALIMENTATION PNEUMATIQUE INTERMEDIAIRE
ALIMENTACION NEUMATICA INTERMEDIA
ALIMENTAÇÃO DE PRESSÃO INTERMEDIÁRIA



Codice Code Nummer Code Código Código	Coppia di serraggio delle viti Screw tightening torque Anzugsdrehmoment der Schrauben Couple de serrage des vis Par de apriete de los tornillos Torque de aperto do parafuso	Peso Weight Gewicht Poids Peso Peso
17V 21 0 00 00	(A) 0.4 N	70 g

17V 20 0 00 00

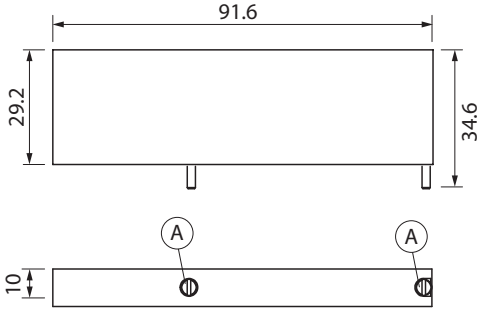

17V 21 0 00 00

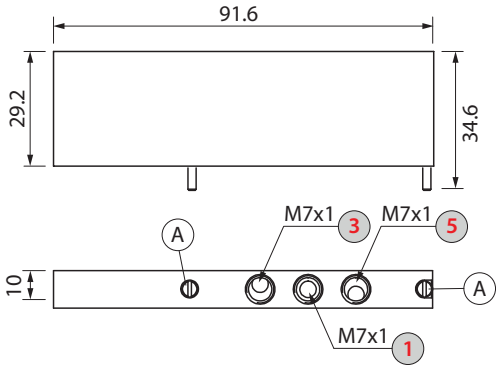

12/14	**Alimentazione pilotaggi** *Pilot power supply* *Stromversorgung* *Alimentation de pilotage* *Pilotaje* *Alimentação dos pilotos*

1	**Alimetazione** *Air supply* *Luftversorgung* *Alimentation* *Alimentación* *Alimentação*

3/5	**Scarichi** *Exhaust* *Abluft* *Echappement* *Escapes* *Escape*

IT
È suggerito l'utilizzo di un'alimentazione intermedia ogni 5 elettrovalvole che scaricano contemporaneamente, per garantire il massimo delle prestazioni.

GB
The use of an intermediate air supply every 5 solenoid valves exhausting simultaneously is recommended to ensure maximum performance.

DE
Um die größtmögliche Leistung zu gewährleisten, wird die Verwendung eines Zwischen-Versorgungselements alle 5 Magnetventile mit gleichzeitigem Auslass empfohlen.

FR
Nous conseillons d'utiliser une alimentation intermédiaire tous les 5 distributeurs qui déchargent en meme temps pour garantir le maximum des prestations.

ES
Sugerimos el uso de una alimentación intermedia cada 5 electroválvulas que descargan simultáneamente, para garantizar el máximo de las prestaciones.

PT
Para garantir a máxima performance do manifold, é sugerida a utilização de uma alimentação intermediária. Para cada grupo de 5 eletroválvulas que fazem exaustão ente.

BASI PNEUMATICHE CON PILOTAGGIO INTERNO

PNEUMATIC BASE WITH INTEGRATED PILOTING SYSTEM
PNEUMATISCHE ANSCHLUSSPLATTE MIT VORSTEUERUNG
EMBASE PNEUMATIQUE AVEC SYSTÈME DE PILOTAGE INTÉGRÉ
BASE NEUMATICA CON PILOTAJE INTERNO
BASE PNEUMÁTICA COM SISTEMA DE PILOTAGEM INTEGRADO

17VB0

BASE BISTABILE CON PILOTAGGIO INTERNO
BI-STABLE BASE WITH INTEGRATED PILOTING
ANSCHLUSSPLATTE MIT VORSTEUERUNG
EMBASE BI-STABLE AVEC PILOTAGE INTEGRE
BASE BIESTABLE CON PILOTAJE INTERNO
BASE BIESTÁVEL COM PILOTO INTERNO



Codice *Code* *Nummer* *Code* *Código* *Código*	Misura (1) *Size (1)* *Größe (1)* *Dimension (1)* *Medida (1)* *Tamanho (1)*	N° Posizioni *Positions number* *Position Nr.* *Numéro emplacement* *Número de puestos* *Nº Posición*	L1	L2	Peso *Weight* *Gewicht* *Poids* *Peso* *Peso*
17VB0 04 00 0	1/8	4	114	108	475 g
17VB0 06 00 0	1/8	6	135	129	562 g
17VB0 08 00 0	1/8	8	156	150	630 g
17VB0 10 00 0	1/8	10	177	171	716 g
17VB0 12 00 0	1/8	12	198	192	795 g
17VB0 14 00 0	1/8	14	219	213	873 g
17VB0 16 00 0	1/8	16	240	234	950 g

17VB0

BASE MULTIPLA CON PILOTAGGIO INTERNO
MULTIPLE BASE WITH INTEGRATED PILOTING
MEHRFACHANSCHLUSSPLATTE MIT VORSTEUERUNG
EMBASE MULTIPLE AVEC PILOTAGE INTEGRE
BASE MULTIPLE CON PILOTAJE INTERNO
BASE MÚLTIPLA COM PILOTO INTERNO



Codice *Code* *Nummer* *Code* *Código* *Código*	Misura (1) *Size (1)* *Größe (1)* *Dimension (1)* *Medida (1)* *Tamanho (1)*	N° Posizioni *Positions number* *Position Nr.* *Numéro emplacement* *Número de puestos* *Nº Posición*	L1	L2	Peso *Weight* *Gewicht* *Poids* *Peso* *Peso*
17VB0 24 00 1	1/8	BIS.8 POS.+ MONO.16 POS	324	318	1270 g

Nelle posizioni monostabili montare solo elettrovalvole 5/2 monostabili.
Mono-stable position can mount mono-stable 5/2 valves only
In der monostabilen Position, können nur monostabile 5/2-Ventile montiert werden.
La position monostable permet de monter uniquement des distributeurs 5/2 monostables
En las posiciones monoestables montar solo electroválvulas monoestables 5/2
Nas posições monoestáveis montar somente válvulas 5/2 monoestáveis.

N.B. Le prime 8 posizioni sono quelle bistabili
The first 8 positions are the bi-stable ones
Die ersten 8 Positionen sind für Bistabile Ventile
Les 8 premières positions sont les bistables
N.B Las primeras 8 posiciones son las biestables
As 8 primeiras posições são as posições biestáveis

17VB0

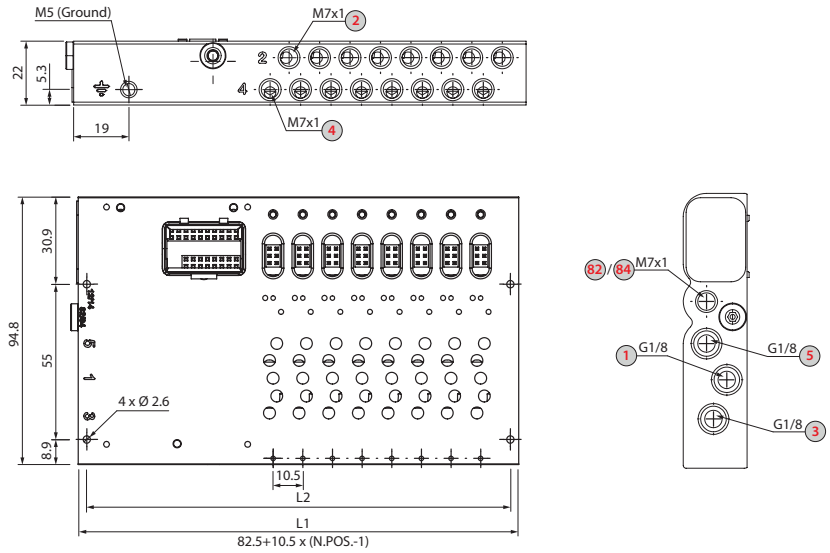

1	**Alimentazione** *Air power* *Versorgung* *Alimentation* *alimentación* *Alimentação*
3/5	**Scarichi** *Exhaust* *Luftversorgung* *Echappement* *Escapes* *Escape*
2/4	**Utilizzi** *Outputs* *Abluft* *Alimentation* *Utilizaciones* *Utilização*
82/84	**Scarichi pilotaggi** *Air pilot exhausts* *Entlüftung* *Echappement pilote* *Escapes pilotaje* *Escape do piloto*

17V17

TAPPO PER PILOTAGGIO SEPARATO
SEPARATE PILOTING PLUG
SEPARATER STEUERSTECKER
BOUCHON POUR PILOTE SEPARE
TAPON PARA PILOTAJE SEPARADO
TAMPÃO PARA PILOTO SEPARADO



Codice *Code* *Nummer* *Code* *Código* *Código*	Coppia di serraggio delle viti *Screw tightening torque* *Anzugsdrehmoment der Schrauben* *Couple de serrage des vis* *Par de apriete de los tornillos* *Torque de aperto do parafuso*	Peso *Weight* *Gewicht* *Poids* *Peso* *Peso*
17V 17 0 00 00	(A) 0.6 N	2.3 g

17V18

TAPPO DI SEPARAZIONE PER CONDOTTI
SEPARATING PLUG
TRENNSTECKER
BOUCHON DE SEPARATION
TAPON SEPARADOR
PLUG SEPARADOR



Codice *Code* *Nummer* *Code* *Código* *Código*	Coppia di serraggio delle viti *Screw tightening torque* *Anzugsdrehmoment der Schrauben* *Couple de serrage des vis* *Par de apriete de los tornillos* *Torque de aperto do parafuso*	Peso *Weight* *Gewicht* *Poids* *Peso* *Peso*
17V 18 0 00 00	(A) 0.4 N	1.4 g

E' previsto l'utilizzo di un solo tappo di separazione per il condotto di pilotaggio.
Only one separation cap is allowed for the pilot duct.
Es ist nur ein Trennstopfen für den Pilotkanal vorgesehen.
Un seul bouchon de séparation est prévu pour le conduit de pilotage.
Se permite el uso de un solo tapón de separación para el conducto de pilotaje.
É previsto o uso de apenas um tampão de separação para o conduto de pilotagem.

17V 17 0 00 00

Replace the 3015 plug with the "separate pilot plug"

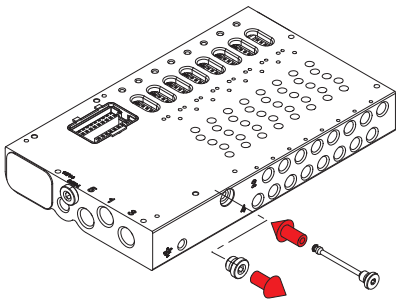

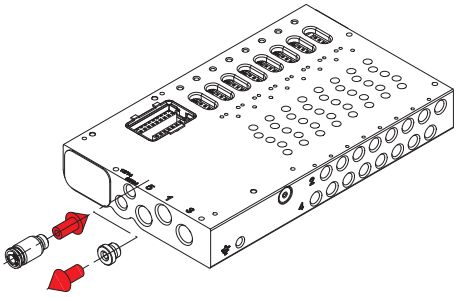

Replace the 3015 plug with a fitting to feed the pilot

17V 18 0 00 00

Insert the separating plug

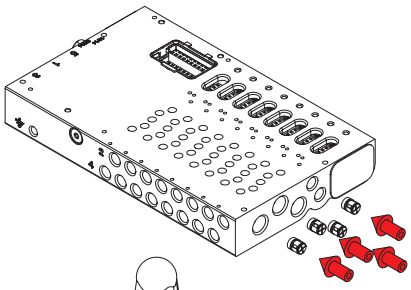

Position the separating plug and tighten the screw to secure it

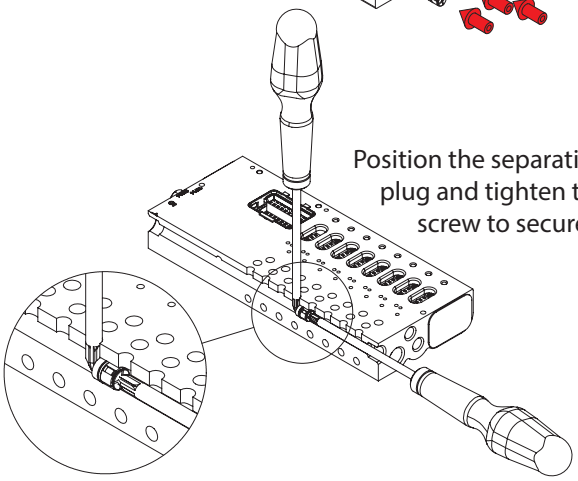

D-SUB 25 POLI

UNITÀ DI ALIMENTAZIONE

POWER SUPPLY UNIT
VERSORGUNGSEINHEIT
UNITE D'ALIMENTATION
UNIDAD DE ALIMENTACIÓN
UNIDADE

16V17

UNITÀ DI ALIMENTAZIONE / D-SUB 25 POLI
POWER SUPPLY UNIT / D-SUB 25 PINS
VERSORGUNGSEINHEIT / D-SUB 25 PINS
UNITE D'ALIMENTATION / D-SUB 25 BROCHES
UNIDAD DE ALIMENTACIÓN / D-SUB 25 PINS
UNIDADE / D-SUB 25 PINOS



Codice *Code* *Nummer* *Code* *Código* *Código*	**Peso** *Weight* *Gewicht* *Poids* *Peso* *Peso*
16V 17 00 00 1	60 g

16V 17 00 00 1

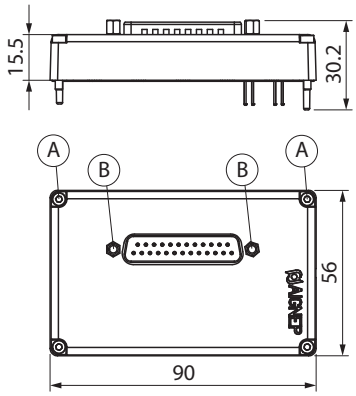

Coppia di serraggio delle viti per fissaggio del componente su base
Screw tightening torque for fixing the component to the base
Anzugsdrehmoment der Schrauben zur Befestigung des Bauteils am Sockel
Couple de serrage des vis pour la fixation du composant à la base
Par de apriete de los tornillos para fijar el componente a la base
Torque de aperto do parafuso para fixar o componente na base

(A) 0.6 Nm

Coppia di serraggio delle viti per il fissaggio del connettore
Screw tightening torque for fixing the component to connector
Anzugsmoment der Schrauben für die Befestigung des Steckers
Couple de serrage de la vis pour la fixation du connecteur
Par de apriete del tornillo para la fijación del conector
Torque de aperto do parafuso para fixação do conector

(B) 0.2 Nm

D-SUB 25 POLI - *PINS - PINS - BROCHES PINS - PINOS*

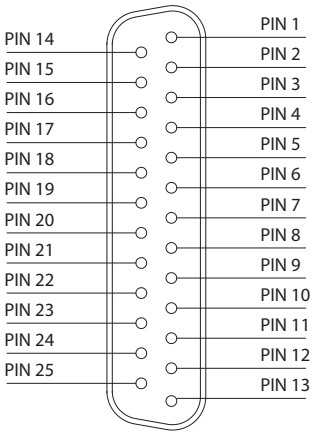

1 - 12	**segnale positivo PNP** - *positive signals PNP* *positive signale PNP - signaux positifs PNP* *señales positivos PNP - positivo sinaliza PNP*
14 - 25	**segnale positivo PNP** - *positive signals PNP* *positive signale PNP - signaux positifs PNP* *señales positivos PNP - positivo sinaliza PNP*
13	**0V comune** - *0V common* *0V gemeinsam - 0V commun* *0V común - 0V comum*

D-SUB 37 POLI

UNITÀ DI ALIMENTAZIONE

POWER SUPPLY UNIT
VERSORGUNGSEINHEIT
UNITE D'ALIMENTATION
UNIDAD DE ALIMENTACIÓN
UNIDADE

16V16

UNITÀ DI ALIMENTAZIONE / D-SUB 37 POLI
POWER SUPPLY UNIT / D-SUB 37 PINS
VERSORGUNGSEINHEIT / D-SUB 37 PINS
UNITE D'ALIMENTATION / D-SUB 37 BROCHES
UNIDAD DE ALIMENTACIÓN / D-SUB 37 PINS
UNIDADE / D-SUB 37 PINOS



Codice *Code* *Nummer* *Code* *Código* *Código*	**Peso** *Weight* *Gewicht* *Poids* *Peso* *Peso*
16V 16 00 00 1	64 g

16V 16 00 00 1

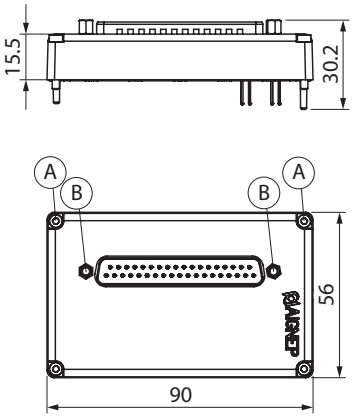

Coppia di serraggio delle viti per fissaggio del componente su base
Screw tightening torque for fixing the component to the base
Anzugsdrehmoment der Schrauben zur Befestigung des Bauteils am Sockel
Couple de serrage des vis pour la fixation du composant à la base
Par de apriete de los tornillos para fijar el componente a la base
Torque de aperto do parafuso para fixar o componente na base

(A) 0.6 Nm

Coppia di serraggio delle viti per il fissaggio del connettore
Screw tightening torque for fixing the component to connector
Anzugsmoment der Schrauben für die Befestigung des Steckers
Couple de serrage de la vis pour la fixation du connecteur
Par de apriete del tornillo para la fijación del conector
Torque de aperto do parafuso para fixação do conector

(B) 0.2 Nm

D-SUB 37 POLI - *PINS - PINS - BROCHES PINS - PINOS*

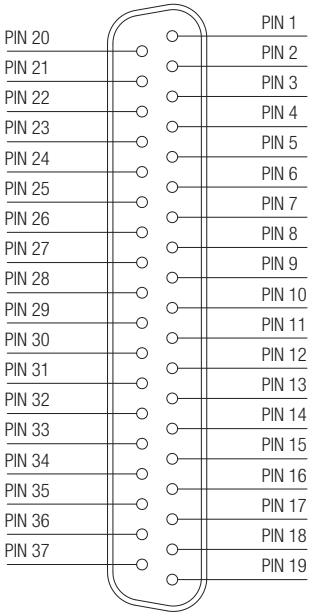

1 - 16	**segnale positivo PNP** - *positive signals PNP* *positive signale PNP - signaux positifs PNP* *señales positivos PNP - positivo sinaliza PNP*
20 - 35	**segnale positivo PNP** - *positive signals PNP* *positive signale PNP - signaux positifs PNP* *señales positivos PNP - positivo sinaliza PNP*
17 - 18 - 19 **36 - 37**	**0V comune** - *0V common* *0V gemeinsam - 0V commun* *0V común - 0V comum*

CORRISPONDENZA PIN PER BATTERIA DI ELETTROVALVOLE IN CONFIGURAZIONE MISTA MONTATE SU BASE BISTABILE

PIN CONFIGURATION FOR MIXED SOLENOID VALVE CONFIGURATION MOUNTED ON A BI-STABLE BASE
ANSCHLUSSOPTIONEN FÜR MAGNETVENTILSPULE IN GEMISCHTER KONFIGURATION AUF BISTABILER ANSCHLUSSPLATTE
CORRESPONDANCE DES BROCHES DES ELECTROVANNES EN CONFIGURATION MIXTE MONTEE SUR EMBASE BISTABLE
CORRESPONDENCIA DE PIN PARA ELECTROVALVULAS EN CONFIGURACION MIXTA MONTADA SOBRE BASE BIESTABLE
CORRESPONDÊNCIA DE PINOS POR ELETROVÁLVULA MONTADAS EM CONFIGURAÇÃO MISTA NA BASE BIESTÁVEL

D-SUB 25 POLI - *PINS - PINS - BROCHES PINS - PINOS*

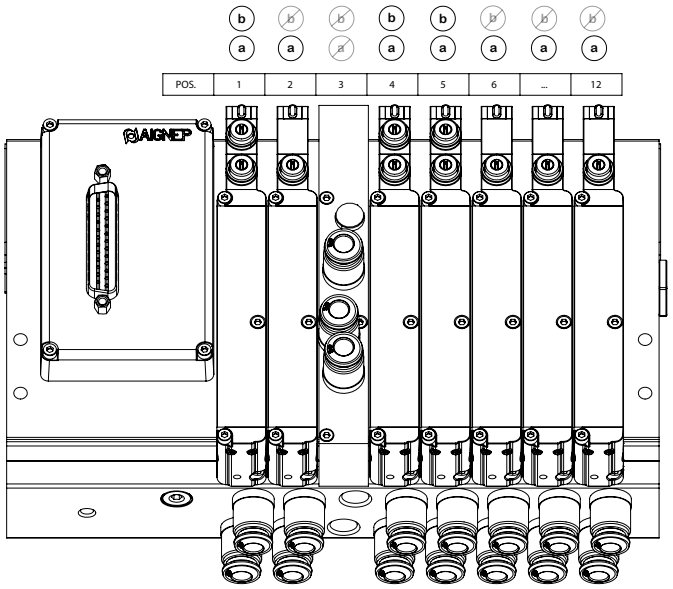

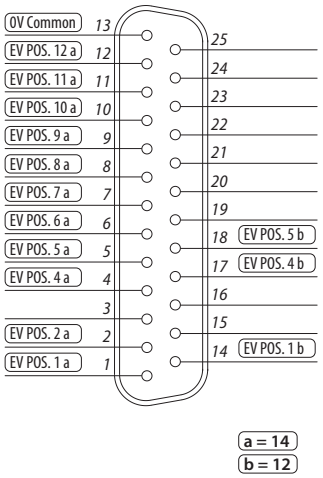

CORRISPONDENZA PIN PER BATTERIA DI ELETTROVALVOLE IN CONFIGURAZIONE MISTA MONTATE SU BASE BISTABILE

PIN CONFIGURATION FOR MIXED SOLENOID VALVE CONFIGURATION MOUNTED ON A BI-STABLE BASE
ANSCHLUSSOPTIONEN FÜR MAGNETVENTILSPULE IN GEMISCHTER KONFIGURATION AUF BISTABILER ANSCHLUSSPLATTE
CORRESPONDANCE DES BROCHES DES ELECTROVANNES EN CONFIGURATION MIXTE MONTEE SUR EMBASE BISTABLE
CORRESPONDENCIA DE PIN PARA ELECTROVALVULAS EN CONFIGURACION MIXTA MONTADA SOBRE BASE BIESTABLE
CORRESPONDÊNCIA DE PINOS POR ELETROVÁLVULA MONTADAS EM CONFIGURAÇÃO MISTA NA BASE BIESTÁVEL

D-SUB 37 POLI - *PINS - PINS - BROCHES PINS - PINOS*

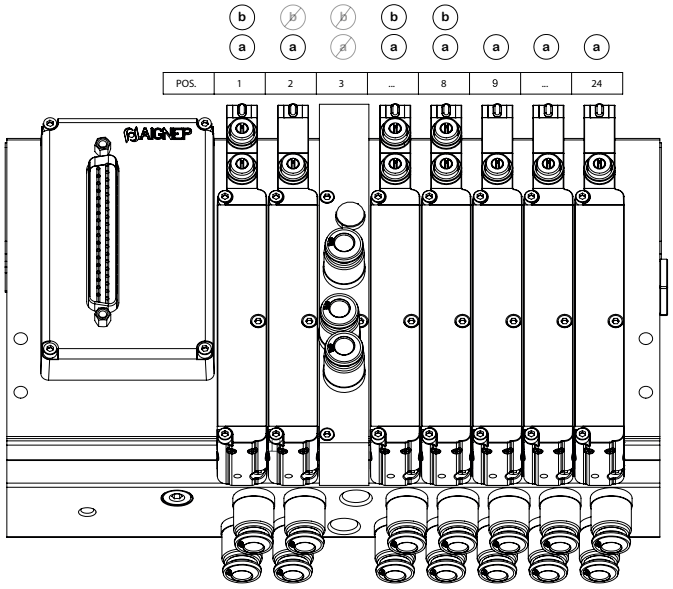

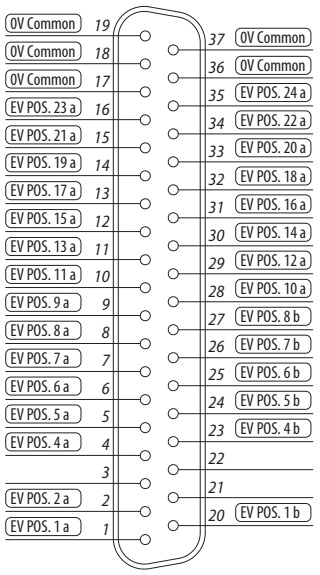

CORRISPONDENZA PIN PER BATTERIA DI ELETTROVALVOLE IN CONFIGURAZIONE MISTA MONTATE SU BASE MULTIPLA

PIN CONFIGURATION FOR MIXED SOLENOID VALVE CONFIGURATION MOUNTED ON A MULTIPLE BASE
ANSCHLUSSOPTIONEN FÜR MAGNETVENTILSPULE IN GEMISCHTER KONFIGURATION AUF MEHRFACHANSCHLUSSPLATTE
CORRESPONDANCE DES BROCHES DES ELECTROVANNES EN CONFIGURATION MIXTE MONTEE SUR EMBASE MULTIPLE
CORRESPONDENCIA DE PIN PARA ELECTROVALVULAS EN CONFIGURACION MIXTA MONTADAS EN BASE MULTIPLE
CORRESPONDÊNCIA DE PINOS POR ELETROVÁLVULA MONTADAS EM CONFIGURAÇÃO MISTA NA BASE MÚLTIPLA

D-SUB 37 POLI - *PINS - PINS - BROCHES PINS - PINOS*

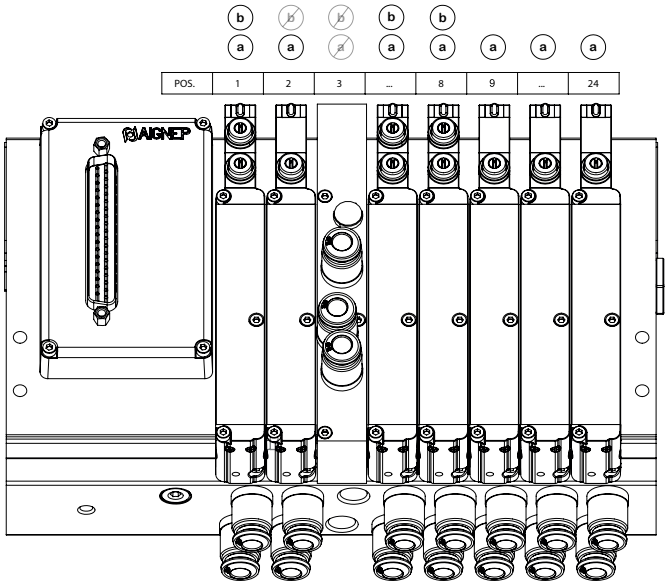

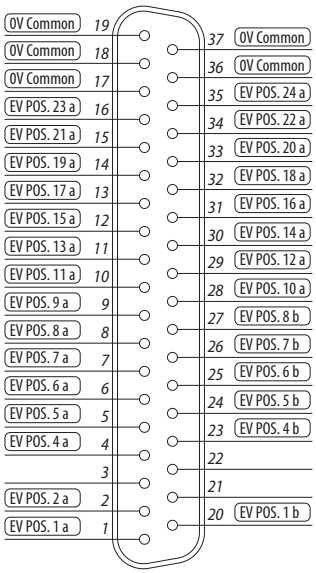

ETHERNET/IP

CONNETTORE MULTIPOLARE DI ALIMENTAZIONE

POWER MULTI-POLE CONNECTOR
MEHR-POL-ANSCHLUSS VERSORGUNGSSTECKER
CONNECTEUR MULTI BROCHES D'ALIMENTATION
CONECTOR MULTIPOLAR DE ALIMENTACIÓN
CONECTOR DE ALIMENTAÇÃO MULTI-PÓLO

16VU1

CONNETTORE MULTIPOLARE DI ALIMENTAZIONE
POWER MULTI-POLE CONNECTOR
MEHR-POL-ANSCHLUSS VERSORGUNGSSTECKER
CONNECTEUR MULTI BROCHES D'ALIMENTATION
CONECTOR MULTIPOLAR DE ALIMENTACIÓN
DO CONECTOR DE ALIMENTAÇÃO MULTI-PÓLO



Codice *Code* *Nummer* *Code* *Código* *Código*	**Peso** *Weight* *Gewicht* *Poids* *Peso* *Peso*
16V U1 00 00 0	358 g

Coppia di serraggio delle viti per fissaggio del componente su base
Screw tightening torque for fixing the component to the base
Anzugsdrehmoment der Schrauben zur Befestigung des Bauteils am Sockel
Couple de serrage des vis pour la fixation du composant à la base
Par de apriete de los tornillos para fijar el componente a la base
Torque de aperto do parafuso para fixar o componente na base

(B) 0.5 Nm

Coppia di serraggio delle viti per il fissaggio del connettore
Screw tightening torque for fixing the component to connector
Anzugsmoment der Schrauben für die Befestigung des Steckers
Couple de serrage de la vis pour la fixation du connecteur
Par de apriete del tornillo para la fijación del conector
Torque de aperto do parafuso para fixação do conector

(C) 0.4 Nm

16V U1 0 00 00

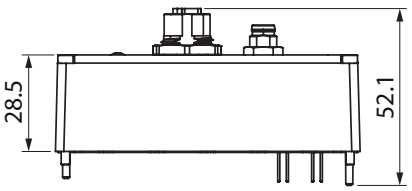

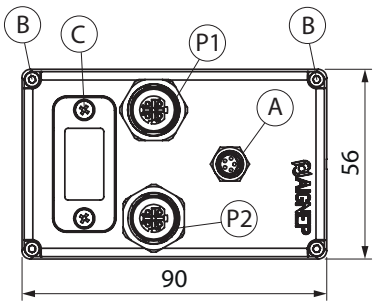

CONFIGURAZIONE CONNETTORE MULTIPOLARE DI ALIMENTAZIONE MASCHIO M8
CONFIGURATION M8 MULTI-POLE CONNECTOR
KONFIGURIERUNG MEHR-POL-ANSCHLUSS VERSORGUNGSSTECKER M8
CONFIGURATION CONNECTEUR MULTI BROCHES D'ALIMENTATION MALE M8
CONFIGURACIÓN CONECTOR MULTIPOLAR DE ALIMENTACIÓN MACHO M8
CONFIGURAÇÃO DO CONECTOR DE ALIMENTAÇÃO MULTI-PÓLO M8 MACHO

Nr. Pin	Descrizione *Description* *Beschreibung* *Description* *Descripción* *Descrição*	Colori fili cavo Phoenix *Wire colours Phoenix* *Farben der Phoenix-Kabel* *Couleurs Cable Phoenix* *Color hilos del cable Phoenix* *Cor dos fios do cabo Phoenix*
1	A + 24Vdc Alim. Valv. - *Valve power supply - Versorgung Alimen. ilot - Alimentación válvula - Alimentação da Válvula*	BN
2	A + 24Vdc Alim. Nodo - *Node power supply - Knotennetzversorgung Alimen. noeud - Alimen. nodo - Aliment. do nó*	WH
3	A 0V	BU
4	A 0V	BK
5	Inutilizzato - *Unused - Unbenutzt - Non utilisé - No utilizado - Não utilizado*	GY

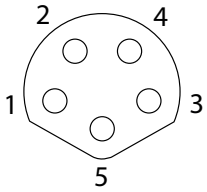

A

La massa dell'alimentazione del nodo e dell'alimentazione delle valvole sono internamente collegate.
Node and valve power supplies are internally connected.
Die Verbindung mit den Knotennetz- u. Ventilversorgungen erfolgt intern.
L'alimentation du noeud et l'alimentation des èlectrovannes sont connectés en interne.
La fuente de alimentación del nodo y la fuente de alimentación de la válvula están internamente conectadas.
O terra da alimentação do nó e da alimentação das válvulas são internamente conectados.

CONFIGURAZIONE CONNETTORI MULTIPOLARI - FEMMINA
CONFIGURATION MULTI-POLE CONNECTORS - FEMALE
KONFIGURIERUNG MEHR-POL-ANSCHLUSS - AUSGANGSSOCKEL
CONFIGURATION CONNECTEUR MULTIBROCHES - FEMELLE
CONFIGURACIÓN CONECTOR MULTIPOLAR - HEMBRA
CONFIGURAÇÃO DO CONECTOR MULTI-PÓLO - FÊMEA

Nr. Pin	Descrizione *Description* *Beschreibung* *Description* *Descripción* *Descrição*
1	TX +
2	RX +
3	TX -
4	RX -

GHIERA - *NUT MUTTER - ECROU TUERCA - PORCA* — Schermo - *Shield -Schützen - Blindé - Proteger - Proteção*

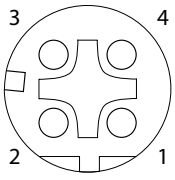

P1 - P2

E' supportato uno switch che permette una libera scelta della porta per la comunicazione. La seconda porta è utilizzabile per estendere il BUS di campo ad un nodo successivo.
A internal switch is supported to allow the choise of comunication way. The second one is suitable to use for extend the BUS in a next core.
Ein interne Schalter ermöglicht die Auswahl der Schnittstelle. Die zweite Schnittstelle ist für eine Buserweiterung zum nächsten Busknoten geeignet.
Le commutateur interne est pris en charge pour permettre le choix du mode de communication. Le second est adapté pour étendre le bus dans un noeud suivant.
El interruptor interno permite la elección del modo de comunicación. El segundo puerto se puede utilizar para prolongar el BUS de campo al nodo siguiente.
Possui um switch interno que permite uma escolha livre da porta para comunicação. A segunda porta é utilizável para estender o BUS de campo a um nó sucessivo.

	Modello ETHERNET/IP *ETHERNET/IP* *Modell ETHERNET/IP* *Module ETHERNET/IP* *Modelo ETHERNET/IP* *Modelo ETHERNET/IP*	
A **Alimentazione** *Power supply* *Versorgung* *Alimentation* *Alimentación* *Alimentação*	Collegamento alimentazione *Power connection* *Versorgungsanschluss* *Connexion alimentation* *Conexión alimentación* *Conexão de alimentação*	Connettore M8 Maschio *M8 Male connector* *M8 Anschlussstecker* *Connecteur M8 Male* *Conector M8 Macho* *Conector M8 Macho*
	Tensione di alimentazione *Voltage* *Versorgungsspannung* *Tension alimentation* *Tensión de alimentación* *Tensão di alimentação*	+24Vdc +/-10%
	Assorbimento nodo (escluso uscite) *Node consumption (without outputs)* *Stromaufnahme Knoten (Ausgenommen Ausgänge)* *Absorption noeud (sorties exclues)* *Consumo del nodo (salidas excluidas)* *Consumo do nó (sem saídas)*	50mA
	Assorbimento massimo ammissibile *Maximum allowable consumption* *Höchstzulässige Stromaufnahme* *Maximum absorption admise* *Consumo máximo admisible* *Consumo máximo admissível*	2A
OUT **Uscite** *Outlet* *Ausgänge* *Sorties* *Salidas* *Saídas*	Uscite PNP equivalenti *PNP outlet equivalent* *Gleichwertige PNP-Ausgänge* *Sorties PNP équivalentes* *Salidas PNP equivalentes* *Saída PNP equivalente*	+24Vdc +/-10%
	Max. Corrente per ogni uscita *Maximum current for output* *Höchst-Strom pro Ausgang* *Max. courant pour chaque sortie* *Corriente máxima para cada salida* *Corrente máxima por saída*	300 mA
	N° max uscite *Maximum output number* *Höchstanzahl Ausgänge* *N. max sorties* *N. max salidas* *N° máx. de saídas*	32
	N.max. uscite azionabili contemporanee *Max output simultaneously actuated* *Höchstanzahl gleichzeitig einschaltbarer Ausgänge* *N. max sorties actionables simultanées* *N. max salidas accionables simultáneas* *N° máx. de acionamentos simultâneos*	32
File di configurazione *Configuration file* *Konfigurationsdatei* *Système de configuration* *Fichero de configuración* *Arquivo de configuração*	**Disponibile sul sito http://www.aignep.com** *Available on the web site http://www.aignep.com* *Erhältlich auf der Website http://www.aignep.com* *Disponible sur le site internet www.aignep.com* *Disponible en el sitio http://www.aignep.com* *Disponível no site http://www.aignep.com*	

LED DI DIAGNOSI
DIAGNOSTIC LEDS
DIAGNOSE-LEDS
LED DE DIAGNOSTIC
LEDS DE DIAGNÓSTICO
LEDS DE DIAGNÓSTICO

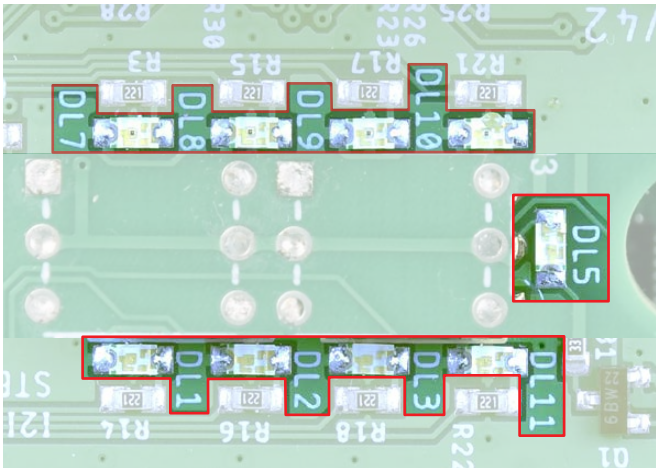

	Modello ETHERNET/IP *ETHERNET/IP* *Modell ETHERNET/IP* *Module ETHERNET/IP* *Modelo ETHERNET/IP* *Modelo ETHERNET/IP*				
Rete *Network* *Netzwerk* *Réseau* *Red* *Rede*	Collegamenti alla rete *Network connections* *Netzwerkverbindungen* *connexions au réseau* *Conexiones a la red* *Conexão de rede*	2 Connettori M12 4 poli maschio-femmina, tipo D *2 M12 4P connectors male-female D-Type* *2 St. 4-Pol M12- Stecker-/Sockelanschlüsse D-Typ* *2 connecteurs M12 4 poles male-femelle D-Type* *2 Conectores M12 4 pins macho-hembra tipo D* *2 Conectores M12 - 4 pinos macho-fêmea tipo D*			
	Velocità di trasmissione *Baud rate* *Übertragungsgeschwindigkeit* *Vitesse de transmission* *Velocidad de transmisión* *Velocidade de transmissão*	100 Mbps			
	N° indirizzo default *Default Adress* *Numéro d'adresse par défaut* *Default adresses* *Numero de direcciones default* *N° de endereços default*	192.168.250.70			
	Volume indirizzi *Volume addresses* *Byteadressen* *Volume des adresses* *Volumen de direcciones* *Volume endereços*	4 byte (EV1 ~ EV32)			
	Numero max. nodi *Max nodes number* *Max. Knotenzahl* *Nombre max. noeuds* *Numero máx. nodos* *Nº máx. de nós*	255			
	Diagnosi del 16V *16V Diagnosis* *16V-Diagnose* *Diagnostic du 16V* *Diagnosis del 16V* *Diagnóstico do 16V*	Led DL5 verde: Lampeggia sempre nel normale funzionamento, spento o acceso fisso in presenza di anomalia *Green DL5 LED: Always flashes in normal operation, off or permanently on in the event of a fault* *Grüne DL5-LED: Blinkt im Normalbetrieb immer, im Fehlerfall aus oder dauerhaft an* *LED verte DL5: Clignote toujours en fonctionnement normal, éteinte ou allumée en permanence en cas d'anomalie* *LED DL5 verde: Siempre parpadea en funcionamiento normal, se apaga o se enciende permanentemente en caso de avería* *LED DL5 verde: Sempre pisca em operação normal, apagado ou permanentemente aceso em caso de falha*			
		Porta 1 - Funzionamento attivo *Port 1 - Active operation* *Anschluss 1 - Aktiver Betrieb* *Port 1 - Fonctionnement actif* *Puerto 1 - Funcionamiento activo* *Porta 1 - Operação ativa*	LED DL1: Verde lampeggiante *Green flashing* *Grün blinkend* *Vert clignotant* *Verde intermitente* *Verde intermitente*	LED DL3: Verde fisso *Steady green* *Stetig grün* *Vert fixe* *Verde fijo* *Verde constante*	LED DL11: Verde fisso *Steady green* *Stetig grün* *Vert fixe* *Verde fijo* *Verde constante*
		Porta 2 - Funzionamento attivo *Port 2 - Active operation* *Anschluss 2 - Aktiver Betrieb* *Port 2 - Fonctionnement actif* *Puerto 2 - Funcionamiento activo* *Porta 2 - Operação ativa*	LED DL2: Verde lampeggiante *Green flashing* *Grün blinkend* *Vert clignotant* *Verde intermitente* *Verde intermitente*	LED DL3: Verde fisso *Steady green* *Stetig grün* *Vert fixe* *Verde fijo* *Verde constante*	LED DL11: Verde fisso *Steady green* *Stetig grün* *Vert fixe* *Verde fijo* *Verde constante*
		Indirizzo IP non impostato *IP address not set* *IP-Adresse nicht eingestellt* *L'adresse IP n'est pas définie* *Dirección IP no configurada* *Endereço IP não definido*	LED DL1: Verde lampeggiante ogni secondo *Green flashing every second* *Grün Blinken im Sekundentakt* *Vert clignotant toutes les secondes* *Verde intermitente cada segundo* *Verde intermitente cada segundo*	LED DL3: Verde lampeggiante ogni secondo *Green flashing every second* *Grün Blinken im Sekundentakt* *Vert clignotant toutes les secondes* *Verde intermitente cada segundo* *Verde intermitente cada segundo*	
		Cavo comunicazione non collegato *Communication cable not connected* *Kommunikationskabel nicht angeschlossen* *Câble de communication non connecté* *Cable de comunicación no conectado* *Cabo de comunicação não conectado*	LED DL3: Verde lampeggiante *Green flashing* *Grün blinkend* *Vert clignotant* *Verde intermitente* *Verde intermitente*		
		Cavo comunicazione da collegato a scollegato *Communication cable connected to disconnected* *Kommunikationskabel angeschlossen bis nicht angeschlossen* *Câble de communication connecté ou déconnecté* *Cable de comunicación conectado a desconectado* *Cabo de comunicação conectado a desconectado*	LED DL3: Verde lampeggiante *Green flashing* *Grün blinkend* *Vert clignotant* *Verde intermitente* *Verde intermitente*	LED DL10: Rosso lampeggiante *Red flashing* *Rot blinkend* *Rouge clignotant* *Rojo intermitente* *Vermelho intermitente*	
	Grado di protezione *IP enclosure* *Schutzart* *Indice de protection* *Grado de protección* *Grau de proteção*	IP67 quando assemblato *IP67 when assembled* *Nach Zusammenbau, IP67* *IP67 quand assemblé* *IP67 cuando está montado* *IP67 quando montado*			
	Temperatura ambiente *Ambient temperature* *Umgebungstemperatur* *Température ambiante* *Temperatura ambiente* *Temperatura ambiente*	0° ÷ +50°C			

PROFINET — CONNETTORE MULTIPOLARE DI ALIMENTAZIONE

POWER MULTI-POLE CONNECTOR
MEHR-POL-ANSCHLUSS VERSORGUNGSSTECKER
CONNECTEUR MULTI BROCHES D'ALIMENTATION
CONECTOR MULTIPOLAR DE ALIMENTACIÓN
CONECTOR DE ALIMENTAÇÃO MULTI-PÓLO

16VU2

CONNETTORE MULTIPOLARE DI ALIMENTAZIONE
POWER MULTI-POLE CONNECTOR
MEHR-POL-ANSCHLUSS VERSORGUNGSSTECKER
CONNECTEUR MULTI BROCHES D'ALIMENTATION
CONECTOR MULTIPOLAR DE ALIMENTACIÓN
DO CONECTOR DE ALIMENTAÇÃO MULTI-PÓLO



Codice *Code* *Nummer* *Code* *Código* *Código*	Peso *Weight* *Gewicht* *Poids* *Peso* *Peso*
16V U2 00 00 0	358 g

Coppia di serraggio delle viti per fissaggio del componente su base
Screw tightening torque for fixing the component to the base
Anzugsdrehmoment der Schrauben zur Befestigung des Bauteils am Sockel
Couple de serrage des vis pour la fixation du composant à la base
Par de apriete de los tornillos para fijar el componente a la base
Torque de aperto do parafuso para fixar o componente na base

(B) 0.5 Nm

Coppia di serraggio delle viti per il fissaggio del connettore
Screw tightening torque for fixing the component to connector
Anzugsmoment der Schrauben für die Befestigung des Steckers
Couple de serrage de la vis pour la fixation du connecteur
Par de apriete del tornillo para la fijación del conector
Torque de aperto do parafuso para fixação do conector

(C) 0.4 Nm

16V U2 0 00 00

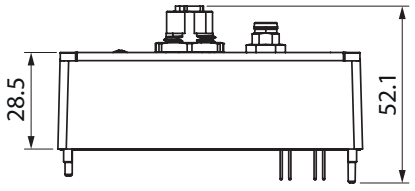

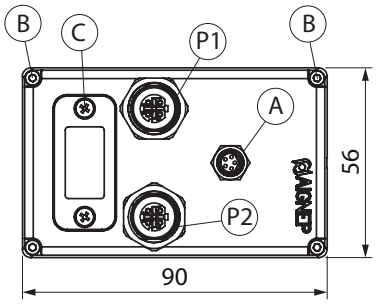

CONFIGURAZIONE CONNETTORE MULTIPOLARE DI ALIMENTAZIONE MASCHIO M8
CONFIGURATION M8 MULTI-POLE CONNECTOR
KONFIGURIERUNG MEHR-POL-ANSCHLUSS VERSORGUNGSSTECKER M8
CONFIGURATION CONNECTEUR MULTI BROCHES D'ALIMENTATION MALE M8
CONFIGURACIÓN CONECTOR MULTIPOLAR DE ALIMENTACIÓN MACHO M8
CONFIGURAÇÃO DO CONECTOR DE ALIMENTAÇÃO MULTI-PÓLO M8 MACHO

Nr. Pin	Descrizione *Description* *Beschreibung* *Description* *Descripción* *Descrição*	Colori fili cavo Phoenix *Wire colours Phoenix* *Farben der Phoenix-Kabel* *Couleurs Cable Phoenix* *Color hilos del cable Phoenix* *Cor dos fios do cabo Phoenix*
1	A + 24Vdc Alim. Valv. - *Valve power supply - Versorgung Alimen. ilot - Alimentación válvula - Alimentação da Válvula*	BN
2	A + 24Vdc Alim. Nodo - *Node power supply - Knotennetzversorgung Alimen. noeud - Alimen. nodo - Aliment. do nó*	WH
3	A 0V	BU
4	A 0V	BK
5	Inutilizzato - *Unused - Unbenutzt - Non utilisé - No utilizado - Não utilizado*	GY

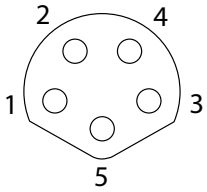

A

La massa dell'alimentazione del nodo e dell'alimentazione delle valvole sono internamente collegate.
Node and valve power supplies are internally connected.
Die Verbindung mit den Knotennetz- u. Ventilversorgungen erfolgt intern.
L'alimentation du noeud et l'alimentation des èlectrovannes sont connectés en interne.
La fuente de alimentación del nodo y la fuente de alimentación de la válvula están internamente conectadas.
O terra da alimentação do nó e da alimentação das válvulas são internamente conectados.

CONFIGURAZIONE CONNETTORI MULTIPOLARI - FEMMINA
CONFIGURATION MULTI-POLE CONNECTORS - FEMALE
KONFIGURIERUNG MEHR-POL-ANSCHLUSS - AUSGANGSSOCKEL
CONFIGURATION CONNECTEUR MULTIBROCHES - FEMELLE
CONFIGURACIÓN CONECTOR MULTIPOLAR - HEMBRA
CONFIGURAÇÃO DO CONECTOR MULTI-PÓLO - FÊMEA

Nr. Pin	Descrizione *Description* *Beschreibung* *Description* *Descripción* *Descrição*
1	TX +
2	RX +
3	TX -
4	RX -

GHIERA - *NUT MUTTER - ECROU TUERCA - PORCA* — Schermo - *Shield -Schützen - Blindé - Proteger - Proteção*

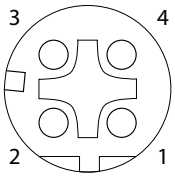

P1 - P2

E' supportato uno switch che permette una libera scelta della porta per la comunicazione. La seconda porta è utilizzabile per estendere il BUS di campo ad un nodo successivo.
A internal switch is supported to allow the choise of comunication way. The second one is suitable to use for extend the BUS in a next core.
Ein interne Schalter ermöglicht die Auswahl der Schnittstelle. Die zweite Schnittstelle ist für eine Buserweiterung zum nächsten Busknoten geeignet.
Le commutateur interne est pris en charge pour permettre le choix du mode de communication. Le second est adapté pour étendre le bus dans un noeud suivant.
El interruptor interno permite la elección del modo de comunicación. El segundo puerto se puede utilizar para prolongar el BUS de campo al nodo siguiente.
Possui um switch interno que permite uma escolha livre da porta para comunicação. A segunda porta é utilizável para estender o BUS de campo a um nó sucessivo.

	Modello PROFINET *PROFINET* *Modell PROFINET* *Module PROFINET* *Modelo PROFINET* *Modelo PROFINET*	
A **Alimentazione** *Power supply* *Versorgung* *Alimentation* *Alimentación* *Alimentação*	Collegamento alimentazione *Power connection* *Versorgungsanschluss* *Connexion alimentation* *Conexión alimentación* *Conexão de alimentação*	Connettore M8 Maschio *M8 Male connector* *M8 Anschlussstecker* *Connecteur M8 Male* *Conector M8 Macho* *Conector M8 Macho*
	Tensione di alimentazione *Voltage* *Versorgungsspannung* *Tension alimentation* *Tensión de alimentación* *Tensão di alimentação*	+24Vdc +/-10%
	Assorbimento nodo (escluso uscite) *Node consumption (without outputs)* *Stromaufnahme Knoten (Ausgenommen Ausgänge)* *Absorption noeud (sorties exclues)* *Consumo del nodo (salidas excluidas)* *Consumo do nó (sem saídas)*	50mA
	Assorbimento massimo ammissibile *Maximum allowable consumption* *Höchstzulässige Stromaufnahme* *Maximum absorption admise* *Consumo máximo admisible* *Consumo máximo admissível*	2A
OUT **Uscite** *Outlet* *Ausgänge* *Sorties* *Salidas* *Saídas*	Uscite PNP equivalenti *PNP outlet equivalent* *Gleichwertige PNP-Ausgänge* *Sorties PNP équivalentes* *Salidas PNP equivalentes* *Saída PNP equivalente*	+24Vdc +/-10%
	Max. Corrente per ogni uscita *Maximum current for output* *Höchst-Strom pro Ausgang* *Max. courant pour chaque sortie* *Corriente máxima para cada salida* *Corrente máxima por saída*	300 mA
	N° max uscite *Maximum output number* *Höchstanzahl Ausgänge* *N. max sorties* *N. max salidas* *N° máx. de saídas*	32
	N.max. uscite azionabili contemporanee *Max output simultaneously actuated* *Höchstanzahl gleichzeitig einschaltbarer Ausgänge* *N. max sorties actionables simultanées* *N. max salidas accionables simultáneas* *N° máx. de acionamentos simultâneos*	32
File di configurazione *Configuration file* *Konfigurationsdatei* *Système de configuration* *Fichero de configuración* *Arquivo de configuração*	**Disponibile sul sito http://www.aignep.com** *Available on the web site http://www.aignep.com* *Erhältlich auf der Website http://www.aignep.com* *Disponible sur le site internet www.aignep.com* *Disponible en el sitio http://www.aignep.com* *Disponível no site http://www.aignep.com*	

LED DI DIAGNOSI
DIAGNOSTIC LEDS
DIAGNOSE-LEDS
LED DE DIAGNOSTIC
LEDS DE DIAGNÓSTICO
LEDS DE DIAGNÓSTICO

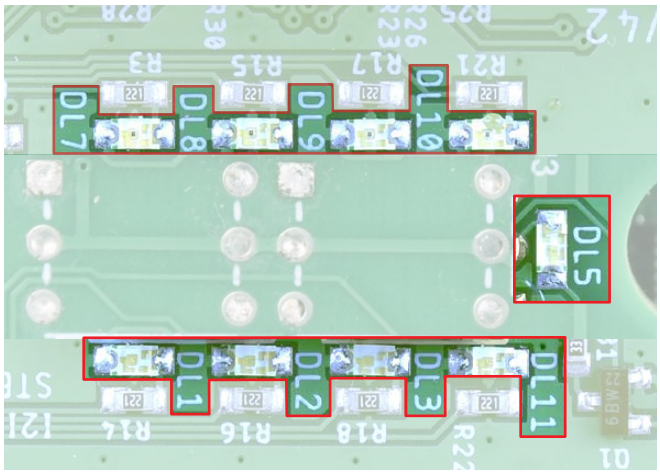

	Modello PROFINET *PROFINET* *Modell PROFINET* *Module PROFINET* *Modelo PROFINET* *Modelo PROFINET*						
Rete *Network* *Netzwerk* *Réseau* *Red* *Rede*	Collegamenti alla rete *Network connections* *Netzwerkverbindungen* *connexions au réseau* *Conexiones a la red* *Conexão de rede*	2 Connettori M12 4 poli maschio-femmina, tipo D *2 M12 4P connectors male-female D-Type* *2 St. 4-Pol M12- Stecker-/Sockelanschlüsse Dx* *2 connecteurs M12 4 poles male-femelle Dx* *2 Conectores M12 4 pins macho-hembra Dx* *2 Conectores M12 - 4 pinos macho-fêmea Dx*					
	Velocità di trasmissione *Baud rate* *Übertragungsgeschwindigkeit* *Vitesse de transmission* *Velocidad de transmisión* *Velocidade de transmissão*	100 Mbps					
	Nome PROFINET default *PROFINET default name* *PROFINET-Standardname* *Nom par défaut PROFINET* *Nombre por defecto PROFINET* *Nome padrão do PROFINET*	serie16v					
	Indirizzo IP default *Default IP address* *Standard-IP-Adresse* *Adresse IP par défaut* *Dirección IP por defecto* *Endereço IP padrão*	192.168.250.80					
	Volume indirizzi *Volume addresses* *Byteadressen* *Volume des adresses* *Volumen de direcciones* *Volume endereços*	4 byte (EV1 ~ EV32)					
	Numero max. nodi *Max nodes number* *Max. Knotenzahl* *Nombre max. noeuds* *Numero máx. nodos* *Nº máx. de nós*	255					
	Diagnosi del 16V *16V Diagnosis* *16V-Diagnose* *Diagnostic du 16V* *Diagnosis del 16V* *Diagnóstico do 16V*	Led DL5 verde: Lampeggia sempre nel normale funzionamento, spento o acceso fisso in presenza di anomalia *Green DL5 LED: Always flashes in normal operation, off or permanently on in the event of a fault* *Grüne DL5-LED: Blinkt im Normalbetrieb immer, im Fehlerfall aus oder dauerhaft an* *LED verte DL5: Clignote toujours en fonctionnement normal, éteinte ou allumée en permanence en cas d'anomalie* *LED DL5 verde: Siempre parpadea en funcionamiento normal, se apaga o se enciende permanentemente en caso de avería* *LED DL5 verde: Sempre pisca em operação normal, apagado ou permanentemente aceso em caso de falha*					
		Led DL9 rosso. Stato di collegamento del modulo interno: si accende in presenza di anomalia *DL9 red: Status of Internal connection module : it switches in case of system fault* *Rote DL9: INTERNER MODUL ANSCHLUSS. Leuchtet in Fall eines Systemfehlers aus* *Led DL9 rouge. L'état de la connexion du module interne: il s'allume en cas d'anomalie* *Led DL9 rojo. Estado de conexión del módulo interno: se ilumina en caso de anomalía* *Led DL9 vermelha. Status da conexão do módulo interno: acende em caso de anomalias*					
		Attesa comandi *Waiting commands* *Warten auf Befehle* *Attente de commandes* *Esperar órdenes* *Aguardando comandos*	LED DL1 (If connect port 1): Verde lampeggiante *Green flashing* *Grün blinkend* *Vert clignotant* *Verde intermitente* *Verde intermitente*	LED DL2 (If connect port 2): Verde lampeggiante *Green flashing* *Grün blinkend* *Vert clignotant* *Verde intermitente* *Verde intermitente*	LED DL3: Verde fisso *Steady green* *Stetig grün* *Vert fixe* *Verde fijo* *Verde constante*	LED DL11: Verde lampeggiante *Green flashing* *Grün blinkend* *Vert clignotant* *Verde intermitente* *Verde intermitente*	LED DL10: Spento *Off* *Aus* *Arrêt* *Fuera* *Desligado*
		Comunicazione attiva *Active communication* *Aktive Kommunikation* *Communication active* *Comunicación activa* *Comunicação ativa*	LED DL1 (If connect port 1): Verde lampeggiante *Green flashing* *Grün blinkend* *Vert clignotant* *Verde intermitente* *Verde intermitente*	LED DL2 (If connect port 2): Verde lampeggiante *Green flashing* *Grün blinkend* *Vert clignotant* *Verde intermitente* *Verde intermitente*	LED DL3: Verde fisso *Steady green* *Stetig grün* *Vert fixe* *Verde fijo* *Verde constante*	LED DL11: Verde fisso *Steady green* *Stetig grün* *Vert fixe* *Verde fijo* *Verde constante*	LED DL10: Spento *Off* *Aus* *Arrêt* *Fuera* *Desligado*
		Indirizzo IP non impostato *IP address not set* *IP-Adresse nicht eingestellt* *L'adresse IP n'est pas définie* *Dirección IP no configurada* *Endereço IP não definido*	LED DL1 (If connect port 1): Verde lampeggiante *Green flashing* *Grün blinkend* *Vert clignotant* *Verde intermitente* *Verde intermitente*	LED DL2 (If connect port 2): Verde lampeggiante *Green flashing* *Grün blinkend* *Vert clignotant* *Verde intermitente* *Verde intermitente*	LED DL3: Verde fisso *Steady green* *Stetig grün* *Vert fixe* *Verde fijo* *Verde constante*	LED DL11: Spento *Off* *Aus* *Arrêt* *Fuera* *Desligado*	LED DL10: Rosso lampeggiante *Red flashing* *Rot blinkend* *Rouge clignotant* *Rojo intermitente* *Vermelho intermitente*
		Cavo comunicazione non collegato *Communication cable not connected* *Kommunikationskabel nicht angeschlossen* *Câble de communication non connecté* *Cable de comunicación no conectado* *Cabo de comunicação não conectado*	LED DL1 (If connect port 1): Spento *Off* *Aus* *Arrêt* *Fuera* *Desligado*	LED DL2 (If connect port 2): Spento *Off* *Aus* *Arrêt* *Fuera* *Desligado*	LED DL3: Verde fisso *Steady green* *Stetig grün* *Vert fixe* *Verde fijo* *Verde constante*	LED DL11: Spento *Off* *Aus* *Arrêt* *Fuera* *Desligado*	LED DL10: Spento *Off* *Aus* *Arrêt* *Fuera* *Desligado*
	Grado di protezione *IP enclosure* *Schutzart* *Indice de protection* *Grado de protección* *Grau de proteção*	IP67 quando assemblato *IP67 when assembled* *Nach Zusammenbau, IP67* *IP67 quand assemblé* *IP67 cuando está montado* *IP67 quando montado*					
	Temperatura ambiente *Ambient temperature* *Umgebungstemperatur* *Température ambiante* *Temperatura ambiente* *Temperatura ambiente*	0° ÷ +50°C					

ETHERCAT — CONNETTORE MULTIPOLARE DI ALIMENTAZIONE

POWER MULTI-POLE CONNECTOR
MEHR-POL-ANSCHLUSS VERSORGUNGSSTECKER
CONNECTEUR MULTI BROCHES D'ALIMENTATION
CONECTOR MULTIPOLAR DE ALIMENTACIÓN
CONECTOR DE ALIMENTAÇÃO MULTI-PÓLO

16VU3

CONNETTORE MULTIPOLARE DI ALIMENTAZIONE
POWER MULTI-POLE CONNECTOR
MEHR-POL-ANSCHLUSS VERSORGUNGSSTECKER
CONNECTEUR MULTI BROCHES D'ALIMENTATION
CONECTOR MULTIPOLAR DE ALIMENTACIÓN
DO CONECTOR DE ALIMENTAÇÃO MULTI-PÓLO



Codice *Code* *Nummer* *Code* *Código* *Código*	**Peso** *Weight* *Gewicht* *Poids* *Peso* *Peso*
16V U3 00 00 0	358 g

Coppia di serraggio delle viti per fissaggio del componente su base
Screw tightening torque for fixing the component to the base
Anzugsdrehmoment der Schrauben zur Befestigung des Bauteils am Sockel
Couple de serrage des vis pour la fixation du composant à la base
Par de apriete de los tornillos para fijar el componente a la base
Torque de aperto do parafuso para fixar o componente na base

(B) 0.5 Nm

Coppia di serraggio delle viti per il fissaggio del connettore
Screw tightening torque for fixing the component to connector
Anzugsmoment der Schrauben für die Befestigung des Steckers
Couple de serrage de la vis pour la fixation du connecteur
Par de apriete del tornillo para la fijación del conector
Torque de aperto do parafuso para fixação do conector

(C) 0.4 Nm

16V U3 0 00 00

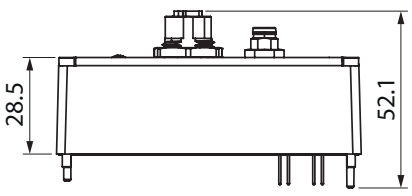

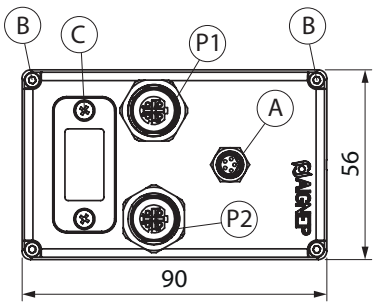

CONFIGURAZIONE CONNETTORE MULTIPOLARE DI ALIMENTAZIONE MASCHIO M8
CONFIGURATION M8 MULTI-POLE CONNECTOR
KONFIGURIERUNG MEHR-POL-ANSCHLUSS VERSORGUNGSSTECKER M8
CONFIGURATION CONNECTEUR MULTI BROCHES D'ALIMENTATION MALE M8
CONFIGURACIÓN CONECTOR MULTIPOLAR DE ALIMENTACIÓN MACHO M8
CONFIGURAÇÃO DO CONECTOR DE ALIMENTAÇÃO MULTI-PÓLO M8 MACHO

Nr. Pin	Descrizione *Description* *Beschreibung* *Description* *Descripción* *Descrição*	Colori fili cavo Phoenix *Wire colours Phoenix* *Farben der Phoenix-Kabel* *Couleurs Cable Phoenix* *Color hilos del cable Phoenix* *Cor dos fios do cabo Phoenix*
1	A + 24Vdc Alim. Valv. - *Valve power supply - Versorgung Alimen. ilot - Alimentación válvula - Alimentação da Válvula*	BN
2	A + 24Vdc Alim. Nodo - *Node power supply - Knotennetzversorgung Alimen. noeud - Alimen. nodo - Aliment. do nó*	WH
3	A 0V	BU
4	A 0V	BK
5	Inutilizzato - *Unused - Unbenutzt - Non utilisé - No utilizado - Não utilizado*	GY

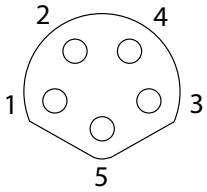

A

La massa dell'alimentazione del nodo e dell'alimentazione delle valvole sono internamente collegate.
Node and valve power supplies are internally connected.
Die Verbindung mit den Knotennetz- u. Ventilversorgungen erfolgt intern.
L'alimentation du noeud et l'alimentation des èlectrovannes sont connectés en interne.
La fuente de alimentación del nodo y la fuente de alimentación de la válvula están internamente conectadas.
O terra da alimentação do nó e da alimentação das válvulas são internamente conectados.

CONFIGURAZIONE CONNETTORI MULTIPOLARI - FEMMINA
CONFIGURATION MULTI-POLE CONNECTORS - FEMALE
KONFIGURIERUNG MEHR-POL-ANSCHLUSS - AUSGANGSSOCKEL
CONFIGURATION CONNECTEUR MULTIBROCHES - FEMELLE
CONFIGURACIÓN CONECTOR MULTIPOLAR - HEMBRA
CONFIGURAÇÃO DO CONECTOR MULTI-PÓLO - FÊMEA

Nr. Pin	P1 (IN)	P2 (OUT)
1	TX +	TX +
2	RX +	RX +
3	TX -	TX -
4	RX -	RX -
GHIERA - *NUT MUTTER - ECROU TUERCA - PORCA*	Schermo - *Shield -Schützen - Blindé - Proteger - Proteção*	Schermo - *Shield -Schützen - Blindé - Proteger - Proteção*

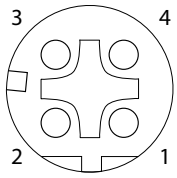

P1 - P2

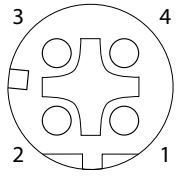

P2 (OUT)

	Modello EtherCAT *EtherCAT* *Modell EtherCAT* *Module EtherCAT* *Modelo EtherCAT* *Modelo EtherCAT*	
A **Alimentazione** *Power supply* *Versorgung* *Alimentation* *Alimentación* *Alimentação*	Collegamento alimentazione *Power connection* *Versorgungsanschluss* *Connexion alimentation* *Conexión alimentación* *Conexão de alimentação*	Connettore M8 Maschio *M8 Male connector* *M8 Anschlussstecker* *Connecteur M8 Male* *Conector M8 Macho* *Conector M8 Macho*
	Tensione di alimentazione *Voltage* *Versorgungsspannung* *Tension alimentation* *Tensión de alimentación* *Tensão di alimentação*	+24Vdc +/-10%
	Assorbimento nodo (escluso uscite) *Node consumption (without outputs)* *Stromaufnahme Knoten (Ausgenommen Ausgänge)* *Absorption noeud (sorties exclues)* *Consumo del nodo (salidas excluidas)* *Consumo do nó (sem saídas)*	50mA
	Assorbimento massimo ammissibile *Maximum allowable consumption* *Höchstzulässige Stromaufnahme* *Maximum absorption admise* *Consumo máximo admisible* *Consumo máximo admissível*	2A
OUT **Uscite** *Outlet* *Ausgänge* *Sorties* *Salidas* *Saídas*	Uscite PNP equivalenti *PNP outlet equivalent* *Gleichwertige PNP-Ausgänge* *Sorties PNP équivalentes* *Salidas PNP equivalentes* *Saída PNP equivalente*	+24Vdc +/-10%
	Max. Corrente per ogni uscita *Maximum current for output* *Höchst-Strom pro Ausgang* *Max. courant pour chaque sortie* *Corriente máxima para cada salida* *Corrente máxima por saída*	300 mA
	N° max uscite *Maximum output number* *Höchstanzahl Ausgänge* *N. max sorties* *N. max salidas* *N° máx. de saídas*	32
	N.max. uscite azionabili contemporanee *Max output simultaneously actuated* *Höchstanzahl gleichzeitig einschaltbarer Ausgänge* *N. max sorties actionables simultanées* *N. max salidas accionables simultáneas* *N° máx. de acionamentos simultâneos*	32
	File di configurazione *Configuration file* *Konfigurationsdatei* *Système de configuration* *Fichero de configuración* *Arquivo de configuração*	Disponibile sul sito http://www.aignep.com *Available on the web site http://www.aignep.com* *Erhältlich auf der Website http://www.aignep.com* *Disponible sur le site internet www.aignep.com* *Disponible en el sitio http://www.aignep.com* *Disponível no site http://www.aignep.com*

LED DI DIAGNOSI
DIAGNOSTIC LEDS
DIAGNOSE-LEDS
LED DE DIAGNOSTIC
LEDS DE DIAGNÓSTICO
LEDS DE DIAGNÓSTICO

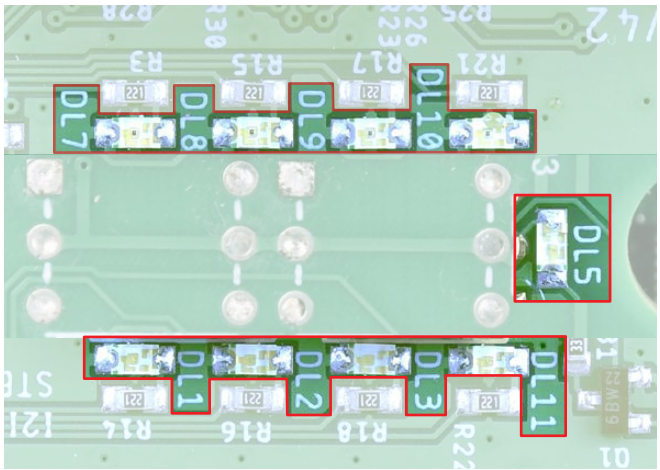

	Modello EtherCAT *EtherCAT* *Modell EtherCAT* *Module EtherCAT* *Modelo EtherCAT* *Modelo EtherCAT*	
Rete *Network* *Netzwerk* *Réseau* *Red* *Rede*	Collegamenti alla rete *Network connections* *Netzwerkverbindungen* *connexions au réseau* *Conexiones a la red* *Conexão de rede*	2 Connettori M12 4 poli maschio-femmina, tipo D *2 M12 4P connectors male-female D-Type* *2 St. 4-Pol M12- Stecker-/Sockelanschlüsse Dx* *2 connecteurs M12 4 poles male-femelle Dx* *2 Conectores M12 4 pins macho-hembra Dx* *2 Conectores M12 - 4 pinos macho-fêmea Dx*
	Velocità di trasmissione *Baud rate* *Übertragungsgeschwindigkeit* *Vitesse de transmission* *Velocidad de transmisión* *Velocidade de transmissão*	100 Mbps
	N° indirizzo default ***Default** Adress* *Default Adressen* *Numéro d'adresse par défaut* *Numero de direcciones default* *N° de endereços default*	192.168.250.70
	Volume indirizzi *Volume addresses* *Byteadressen* *Volume des adresses* *Volumen de direcciones* *Volume endereços*	4 byte (EV1 ~ EV32)
	Numero max. nodi *Max nodes number* *Max. Knotenzahl* *Nombre max. noeuds* *Numero máx. nodos* *Nº máx. de nós*	255
	Diagnosi del 16V *16V Diagnosis* *16V-Diagnose* *Diagnostic du 16V* *Diagnosis del 16V* *Diagnóstico do 16V*	Led DL5 verde: Lampeggia sempre nel normale funzionamento, spento o acceso fisso in presenza di anomalia *Green DL5 LED: Always flashes in normal operation, off or permanently on in the event of a fault* *Grüne DL5-LED: Blinkt im Normalbetrieb immer, im Fehlerfall aus oder dauerhaft an* *LED verte DL5: Clignote toujours en fonctionnement normal, éteinte ou allumée en permanence en cas d'anomalie* *LED DL5 verde: Siempre parpadea en funcionamiento normal, se apaga o se enciende permanentemente en caso de avería* *LED DL5 verde: Sempre pisca em operação normal, apagado ou permanentemente aceso em caso de falha*
		Porta 1 - Funzionamento attivo *Port 1 - Active operation* *Anschluss 1 - Aktiver Betrieb* *Port 1 - Fonctionnement actif* *Puerto 1 - Funcionamiento activo* *Porta 1 - Operação ativa* LED DL1: Verde lampeggiante rapido *Fats green flashing* *Grün blinkend schnell* *Vert clignotant rapide* *Verde intermitente rápido* *Verde intermitente rápido* LED DL11: Verde fisso *Steady green* *Stetig grün* *Vert fixe* *Verde fijo* *Verde constante*
		Cavo comunicazione non collegato *Communication cable not connected* *Kommunikationskabel nicht angeschlossen* *Câble de communication non connecté* *Cable de comunicación no conectado* *Cabo de comunicação não conectado* ALL LED: Spento *Off* *Aus* *Arrêt* *Fuera* *Desligado*
		Cavo comunicazione da collegato a scollegato *Communication cable connected to disconnected* *Kommunikationskabel angeschlossen bis nicht angeschlossen* *Câble de communication connecté ou déconnecté* *Cable de comunicación conectado a desconectado* *Cabo de comunicação conectado a desconectado* LED DL9: Rosso lampeggiante (2:1) *Red flashing (2:1)* *Rot blinkend (2:1)* *Rouge clignotant (2:1)* *Rojo intermitente (2:1)* *Vermelho intermitente (2:1)* LED DL1: Verde lampeggiante *Green flashing* *Grün blinkend* *Vert clignotant* *Verde intermitente* *Verde intermitente*
	Grado di protezione *IP enclosure* *Schutzart* *Indice de protection* *Grado de protección* *Grau de proteção*	IP67 quando assemblato *IP67 when assembled* *Nach Zusammenbau, IP67* *IP67 quand assemblé* *IP67 cuando está montado* *IP67 quando montado*
	Temperatura ambiente *Ambient temperature* *Umgebungstemperatur* *Température ambiante* *Temperatura ambiente* *Temperatura ambiente*	0° ÷ +50°C

POWERLINK
CONNETTORE MULTIPOLARE DI ALIMENTAZIONE

POWER MULTI-POLE CONNECTOR
MEHR-POL-ANSCHLUSS VERSORGUNGSSTECKER
CONNECTEUR MULTI BROCHES D'ALIMENTATION
CONECTOR MULTIPOLAR DE ALIMENTACIÓN
CONECTOR DE ALIMENTAÇÃO MULTI-PÓLO

16VU4

CONNETTORE MULTIPOLARE DI ALIMENTAZIONE
POWER MULTI-POLE CONNECTOR
MEHR-POL-ANSCHLUSS VERSORGUNGSSTECKER
CONNECTEUR MULTI BROCHES D'ALIMENTATION
CONECTOR MULTIPOLAR DE ALIMENTACIÓN
DO CONECTOR DE ALIMENTAÇÃO MULTI-PÓLO



Codice *Code* *Nummer* *Code* *Código* *Código*	**Peso** *Weight* *Gewicht* *Poids* *Peso* *Peso*
16V U4 00 00 0	358 g

Coppia di serraggio delle viti per fissaggio del componente su base
Screw tightening torque for fixing the component to the base
Anzugsdrehmoment der Schrauben zur Befestigung des Bauteils am Sockel
Couple de serrage des vis pour la fixation du composant à la base
Par de apriete de los tornillos para fijar el componente a la base
Torque de aperto do parafuso para fixar o componente na base

(B) 0.5 Nm

Coppia di serraggio delle viti per il fissaggio del connettore
Screw tightening torque for fixing the component to connector
Anzugsmoment der Schrauben für die Befestigung des Steckers
Couple de serrage de la vis pour la fixation du connecteur
Par de apriete del tornillo para la fijación del conector
Torque de aperto do parafuso para fixação do conector

(C) 0.4 Nm

16V U4 0 00 00

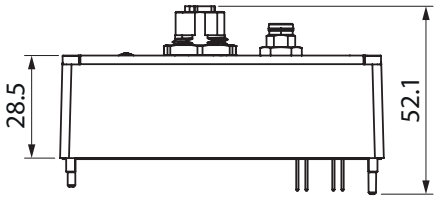

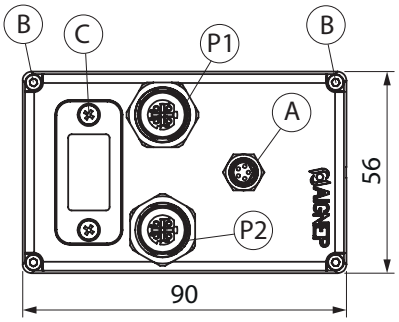

CONFIGURAZIONE CONNETTORE MULTIPOLARE DI ALIMENTAZIONE MASCHIO M8
CONFIGURATION M8 MULTI-POLE CONNECTOR
KONFIGURIERUNG MEHR-POL-ANSCHLUSS VERSORGUNGSSTECKER M8
CONFIGURATION CONNECTEUR MULTI BROCHES D'ALIMENTATION MALE M8
CONFIGURACIÓN CONECTOR MULTIPOLAR DE ALIMENTACIÓN MACHO M8
CONFIGURAÇÃO DO CONECTOR DE ALIMENTAÇÃO MULTI-PÓLO M8 MACHO

Nr. Pin	Descrizione *Description* *Beschreibung* *Description* *Descripción* *Descrição*	Colori fili cavo Phoenix *Wire colours Phoenix* *Farben der Phoenix-Kabel* *Couleurs Cable Phoenix* *Color hilos del cable Phoenix* *Cor dos fios do cabo Phoenix*
1	A + 24Vdc Alim. Valv. - *Valve power supply - Versorgung Alimen. ilot - Alimentación válvula - Alimentação da Válvula*	BN
2	A + 24Vdc Alim. Nodo - *Node power supply - Knotennetzversorgung Alimen. noeud - Alimen. nodo - Aliment. do nó*	WH
3	A 0V	BU
4	A 0V	BK
5	Inutilizzato - *Unused - Unbenutzt - Non utilisé - No utilizado - Não utilizado*	GY

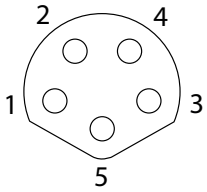

A

La massa dell'alimentazione del nodo e dell'alimentazione delle valvole sono internamente collegate.
Node and valve power supplies are internally connected.
Die Verbindung mit den Knotennetz- u. Ventilversorgungen erfolgt intern.
L'alimentation du noeud et l'alimentation des èlectrovannes sont connectés en interne.
La fuente de alimentación del nodo y la fuente de alimentación de la válvula están internamente conectadas.
O terra da alimentação do nó e da alimentação das válvulas são internamente conectados.

CONFIGURAZIONE CONNETTORI MULTIPOLARI - FEMMINA
CONFIGURATION MULTI-POLE CONNECTORS - FEMALE
KONFIGURIERUNG MEHR-POL-ANSCHLUSS - AUSGANGSSOCKEL
CONFIGURATION CONNECTEUR MULTIBROCHES - FEMELLE
CONFIGURACIÓN CONECTOR MULTIPOLAR - HEMBRA
CONFIGURAÇÃO DO CONECTOR MULTI-PÓLO - FÊMEA

Nr. Pin	Descrizione *Description* *Beschreibung* *Description* *Descripción* *Descrição*
1	TX +
2	RX +
3	TX -
4	RX -
GHIERA - *NUT MUTTER - ECROU TUERCA - PORCA*	Schermo - *Shield -Schützen - Blindé - Proteger - Proteção*

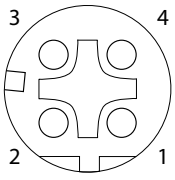

P1 - P2

E' supportato uno switch che permette una libera scelta della porta per la comunicazione. La seconda porta è utilizzabile per estendere il BUS di campo ad un nodo successivo.
A internal switch is supported to allow the choise of comunication way. The second one is suitable to use for extend the BUS in a next core.
Ein interne Schalter ermöglicht die Auswahl der Schnittstelle. Die zweite Schnittstelle ist für eine Buserweiterung zum nächsten Busknoten geeignet.
Le commutateur interne est pris en charge pour permettre le choix du mode de communication. Le second est adapté pour étendre le bus dans un noeud suivant.
El interruptor interno permite la elección del modo de comunicación. El segundo puerto se puede utilizar para prolongar el BUS de campo al nodo siguiente.
Possui um switch interno que permite uma escolha livre da porta para comunicação. A segunda porta é utilizável para estender o BUS de campo a um nó sucessivo.

	Modello PowerLink *PowerLink* *Modell PowerLink* *Module PowerLink* *Modelo PowerLink* *Modelo PowerLink*	
A **Alimentazione** *Power supply* *Versorgung* *Alimentation* *Alimentación* *Alimentação*	Collegamento alimentazione *Power connection* *Versorgungsanschluss* *Connexion alimentation* *Conexión alimentación* *Conexão de alimentação*	Connettore M8 Maschio *M8 Male connector* *M8 Anschlussstecker* *Connecteur M8 Male* *Conector M8 Macho* *Conector M8 Macho*
	Tensione di alimentazione *Voltage* *Versorgungsspannung* *Tension alimentation* *Tensión de alimentación* *Tensão di alimentação*	+24Vdc +/-10%
	Assorbimento nodo (escluso uscite) *Node consumption (without outputs)* *Stromaufnahme Knoten (Ausgenommen Ausgänge)* *Absorption noeud (sorties exclues)* *Consumo del nodo (salidas excluidas)* *Consumo do nó (sem saídas)*	50mA
	Assorbimento massimo ammissibile *Maximum allowable consumption* *Höchstzulässige Stromaufnahme* *Maximum absorption admise* *Consumo máximo admisible* *Consumo máximo admissível*	2A
OUT **Uscite** *Outlet* *Ausgänge* *Sorties* *Salidas* *Saídas*	Uscite PNP equivalenti *PNP outlet equivalent* *Gleichwertige PNP-Ausgänge* *Sorties PNP équivalentes* *Salidas PNP equivalentes* *Saída PNP equivalente*	+24Vdc +/-10%
	Max. Corrente per ogni uscita *Maximum current for output* *Höchst-Strom pro Ausgang* *Max. courant pour chaque sortie* *Corriente máxima para cada salida* *Corrente máxima por saída*	300 mA
	N° max uscite *Maximum output number* *Höchstanzahl Ausgänge* *N. max sorties* *N. max salidas* *N° máx. de saídas*	32
	N.max. uscite azionabili contemporanee *Max output simultaneously actuated* *Höchstanzahl gleichzeitig einschaltbarer Ausgänge* *N. max sorties actionables simultanées* *N. max salidas accionables simultáneas* *N° máx. de acionamentos simultâneos*	32
File di configurazione *Configuration file* *Konfigurationsdatei* *Système de configuration* *Fichero de configuración* *Arquivo de configuração*	Disponibile sul sito http://www.aignep.com *Available on the web site http://www.aignep.com* *Erhältlich auf der Website http://www.aignep.com* *Disponible sur le site internet www.aignep.com* *Disponible en el sitio http://www.aignep.com* *Disponível no site http://www.aignep.com*	

LED DI DIAGNOSI
DIAGNOSTIC LEDS
DIAGNOSE-LEDS
LED DE DIAGNOSTIC
LEDS DE DIAGNÓSTICO
LEDS DE DIAGNÓSTICO

ROTARY SWITCH
U4 U3

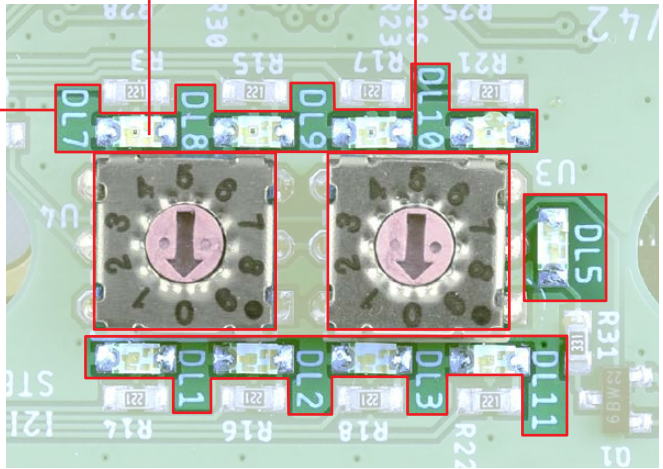

	Modello PowerLink *PowerLink* *Modell PowerLink* *Module PowerLink* *Modelo PowerLink* *Modelo PowerLink*				
Rete *Network* *Netzwerk* *Réseau* *Red* *Rede*	Collegamenti alla rete *Network connections* *Netzwerkverbindungen* *connexions au réseau* *Conexiones a la red* *Conexão de rede*	2 Connettori M12 4 poli maschio-femmina, tipo D *2 M12 4P connectors male-female D-Type* *2 St. 4-Pol M12- Stecker-/Sockelanschlüsse Dx* *2 connecteurs M12 4 poles male-femelle Dx* *2 Conectores M12 4 pins macho-hembra Dx* *2 Conectores M12 - 4 pinos macho-fêmea Dx*			
	Velocità di trasmissione *Baud rate* *Übertragungsgeschwindigkeit* *Vitesse de transmission* *Velocidad de transmisión* *Velocidade de transmissão*	100 Mbps			
	N° indirizzo default *Default Adress* *Default Adressen* *Numéro d'adresse par défaut* *Numero de direcciones default* *N° de endereços default*	192.168.250.70			
	Volume indirizzi *Volume addresses* *Byteadressen* *Volume des adresses* *Volumen de direcciones* *Volume endereços*	4 byte (EV1 ~ EV32)			
	Numero max. nodi *Max nodes number* *Max. Knotenzahl* *Nombre max. noeuds* *Numero máx. nodos* *Nº máx. de nós*	99			
	Indirizzamento *Adressing* *Adressierung* *Adressage* *Direccionamiento* *Endereçamento*	Tramite i rotary switch U4-U3 *Rotary switches U4-U3* *Mittels Drehschalter U4-U3* *A travers rotary switch U4-U3* *A través rotaryswitch U4-U3* *Através de switches rotativos U4-U3*			
	Diagnosi del 16V *16V Diagnosis* *16V-Diagnose* *Diagnostic du 16V* *Diagnosis del 16V* *Diagnóstico do 16V*	Led DL5 verde: Lampeggia sempre nel normale funzionamento, spento o acceso fisso in presenza di anomalia *Green DL5 LED: Always flashes in normal operation, off or permanently on in the event of a fault* *Grüne DL5-LED: Blinkt im Normalbetrieb immer, im Fehlerfall aus oder dauerhaft an* *LED verte DL5: Clignote toujours en fonctionnement normal, éteinte ou allumée en permanence en cas d'anomalie* *LED DL5 verde: Siempre parpadea en funcionamiento normal, se apaga o se enciende permanentemente en caso de avería* *LED DL5 verde: Sempre pisca em operação normal, apagado ou permanentemente aceso em caso de falha*			
		Porta 1 - Funzionamento attivo *Port 1 - Active operation* *Anschluss 1 - Aktiver Betrieb* *Port 1 - Fonctionnement actif* *Puerto 1 - Funcionamiento activo* *Porta 1 - Operação ativa*	LED DL1: Verde lampeggiante *Green flashing* *Grün blinkend* *Vert clignotant* *Verde intermitente* *Verde intermitente*	LED DL11: Verde fisso *Steady green* *Stetig grün* *Vert fixe* *Verde fijo* *Verde constante*	
		Porta 2 - Funzionamento attivo *Port 2 - Active operation* *Anschluss 2 - Aktiver Betrieb* *Port 2 - Fonctionnement actif* *Puerto 2 - Funcionamiento activo* *Porta 2 - Operação ativa*	LED DL2: Verde lampeggiante *Green flashing* *Grün blinkend* *Vert clignotant* *Verde intermitente* *Verde intermitente*	LED DL11: Verde fisso *Steady green* *Stetig grün* *Vert fixe* *Verde fijo* *Verde constante*	
		Nodo non corretto *Incorrect node* *Falscher Knoten* *Noeud incorrect* *Nodo incorrecto* *Nó incorreto*	LED DL1: Verde lampeggiante rapido *Fast green flashing* *Grün blinkend schnell* *Vert clignotant rapide* *Verde intermitente rápido* *Verde intermitente rápido*	LED DL2: Verde lampeggiante rapido *Fast green flashing* *Grün blinkend schnell* *Vert clignotant rapide* *Verde intermitente rápido* *Verde intermitente rápido*	LED DL11: Verde lampeggiante (2:1) *Green flashing (2:1)* *Grün blinkend (2:1)* *Vert clignotant (2:1)* *Verde intermitente (2:1)* *Verde intermitente (2:1)*
		Cavo comunicazione non collegato *Communication cable not connected* *Kommunikationskabel nicht angeschlossen* *Câble de communication non connecté* *Cable de comunicación no conectado* *Cabo de comunicação não conectado*	LED DL11: Verde lampeggiante rapido *Fast green flashing* *Grün blinkend schnell* *Vert clignotant rapide* *Verde intermitente rápido* *Verde intermitente rápido*		
		Cavo comunicazione da collegato a scollegato *Communication cable connected to disconnected* *Kommunikationskabel angeschlossen bis nicht angeschlossen* *Câble de communication connecté ou déconnecté* *Cable de comunicación conectado a desconectado* *Cabo de comunicação conectado a desconectado*	LED DL9: Rosso fisso *Steady Red* *Rot grün* *Rouge fixe* *Rojo fijo* *Vermelho constante*	LED DL11: Verde lampeggiante *Green flashing* *Grün blinkend* *Vert clignotant* *Verde intermitente* *Verde intermitente*	
	Grado di protezione *IP enclosure* *Schutzart* *Indice de protection* *Grado de protección* *Grau de proteção*	IP67 quando assemblato *IP67 when assembled* *Nach Zusammenbau, IP67* *IP67 quand assemblé* *IP67 cuando está montado* *IP67 quando montado*	Temperatura ambiente *Ambient temperature* *Umgebungstemperatur* *Température ambiante* *Temperatura ambiente* *Temperatura ambiente*	0° ÷ +50°C	

IO-LINK

INTERFACCIA DI RETE IO-LINK

IO-LINK NETWORK INTERFACE
NETZWERKSCHNITTSTELLE IO-LINK
INTERFACE RÉSEAU IO-LINK
INTERFAZ DE RED IO-LINK
INTERFACE DE REDE IO-LINK

16VW3

INTERFACCIA DI RETE IO-LINK
NETWORK INTERFACE IO-LINK
NETZWERKSCHNITTSTELLE IO-LINK
INTERFACE RÉSEAU IO-LINK
INTERFAZ DE RED IO-LINK
INTERFACE DE REDE IO-LINK



Codice *Code* *Nummer* *Code* *Código* *Código*	**Lunghezza cavo** *Cable Length* *Kabellänge* *Longueur cable* *Longitud cable* *Comprimento*	**Collegamento alimentazione** *Power connection* *Versorgungsanschluss* *Connexion alimentation* *Conexión alimentación* *Conexão de alimentação*	**Materiale guaina** *Jacket Material* *Werkstoff Kabelmantel* *Matériau de la gaine* *Material vaina* *Material capa*
16V W3 00 00 2	0.6 m	M12 x 1	PUR

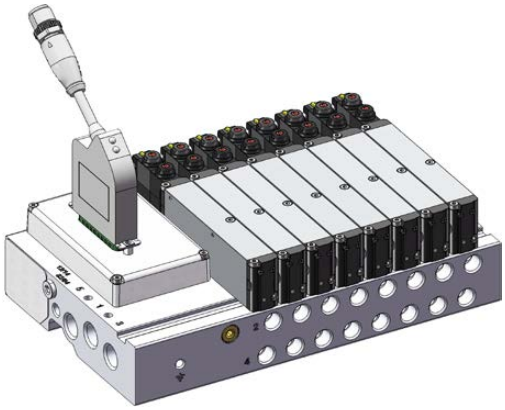

16V W3 00 00 2

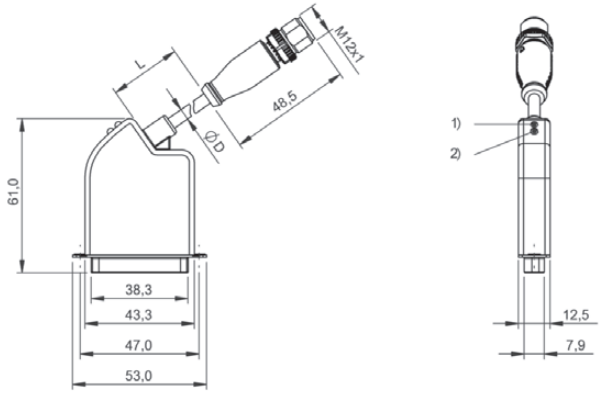

CONFIGURAZIONE CONNETTORE MULTIPOLARE DI ALIMENTAZIONE MASCHIO M12
CONFIGURATION M8 MULTI-POLE CONNECTOR
KONFIGURIERUNG MEHR-POL-ANSCHLUSS VERSORGUNGSSTECKER M8
CONFIGURATION CONNECTEUR MULTI BROCHES D'ALIMENTATION MALE M8
CONFIGURACIÓN CONECTOR MULTIPOLAR DE ALIMENTACIÓN MACHO M8
CONFIGURAÇÃO DO CONECTOR DE ALIMENTAÇÃO MULTI-PÓLO M8 MACHO

Nr. Pin	**Descrizione** *Description* *Beschreibung* *Description* *Descripción* *Descrição*
1	+ 24Vdc Controller
2	+ 24Vdc Alim. Valv. - *Valve power supply - Versorgung Alimen. ilot - Alimentación válvula - Alimentação da Válvula*
3	0V
4	IO-Link
5	Inutilizzato - *Unused - Unbenutzt - Non utilisé - No utilizado - Não utilizado*

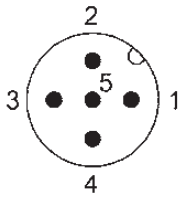

La massa dell'alimentazione del nodo e dell'alimentazione delle valvole sono internamente collegate.
Node and valve power supplies are internally connected.
Die Verbindung mit den Knotennetz- u. Ventilversorgungen erfolgt intern.
L'alimentation du noeud et l'alimentation des èlectrovannes sont connectés en interne.
La fuente de alimentación del nodo y la fuente de alimentación de la válvula están internamente conectadas.
O terra da alimentação do nó e da alimentação das válvulas são internamente conectados.

CONFIGURAZIONE CONNETTORI MULTIPOLARI - FEMMINA
CONFIGURATION MULTI-POLE CONNECTORS - FEMALE
KONFIGURIERUNG MEHR-POL-ANSCHLUSS - AUSGANGSSOCKEL
CONFIGURATION CONNECTEUR MULTIBROCHES - FEMELLE
CONFIGURACIÓN CONECTOR MULTIPOLAR - HEMBRA
CONFIGURAÇÃO DO CONECTOR MULTI-PÓLO - FÊMEA

Nr. Pin	**Descrizione** *Description* *Beschreibung* *Description* *Descripción* *Descrição*
1 - 12	Outputs
13	0V
14 - 25	Outputs

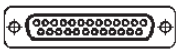

	Collegamenti alla rete *Network connections* *Netzwerkverbindungen* *connexions au réseau* *Conexiones a la red* *Conexão de rede*	**Vite a testa cilindrica M2.6 x 7.6** *Cylinder head screw M2.6 x 7.6* *Zylinderkopfschraube M2.6 x 7.6* *Vis de culasse M2.6 x 7.6* *Tornillo de culata M2.6 x 7.6* *Parafuso do cabeçote do cilindro M2.6 x 7.6*
	Collegamenti elettrici *Electrical connections* *Elektrische anschlüsse* *Connexions électriques* *Conexiones eléctricas* *Conexões elétricas*	M12x1 - D-sub (25 Poli)
	Conduttori *Conductors* *Leitern* *Conducteurs* *Conductores* *Condutores*	0.34 mm²
	Assorbimento corrente senza carico *Current consumption without load* *Consommation de courant à vide* *Stromaufnahme ohne Last* *Consumo de corriente sin carga* *Consumo de corrente sem carga*	60 mA
	Corrente somatoria UA attuatore / US sensore *Summable current UA actuator / US sensor* *Summierbarer Strom UA-Aktor / US-Sensor* *Courant additionnable Actionneur UA / Capteur US* *Corriente sumable actuador UA / sensor US* *Atuador UA de corrente totalizável / sensor US*	4 A / 4 A
	Funzione IO-Link *IO-Link function* *IO-Link-Funktion* *Fonction IO-Link* *Función IO-Link* *Função IO-Link*	Device
	Tensione di esercizio UB / Nominale Ue DC *Operating voltage UB / Nominal Ue DC* *Betriebsspannung UB / Nennwert Ue DC* *Tension d'utilisation UB / Ue nominale DC* *Tensión de funcionamiento UB / Nominal Ue DC* *Tensão de operação UB / Ue nominal DC*	24 VDC ± 10%
	Grado di protezione *Degree of protection* *Grad des Schutzes* *Degré de protection* *Grado de protección* *Grau de proteção*	IP40
	Temperatura ambiente / immagazzinamento *AMBIENT/STORAGE TEMPERATURE* *UMGEBUNGS-/LAGERUNGSTEMPERATUR* *TEMPÉRATURE AMBIANTE/DE STOCKAGE* *TEMPERATURA AMBIENTE/DE ALMACENAMIENTO* *TEMPERATURA AMBIENTE/ARMAZENAMENTO*	-5÷55 °C / -25÷70 °C
Rete *Network* *Netzwerk* *Réseau* *Red* *Rede*	**Ciclo di processo dati min. / Dati di processo OUT** *Process cycle data min. / Process data OUT* *Prozesszyklusdaten min. / Prozessdaten OUT* *Données min. du cycle de traitement / Données de traitement OUT* *Datos de ciclo de proceso mín./Datos de proceso OUT* *Dados do ciclo do processo mín. / Dados do processo OUT*	3.5 ms / 4 bytes
	Tempi di ciclo Min. *Cycle times Min.* *Zykluszeiten Min.* *Temps de cycle Min.* *Tiempos de ciclo Mín.* *Tempos de ciclo Mín.*	3.5 ms
	Velocità di trasferimento *Transfer speed* *Übertragungsgeschwindigkeit* *Vitesse de transfert* *Velocidad de transferencia* *Velocidade de transferência*	COM2 (38.4 kBaud)
	Versione *Version* *Version* *Version* *Versión* *Versão*	IO/LINK 1.1
	Indicatore alimentazione attuatori UA / Moduli / IO-Link *Actuator power supply indicator UA / Modules / IO-Link* *Anzeige für die Stromversorgung des Stellantriebs UA / Module / IO-Link* *Indicateur d'alimentation de l'actionneur UA / Modules / IO-Link* *Indicador de alimentación del actuador UA / Módulos / IO-Link* *Indicador da fonte de alimentação do atuador UA / Módulos / IO-Link*	**Led verde** *Green LED* *Grüne LED* *LED verte* *LED verde* *LED verde*
	Indicatore alimentazione Moduli *Power supply indicator Modules* *Stromversorgungsanzeige Module* *Indicateur d'alimentation Modules* *Indicador de alimentación Módulos* *Indicador da fonte de alimentação Módulos*	**Led verde** *Green LED* *Grüne LED* *LED verte* *LED verde* *LED verde*
	Indicatore alimentazione IO-Link *IO-Link power indicator* *IO-Link-Leistungsanzeige* *Indicateur de puissance IO-Link* *Indicador de alimentación IO-Link* *Indicador de energia IO-Link*	**Led verde** *Green LED* *Grüne LED* *LED verte* *LED verde* *LED verde*
	File di configurazione *Configuration file* *Konfigurationsdatei* *Système de configuration* *Fichero de configuración* *Arquivo de configuração*	**Disponibile sul sito http://www.aignep.com** *Available on the web site http://www.aignep.com* *Erhältlich auf der Website http://www.aignep.com* *Disponible sur le site internet www.aignep.com* *Disponible en el sitio http://www.aignep.com* *Disponível no site http://www.aignep.com*

D-SUB 25 POLI

CAVO DI COMUNICAZIONE

CABLE WITH INLINE CONNECTOR
VERBINDUNGSKABEL
CABLE DE COMMUNICATION
CABLE DE COMUNICACIÓN
CABO DE COMUNICAÇÃO

16VW1

CAVO DI COMUNICAZIONE D-SUB 25 POLI CON CONNETTORE DIRITTO
D-SUB 25 POLES CABLE WITH INLINE CONNECTOR
25-POL D-SUB-VERBINDUNGSKABEL MIT GERADEM ANSCHLUSS
CABLE DE COMMUNICATION D-SUB 25 BROCHES AVEC CONNECTEUR DIRECT
CABLE DE COMUNICACIÓN D-SUB 25 PINS CON CONECTOR RECTO
CABO DE COMUNICAÇÃO D-SUB 25 PINOS COM CONECTOR RETO



Codice *Code* *Nummer* *Code* *Código* *Código*	**Lunghezza cavo** *Cable Length* *Kabellänge* *Longueur cable* *Longitud cable* *Comprimento*	**Materiale guaina** *Jacket Material* *Werkstoff Kabelmantel* *Matériau de la gaine* *Material vaina* *Material capa*
16V W1 05 00 0	5 m	PVC
16V W1 10 00 0	10 m	PVC

D-SUB 25 POLI - *PINS - PINS - BROCHES PINS - PINOS*

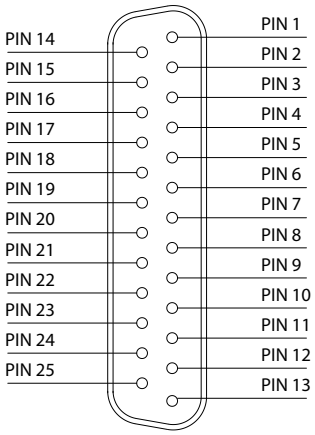

1 - 12	**segnale positivo PNP** - *positive signals PNP* *positive signale PNP - signaux positifs PNP* *señales positivos PNP - positivo sinaliza PNP*
14 - 25	**segnale positivo PNP** - *positive signals PNP* *positive signale PNP - signaux positifs PNP* *señales positivos PNP - positivo sinaliza PNP*
13	**0V comune** - *0V common* *0V gemeinsam - 0V commun* *0V común - 0V comum*

D-SUB 37 PINS

CAVO DI COMUNICAZIONE

CABLE WITH INLINE CONNECTOR
VERBINDUNGSKABEL
CABLE DE COMMUNICATION
CABLE DE COMUNICACIÓN
CABO DE COMUNICAÇÃO

15VW1

CAVO DI COMUNICAZIONE D-SUB 37 POLI CON CONNETTORE DIRITTO
D-SUB 37 POLES CABLE WITH INLINE CONNECTOR
37-POL D-SUB-VERBINDUNGSKABEL MIT GERADEM ANSCHLUSS
CABLE DE COMMUNICATION D-SUB 37 BROCHES AVEC CONNECTEUR DIRECT
CABLE DE COMUNICACIÓN D-SUB 37 PINS CON CONECTOR RECTO
CABO DE COMUNICAÇÃO D-SUB 37 PINOS COM CONECTOR RETO



Codice *Code* *Nummer* *Code* *Código* *Código*	**Lunghezza cavo** *Cable Length* *Kabellänge* *Longueur cable* *Longitud cable* *Comprimento*	**Materiale guaina** *Jacket Material* *Werkstoff Kabelmantel* *Matériau de la gaine* *Material vaina* *Material capa*
15V W1 05 00 0	5 m	PVC
15V W1 10 00 0	10 m	PVC

D-SUB 37 POLI - *PINS - PINS - BROCHES PINS - PINOS*

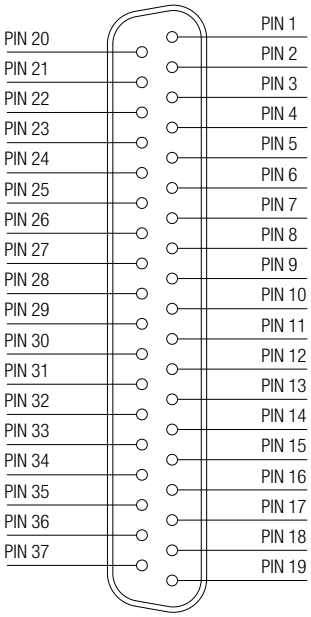

1 - 16	**segnale positivo PNP** - *positive signals PNP* *positive signale PNP - signaux positifs PNP* *señales positivos PNP - positivo sinaliza PNP*
20 - 35	**segnale positivo PNP** - *positive signals PNP* *positive signale PNP - signaux positifs PNP* *señales positivos PNP - positivo sinaliza PNP*
17 - 18 - 19 **36 - 37**	**0V comune** - *0V common* *0V gemeinsam - 0V commun* *0V común - 0V comum*

CAVI DI ALIMENTAZIONE E COMUNICAZIONE

POWER AND COMMUNICATION CABLES
STROM- UND KOMMUNIKATIONSKABEL
CÂBLES D'ALIMENTATION ET DE COMMUNICATION
CABLES DE ALIMENTACIÓN Y COMUNICACIÓN
CABOS DE ALIMENTAÇÃO E COMUNICAÇÃO

16VW2

CAVO DI ALIMENTAZIONE PER ETHERNET/IP, PROFINET, ETHERCAT E POWERLINK CON CONNETTORE DIRITTO FEMMINA M8X1

ETHERNET/IP, PROFINET ETHERCAT AND POWERLINK CABLE WITH INLINE FEMALE CONNECTOR M8X1
KOMMUNIKATIONSKABEL FÜR ETHERNET/IP, PROFINET, ETHERCAT UND POWERLINK MIT INLINE-KUPPLUNG M8X1
CABLE DE COMMUNICATION ETHERNET/IP, PROFINET, ETHERCAT ET POWERLINK CONNECTEUR DIRECT FEMELLE M8X1
CABLE DE COMUNICACIÓN ETHERNET/IP, PROFINET, ETHERCAT Y POWERLINK CONECTOR RECTO HEMBRA M8X1
CABO DE COMUNICAÇÃO ETHERNET/IP, PROFINET, ETHERCAT E POWERLINK COM CONECTOR RETO M8X1 FÊMEA

Codice *Code* *Nummer* *Code* *Código* *Código*	Lunghezza cavo *Cable Length* *Kabellänge* *Longueur cable* *Longitud cable* *Comprimento*	Materiale guaina *Jacket Material* *Werkstoff Kabelmantel* *Matériau de la gaine* *Material vaina* *Material capa*
16V W2 05 00 0	5 m	PUR
16V W2 10 00 0	10 m	PUR
		max
Torque specifications ring		0.4 Nm



16VW2

CAVO DI ALIMENTAZIONE PER ETHERNET/IP, PROFINET, ETHERCAT E POWERLINK CON CONNETTORE A "L" FEMMINA M8X1

ETHERNET/IP, PROFINET ETHERCAT AND POWERLINK CABLE WITH "L" FEMALE CONNECTOR M8X1
KOMMUNIKATIONSKABEL FÜR ETHERNET/IP, PROFINET, ETHERCAT UND POWERLINK MIT "L"-BUCHSE M8X1
CABLE DE COMMUNICATION ETHERNET/IP, PROFINET, ETHERCAT ET POWERLINK CONNECTEUR "L" FEMELLE M8X1
CABLE DE COMUNICACIÓN ETHERNET/IP, PROFINET, ETHERCAT Y POWERLINK CONECTOR "L" HEMBRA M8X1
CABO DE COMUNICAÇÃO ETHERNET/IP, PROFINET, ETHERCAT E POWERLINK COM CONECTOR "L" M8X1 FÊMEA

Codice *Code* *Nummer* *Code* *Código* *Código*	Lunghezza cavo *Cable Length* *Kabellänge* *Longueur cable* *Longitud cable* *Comprimento*	Materiale guaina *Jacket Material* *Werkstoff Kabelmantel* *Matériau de la gaine* *Material vaina* *Material capa*
16V W2 05 00 1	5 m	PUR
16V W2 10 00 1	10 m	PUR
		max
Torque specifications ring		0.4 Nm



16V W2 05 00 0 - 16V W2 10 00 0

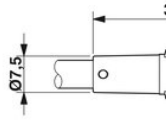

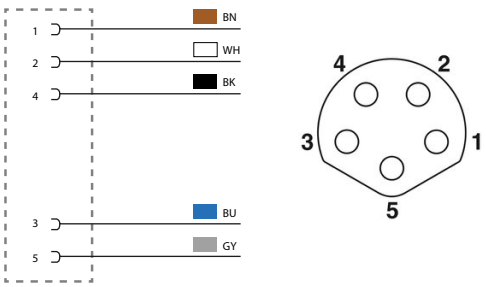

16V W2 05 00 1 - 16V W2 10 00 1

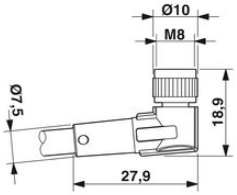

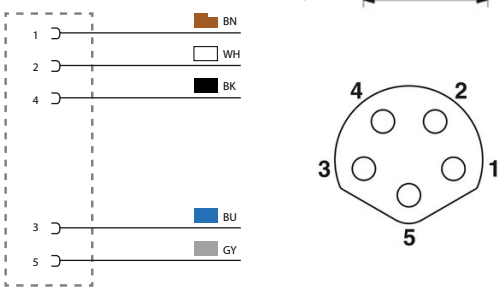

15VW5

CAVO DI COMUNICAZIONE ETHERNET/IP, PROFINET, ETHERCAT E POWERLINK CONNETTORE DIRITTO MASCHIO M12X1

ETHERNET/IP, PROFINET, ETHERCAT AND POWERLINK CABLE WITH INLINE MALE CONNECTOR M12X1
KOMMUNIKATIONSKABEL FÜR ETHERNET/IP, PROFINET, ETHERCAT UND POWERLINK MIT GERADEM STECKERSOCKEL M12X1
CABLE DE COMMUNICATION ETHERNET/IP, PROFINET, ETHERCAT ET POWERLINK CONNECTEUR DIRECT MALE M12X1
CABLE DE COMUNICACIÓN ETHERNET/IP, PROFINET, ETHERCAT Y POWERLINK CONECTOR RECTO MACHO M12X1
CABO DE COMUNICAÇÃO ETHERNET/IP, PROFINET, ETHERCAT E POWERLINK COM CONECTOR RETO M12X1 MACHO

Codice *Code* *Nummer* *Code* *Código* *Código*	Lunghezza cavo *Cable Length* *Kabellänge* *Longueur cable* *Longitud cable* *Comprimento*	Materiale guaina *Jacket Material* *Werkstoff Kabelmantel* *Matériau de la gaine* *Material vaina* *Material capa*
15V W5 05 00 0	5 m	PUR
15V W5 10 00 0	10 m	PUR
		max
Torque specifications ring		**0.6 Nm**



15VW5

CAVO DI COMUNICAZIONE ETHERNET/IP, PROFINET, ETHERCAT E POWERLINK CON CONNETTORE A L MASCHIO M12X1

ETHERNET/IP, PROFINET, ETHERCAT AND POWERLINK CABLE WITH 90° ANGLE MALE CONNECTOR M12X1
KOMMUNIKATIONSKABEL FÜR ETHERNET/IP, PROFINET, ETHERCAT UND POWERLINK MIT GEWINKELTEM STECKERSOCKEL M12X1
CABLE DE COMMUNICATION ETHERNET/IP, PROFINET, ETHERCAT ET POWERLINK AVEC CONNECTEUR A L MALE M12X1
CABLE DE COMUNICACIÓN ETHERNET/IP, PROFINET, ETHERCAT Y POWERLINK CON CONECTOR A L MACHO M12X1
CABO DE COMUNICAÇÃO ETHERNET/IP, PROFINET, ETHERCAT E POWERLINK COM CONECTOR 90° M12X1 MACHO

Codice *Code* *Nummer* *Code* *Código* *Código*	Lunghezza cavo *Cable Length* *Kabellänge* *Longueur cable* *Longitud cable* *Comprimento*	Materiale guaina *Jacket Material* *Werkstoff Kabelmantel* *Matériau de la gaine* *Material vaina* *Material capa*
15V W5 05 00 1	5 m	PUR
15V W5 10 00 1	10 m	PUR
		max
Torque specifications ring		**0.6 Nm**



15V W5 05 00 0 - 15V W5 10 00 0

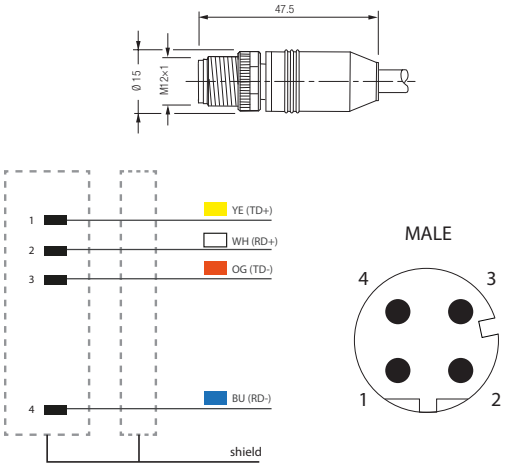

15V W5 05 00 1 - 15V W5 10 00 1

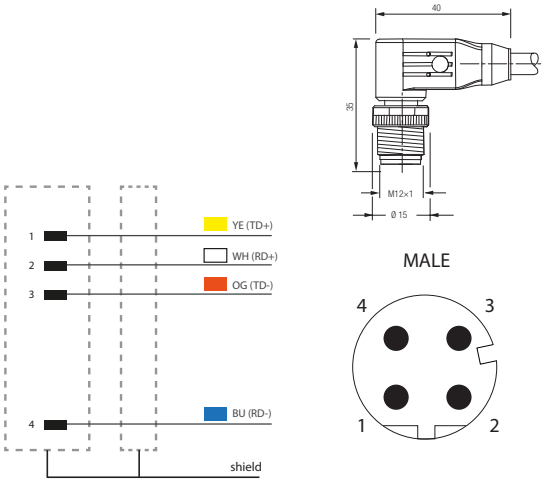

15VW6

CAVO DI COMUNICAZIONE ETHERNET/IP, PROFINET, ETHERCAT E POWERLINK CON CONNETTORI DIRITTI MASCHIO - MASCHIO M12X1

ETHERNET/IP, PROFINET, ETHERCAT AND POWERLINK CABLE WITH INLINE MALE - MALE CONNECTORS M12X1
KOMMUNIKATIONSKABEL FÜR ETHERNET/IP, PROFINET, ETHERCAT UND POWERLINK MIT GERADEM STECKER-STECKER UND -SOCKEL M12X1
CABLE DE COMMUNICATION ETHERNET/IP, PROFINET, ETHERCAT ET POWERLINK AVEC CONNECTEUR MALE - MALE M12X1
CABLE DE COMUNICACIÓN ETHERNET/IP, PROFINET, ETHERCAT Y POWERLINK CON CONECTOR RECTO MACHO - MACHO M12X1
CABO DE COMUNICAÇÃO ETHERNET/IP, PROFINET, ETHERCAT E POWERLINK COM CONECTORES RETO M12X1 MACHO - MACHO

Codice *Code* *Nummer* *Code* *Código* *Código*	**Lunghezza cavo** *Cable Length* *Kabellänge* *Longueur cable* *Longitud cable* *Comprimento*	**Materiale guaina** *Jacket Material* *Werkstoff Kabelmantel* *Matériau de la gaine* *Material vaina* *Material capa*
15V W6 05 00 0	5 m	PUR
		max
Torque specifications ring		**0.6 Nm**



15VW6

CAVO DI COMUNICAZIONE ETHERNET/IP, PROFINET, ETHERCAT E POWERLINK CON CONNETTORI A L MASCHIO - MASCHIO M12X1

ETHERNET/IP, PROFINET, ETHERCAT AND POWERLINK CABLE WITH 90° ANGLE MALE-MALE CONNECTORS M12X1
KOMMUNIKATIONSKABEL FÜR ETHERNET/IP, PROFINET, ETHERCAT UND POWERLINK MIT GEWINKELTEM STECKER-STECKER UND -SOCKEL M12X1
CABLE DE COMMUNICATION ETHERNET/IP, PROFINET, ETHERCAT ET POWERLINK AVEC CONNECTEUR A L MALE - MALE M12X1
CABLE DE COMUNICACIÓN ETHERNET/IP, PROFINET, ETHERCAT Y POWERLINK CON CONECTOR A L MACHO - MACHO M12X1
CABO DE COMUNICAÇÃO ETHERNET/IP, PROFINET, ETHERCAT E POWERLINK COM CONECTORES 90° M12X1 MACHO - MACHO

Codice *Code* *Nummer* *Code* *Código* *Código*	**Lunghezza cavo** *Cable Length* *Kabellänge* *Longueur cable* *Longitud cable* *Comprimento*	**Materiale guaina** *Jacket Material* *Werkstoff Kabelmantel* *Matériau de la gaine* *Material vaina* *Material capa*
15V W6 05 00 1	5 m	PUR
		max
Torque specifications ring		**0.6 Nm**

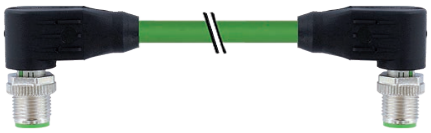

15V W6 05 00 0

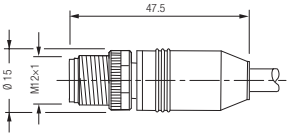

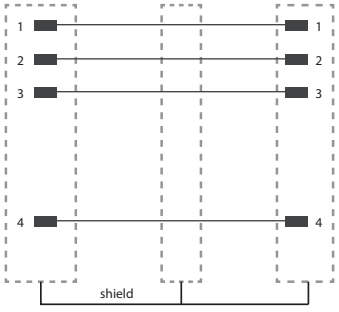

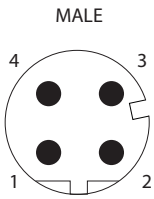

15V W6 05 00 1

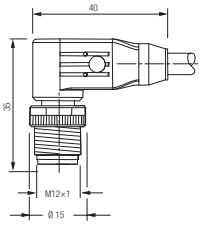

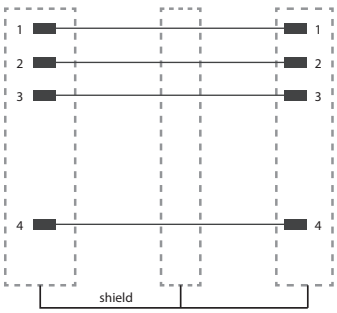

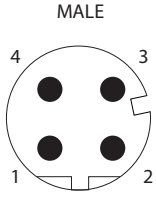

ACCESSORI

ACCESSORIES
BEFESTIGUNGSELEMENTE
ACCESSOIRES
ACCESORIOS
ACESSÓRIOS

50010N

RACCORDO DIRITTO MASCHIO CILINDRICO ESAGONO INCASSATO
STRAIGHT MALE ADAPTOR (PARALLEL) WITH HEXAGON EMBEDDED
GERADE EINSCHRAUBVERSCHRAUBUNG MIT INNENSECHSKANT ZYLINDRISCH
RACCORD DROIT MÂLE, CYLINDRIQUE, 6-PANS INTERIEUR
RACOR RECTO MACHO CILÍNDRICO CON TÓRICA HEXÁGONO INTERIOR
CONEXÃO RETA COM SEXTAVADO INTERNO E ROSCA MÉTRICA



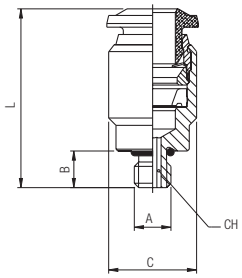

Code	Tube	A	B	C	L	CH	Pack.
50010 00 N09	4	M7x1	4.8	10	21	2.5	10

50015N

RACCORDO DIRITTO MASCHIO CILINDRICO ESAGONO INCASSATO
STRAIGHT MALE ADAPTOR (PARALLEL) WITH HEXAGON EMBEDDED
GERADE EINSCHRAUBVERSCHRAUBUNG MIT INNENSECHSKANT ZYLINDRISCH
RACCORD DROIT MÂLE, CYLINDRIQUE, 6-PANS INTERIEUR
RACOR RECTO MACHO CILÍNDRICO CON TÓRICA HEXÁGONO INTERIOR
CONEXÃO RETA COM SEXTAVADO INTERNO E ROSCA MÉTRICA



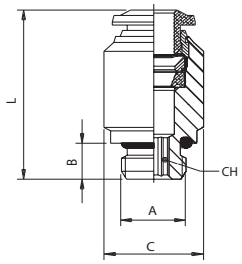

Code	Tube	A	B	C	L	CH	Pack.
50015 00 N03	6	1/8	5.4	12.8	23	4	10
50015 00 N04	8	1/8	5.4	14	26	5	10
50015 00 N12	10	1/4	7.1	17	31	6	10

56010

RACCORDO DIRITTO MASCHIO CILINDRICO ESAGONO INCASSATO
STRAIGHT MALE ADAPTOR (PARALLEL) WITH HEXAGON EMBEDDED
GERADE EINSCHRAUBVERSCHRAUBUNG MIT INNENSECHSKANT ZYLINDRISCH
RACCORD DROIT MÂLE, CYLINDRIQUE, 6-PANS INTERIEUR
RACOR RECTO MACHO CILÍNDRICO CON TÓRICA HEXÁGONO INTERIOR
CONEXÃO RETA COM SEXTAVADO INTERNO E ROSCA MÉTRICA



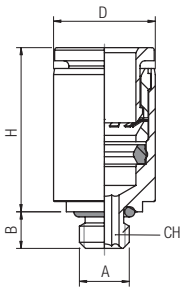

Code	Tube	A	B	H	D	CH	Pack.
56010 00 001	4	M5	3.6	14	8.5	2.5	10
56010 00 004	6	M7	5	16	10	4	10

50610

TAPPO IN POLIAMIDE

POLYAMIDE PLUG
VERSCHLUSSZAPFEN POLYAMID
BOUCHON EN POLYAMIDE
TAPÓN EN POLIAMIDA
TAMPÃO EM POLIAMIDA



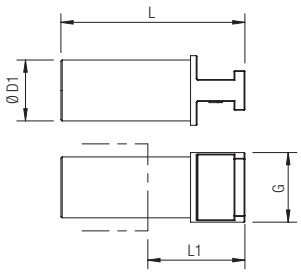

Code	ØD1	G	L	L1	Pack.
50610 00 31 X1 RO	4	6	29.5	15.5	10
50610 00 31 X4 RO	6	8	32	15.5	10
50610 00 31 X7 RO	8	10	37.1	19.5	10
50610 00 31 X9 RO	10	12	40	19.5	10

55140

RACCORDO A L CON CODA LISCIA CORTA

ORIENTING ELBOW
WINKELSTECKVERSCHRAUBUNG KURZ
RACCORD EQUERRE ENCLIQUETABLE
RACOR A L ORIENTABLE CON ESPIGA LISA CORTA
CONEXÃO EM "L" COM PONTA LISA E CURTA



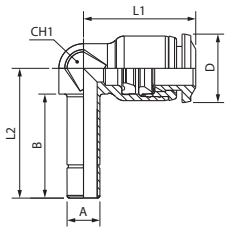

Code	Tube	A	B	L1	L2	CH1	D	Pack.
55140 00 002	4	6	19	16.5	22.8	7	10	10
55140 00 005	6	6	19	20.5	23.7	9	12.5	10
55140 00 007	8	8	20	22	26	10	14	10
55140 00 008	8	10	21.8	22	27.6	10	14	10
55140 00 009	10	10	22.5	26.5	30	13	17	10

55150

RACCORDO A L CON CODA LISCIA LUNGA

ORIENTING ELBOW
WINKELSTECKVERSCHRAUBUNG LANG
RACCORD EQUERRE ENCLIQUETABLE, RALLONGÉ
RACOR A L ORIENTABLE CON ESPIGA LISA LARGA
CONEXÃO EM "L" COM PONTA LISA E LONGA



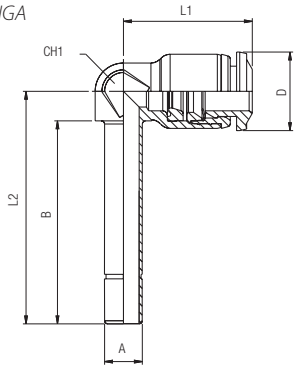

Code	Tube	A	B	L1	L2	CH1	D	Pack.
55150 00 002	4	6	30.5	16.5	34.3	7	10	10
55150 00 005	6	6	32.3	20.5	37	9	12.5	10
55150 00 007	8	8	36	22	42	10	14	10
55150 00 008	8	10	37.5	22	43.1	10	14	10
55150 00 009	10	10	40.8	26.5	48.3	13	17	10

16V46

TAPPO MASCHIO DI CHIUSURA PER CONNETTORI

MALE CLOSURE PLUG FOR CONNECTORS
MÄNNLICHER VERSCHLUSSSTOPFEN FÜR STECKVERBINDER
BOUCHON MÂLE DE FERMETURE POUR CONNECTEURS
TAPÓN MACHO DE CIERRE PARA CONECTORES
TAMPÃO MACHO DE FECHAMENTO PARA CONECTORES



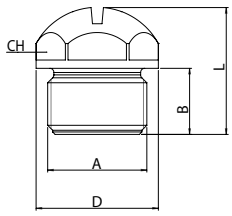

Code	A	B	L	CH	D	Pack.
16V46 00 25 NJ 00	M8X1	6	12	9	12	1
16V46 00 25 RL 00	M12X1	8	15.5	13	14.8	1

ASSEMBLAGGIO 16V - *ASSEMBLING 16V - MONTAGEANLEITUNG 16V - ASSEMBLAGE 16V - MONTAJE 16V - MONTAGEM 16V*

A

Assemblaggio unità di alimentazione su base pneumatica
Power unit assembly on pneumatic base
Aggregat auf Anschlussplatte
Assemblage de l'unité d'alimentation sur embase pneumatique
Montaje de la unidad de alimentación sobre base neumática
Montagem de unidade de alimentação na base pneumática

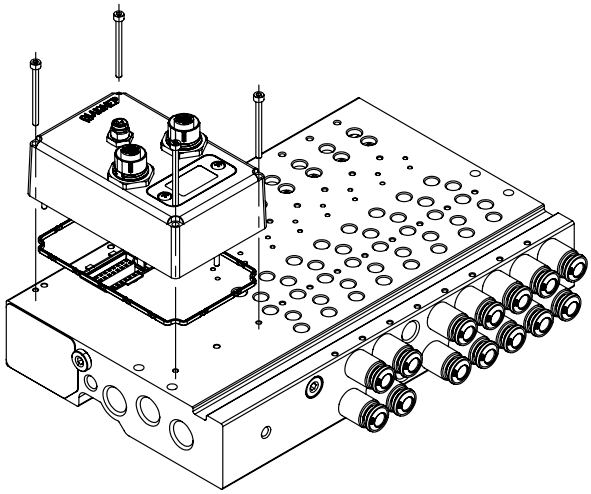

B

Assemblaggio elettrovalvole su base pneumatica
Valve assembly on pneumatic base
Ventileinheiten auf Anschlussplatte
Assemblage distributeur sur embase pneumatique
Montaje de la electroválvula sobre la base neumática
Montagem da válvula na base pneumática

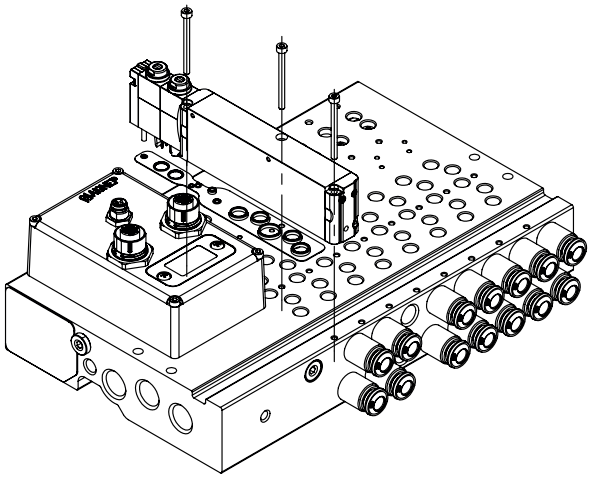

C

Assemblaggio alimentazione intermedia su base pneumatica
Intermediate air supply assembly on pneumatic base
Zwischengeschaltete Luftversorgungseinheit auf Anschlussplatte
Assemblage de l'alimentation intermédiaire sur embase pneumatique
Montaje de la alimentación intermedia sobre la base neumática
Montagem da alimentação intermediária na base pneumática

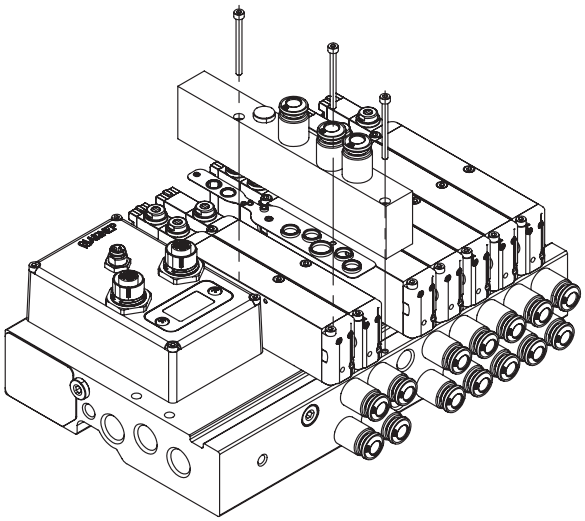

ASSEMBLAGGIO 16V - *ASSEMBLING 16V - MONTAGEANLEITUNG 16V - ASSEMBLAGE 16V - MONTAJE 16V - MONTAGEM 16V*

C

Interassi viti di fissaggio
Fixing screw distance
Abstand der Befestigungsschrauben
Distances des vis de fixation
Distancia de los tornillos de fijación
Distância entre parafusos de fixação

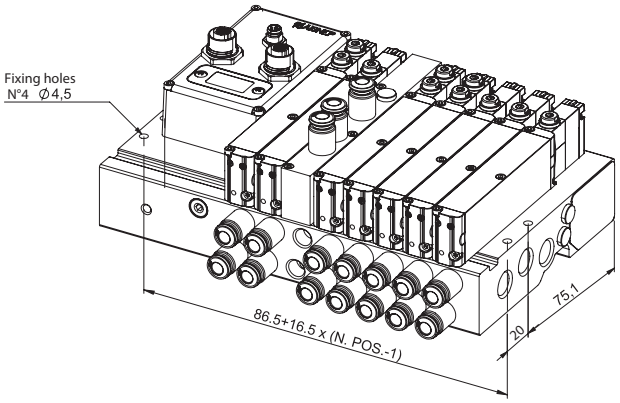

D

Calcolo dimensioni ingombro
Overall dimensions
Abmessungen Ventilinsel
Calcul de l'encombrement
Cálculo de dimensiones totales
Dimensões gerais

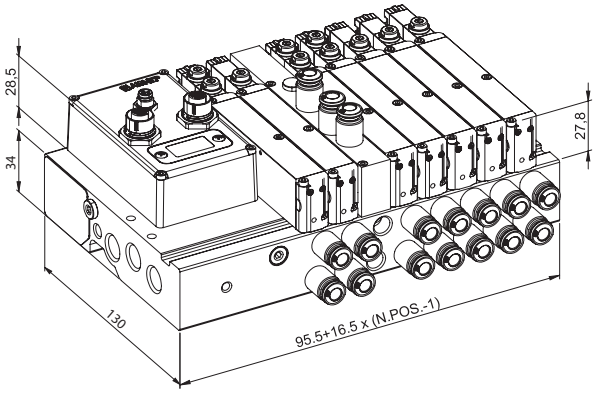

E

Assemblaggio unità con zone a diversa pressione
Assembly sketch for different pressure zones
Montageskizze für unterschiedliche Druckzone
Assemblage de l'unité avec différentes zones de pression
Montaje de la unidad con diferentes zonas de presión
Montagem de unidade com zonas de pressão diferentes

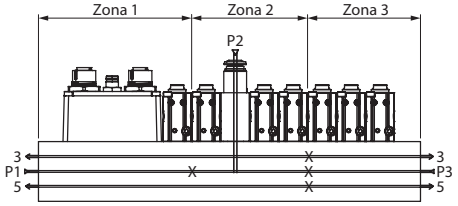

X: plug positioning for code 16V3900000

Inserire nella tabella a pagina 17.264 i valori dei riquadri riportati nelle seguenti colonne, per configurare la tua valvola 16V.

Insert the values of the boxes in the table on page 17.264 in the following columns, to configure your 16V valve.

In der Tabelle auf Seite 17.264 die Werte der Kurz-Codes der folgenden palten einfügen, um Ihr Magnetventil 16V zu konfigurieren.

Entrez dans le tableau de la page 17.264, remplir les valeurs des sections des colonnes ci dessous, pour configurer votre ilot 16V.

Introducir en la tabla a pág 17.264, los valores de los recuadros indicados en las siguientes columnas, para configurar tu propio válvula 16V.

Configure seu próprio manifold na pág 17.264, usando os códigos reduzidos abaixo.

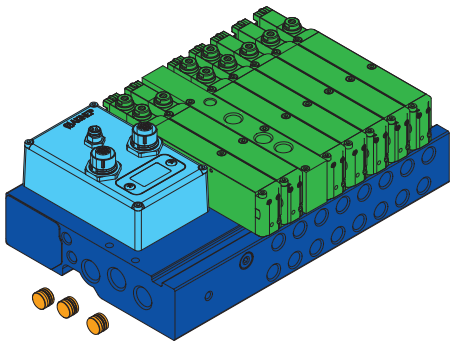

1A	**16V 17 00 00 1** D - SUB 25 Poli *D - SUB 25 Pins* *D - SUB 25 Pins* *D - SUB 25 Broches* *D - SUB 25 Pins* *D - SUB 25 Pinos*
1B	**16V 16 00 00 1** D - SUB 37 Poli *D - SUB 37 Pins* *D - SUB 37 Pins* *D - SUB 37 Broches* *D - SUB 37 Pins* *D - SUB 37 Pinos*
1C	**16V U1 00 00 0** Ethernet/IP
1D	**16V U2 00 00 0** Profinet
1E	**16V U3 00 00 0** EtherCAT
1F	**16V U4 00 00 0** PowerLink

Base bistabile *Bi-stable base* *Bistabile Anschlussplatte* *Base bistable* *Base biestable* *Base biestável*		Base bistabile con pilotaggio separato *Bi-stable base with separate piloting* *Bistabile Anschlussplatte separatem Anschluss* *Base bistable avec pilotage séparé* *Base biestable con pilotaje separado* *Base biestável com piloto separado*	
2K	**16V B0 04 000** N° 4 Posizioni	2P	**16V B1 04 000** N° 4 Posizioni
2L	**16V B0 06 000** N° 6 Posizioni	2O	**16V B1 06 000** N° 6 Posizioni
2A	**16V B0 08 000** N° 8 Posizioni	2F	**16V B1 08 000** N° 8 Posizioni
2B	**16V B0 10 000** N° 10 Posizioni	2G	**16V B1 10 000** N° 10 Posizioni
2C	**16V B0 12 000** N° 12 Posizioni	2H	**16V B1 12 000** N° 12 Posizioni
2M	**16V B0 14 000** N° 14 Posizioni	2N	**16V B1 14 000** N° 14 Posizioni
2D	**16V B0 16 000** N° 16 Posizioni	2I	**16V B1 16 000** N° 16 Posizioni
Base multipla (bistabile+monostabile) *Multiple base (bi + mono-stable)* *Mehrfachanschlussplatte (bi- und monostabil)* *Base multiple (bi + mono-stable)* *Base múltiple (biestable+monoestable)* *Base múltipla (biestável+monoestável)*		Base multipla con pilotaggio separato *Multiple base with separate piloting* *Mehrfachanschlussplatte seperatem Anschluss* *Base multiple avec pilotage séparé* *Base múltiple con pilotaje separado* *Base múltipla com piloto separado*	
2E	**16V B0 24 001** BIS.8 POS + MONO. 16 POS.	2J	**16V B1 24 001** BIS.8 POS + MONO. 16 POS.

3A	**16V S0 5 00 00** Elettrovalvola 5/2 monostabile a molla meccanica *5/2 solenoid valve monostable mechanical spring return* *Elektroventile 5/2 monostabil mit federrückstellung* *Electrovannes 5/2 monostable à rappel par ressort mécanique* *Electroválvulas 5/2 monoestable con retorno por muelle mecánico* *Válvula solenóide 5/2 monoestável com retorno por mola mecânica*
3B	**16V S4 5 00 00** Elettrovalvola 5/2 monostabile a molla pneumatica *5/2 solenoid valve monostable pneumatic spring return* *Elektroventile 5/2 monostabil mit pneumatischer feder* *Electrovannes 5/2 monostable à rappel par ressort pneumatique* *Electroválvulas 5/2 monoestable con retorno por muelle neumático* Válvula solenóide 5/2 monoestável com retorno por mola pneumática
3C	**16V S1 5 00 00** Elettrovalvola 5/2 bistabile *5/2 solenoid valve two stable positions* *Elektroventile 5/2 bistabil* *Electrovannes 5/2 bistable* *Electroválvulas 5/2 biestable* Válvula solenóide 5/2 biestável
3D	**16V S0 7 CC 00** Elettrovalvola 5/3 monostabile a molla meccanica *5/3 solenoid valve monostable mechanical spring return* *Elektroventile 5/3 monostabil mit federrückstellung* *Electrovannes 5/3 monostable à rappel par ressort mécanique* *Electroválvulas 5/3 monoestable con retorno por muelle mecánico* *Válvula solenóide 5/3 monoestável com retorno por mola mecânica*
3E	**16V S0 7 OC 00** Elettrovalvola 5/3 monostabile a molla meccanica *5/3 solenoid valve monostable mechanical spring return* *Elektroventile 5/3 monostabil mit federrückstellung* *Electrovannes 5/3 monostable à rappel par ressort mécanique* *Electroválvulas 5/3 monoestable con retorno por muelle mecánico* *Válvula solenóide 5/3 monoestável com retorno por mola mecânica*
3F	**16V S0 7 PC 00** Elettrovalvola 5/3 monostabile a molla meccanica *5/3 solenoid valve monostable mechanical spring return* *Elektroventile 5/3 monostabil mit federrückstellung* *Electrovannes 5/3 monostable à rappel par ressort mécanique* *Electroválvulas 5/3 monoestable con retorno por muelle mecánico* *Válvula solenóide 5/3 monoestável com retorno por mola mecânica*
4A	**16V 39 0 00 00** Tappo di separazione dei condotti di alimentazione e scarico *Separation cap for supply and exhaust ducts* *Trennkappe für zu- und abluftkanäle* *Capuchon de séparation pour les conduits d'alimentation et d'évacuation* *Tapa de separación para conductos de alimentación y escape* *Tampa de separação para dutos de alimentação e exaustão*

3G	**16V S0 8 NC 00** Elettrovalvola 5/4 monostabile a molla meccanica - NC *5/4 solenoid valve monostable mechanical spring return - NC* *Elektroventile 5/4 monostabil mit federrückstellung - NC* *Electrovannes 5/4 monostable à rappel par ressort mécanique - NC* *Electroválvulas 5/4 monoestable con retorno por muelle mecánico - NC* *Válvula solenóide 5/4 monoestável com retorno por mola mecânica - NC*
3H	**16V S0 8 NO 00** Elettrovalvola 5/4 monostabile a molla meccanica - NO *5/4 solenoid valve monostable mechanical spring return - NO* *Elektroventile 5/4 monostabil mit federrückstellung - NO* *Electrovannes 5/4 monostable à rappel par ressort mécanique - NO* *Electroválvulas 5/4 monoestable con retorno por muelle mecánico - NO* *Válvula solenóide 5/4 monoestável com retorno por mola mecânica - NO*
3I	**16V S0 8 NN 00** Elettrovalvola 5/4 monostabile a molla meccanica - *NN* *5/4 solenoid valve monostable mechanical spring return - NN* *Elektroventile 5/4 monostabil mit federrückstellung - NN* *Electrovannes 5/4 monostable à rappel par ressort mécanique - NN* *Electroválvulas 5/4 monoestable con retorno por muelle mecánico - NN* *Válvula solenóide 5/4 monoestável com retorno por mola mecânica - NN*
3J	**16V 36 0 00 00** Tappo di chiusura *Closing Plate* *Abschlusselement* *Plaque d' extrémité* *Placa de cierre* *Placa cega*
3K	**16V 37 0 00 00** Alimentazione pneumatica intermedia *Intermediate air supply* *Pneumatische Zwischenversorgung* *Alimentation pneumatique intermédiaire* *Alimentación neumática intermedia* *Alimentação pneumática intermediária*
4B	**17V 18 0 00 00** Tappo di separazione dei condotti di pilotaggio *Separation cap for pilot ducts* *Trennkappe für pilotkanäle* *Capuchon de séparation pour les conduits pilotes* *Tapa de separación para conductos piloto* *Tampa de separação para dutos piloto*

SET YOUR VALVE 16V

Unità di alimentazione *Power supply unit* Versorgungseinheit Unite d'alimentation Unidad de alimentación Unida de alimentação
☐

Base *Base* *Basis* *Embase* *Base* *Base*
☐

Elettrovalvola, Tappo di chiusura, Alimentazione pneumatica intermedia *Valve, Closing plug, Intermediate air supply* *Magnetventil, Trennstecker, Pneumatische Zwischenversorgung* *Vanne, Bouchon de fermeture, Alimentation intermédiaire en air* *Electroválvula, Tapón de cierre, Alimentación neumática intermedia* *Válvula, Placa cega, Alimentação pneumática intermediária*	
1° POS	☐
2° POS	☐
3° POS	☐
4° POS	☐
5° POS	☐
6° POS	☐
7° POS	☐
8° POS	☐
9° POS	☐
10° POS	☐
11° POS	☐
12° POS	☐
13° POS	☐
14° POS	☐
15° POS	☐
16° POS	☐

Elettrovalvola, Tappo di chiusura, Alimentazione pneumatica intermedia *Valve, Closing plug, Intermediate air supply* *Magnetventil, Trennstecker, Pneumatische Zwischenversorgung* *Vanne, Bouchon de fermeture, Alimentation intermédiaire en air* *Electroválvula, Tapón de cierre, Alimentación neumática intermedia* *Válvula, Placa cega, Alimentação pneumática intermediária*	
17° POS	☐
18° POS	☐
19° POS	☐
20° POS	☐
21° POS	☐
22° POS	☐
23° POS	☐
24° POS	☐

Tappo di separazione dei condotti *Separating plug* *Trennstecker* *Bouchon de séparation* *Tapón de separación de conductos* *Plug separador*
☐
☐
☐

Inserire nella posizione N° *Insert in position no. N°* *Einsetzen in Position N°* *Insérer dans la position N°* *Insertar en posición N°* *Inserir na posição N°*	Alimentazione 1 *Air power* *Stromversorgung* *Alimentation* *Alimentación* *Alimentação*	Scarichi 3-5 *Exhaust* *Abluft* *Echappement* *Escapes* *Escape*	Alimentazione pilotaggi 12-14 *Pilot power supply* *Stromversorgung* *Alimentation de pilotage* *Alimentación Pilotaje* *Alimentação dos pilotos*
☐			
☐			
☐			

È suggerito l'utilizzo di un'alimentazione intermedia ogni 5 elettrovalvole che scaricano contemporaneamente, per garantire il massimo delle prestazioni.
The use of intermediate pneumatic supply is recommended every 5 solenoid valves in case of simultaneous actuate output, to perform better.
Um die größtmögliche Leistung zu gewährleisten, wird die Verwendung eines Zwischen-Versorgungselements alle 5 Magnetventile mit gleichzeitigem Auslass empfohlen.
Nous conseillons d'utiliser une alimentation intermédiaire tous les 5 distributeurs qui déchargent en meme temps pour garantir le maximum des prestations.
Sugerimos el uso de una alimentación intermedia cada 5 electroválvulas que descargan simultáneamente, para garantizar el máximo de las prestaciones.
Para garantir a máxima performance do manifold, é sugerida a utilização de uma alimentação intermediária para cada grupo de 5 eletroválvulas que fazem exaustão simultaneamente.

ASSEMBLAGGIO 17V - *ASSEMBLING 17V - MONTAGEANLEITUNG 17V - ASSEMBLAGE 17V - MONTAJE 17V - MONTAGEM 17V*

A

Assemblaggio unità di alimentazione su base pneumatica
Power unit assembly on pneumatic base
Aggregat auf Anschlussplatte
Assemblage de l'unité d'alimentation sur embase pneumatique
Montaje de la unidad de alimentación sobre base neumática
Montagem de unidade de alimentação na base pneumática

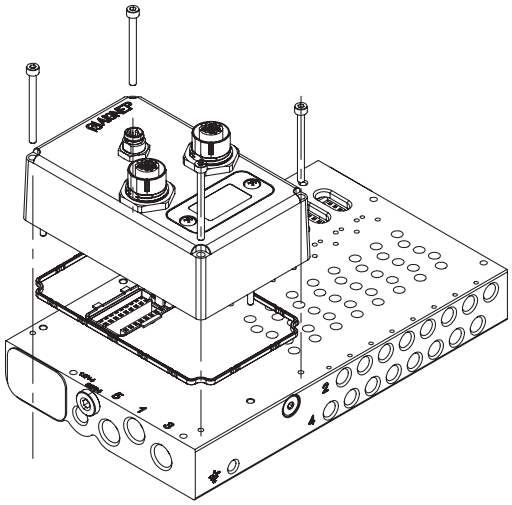

B

Assemblaggio elettrovalvole su base pneumatica
Valve assembly on pneumatic base
Ventileinheiten auf Anschlussplatte
Assemblage distributeur sur embase pneumatique
Montaje de la electroválvula sobre la base neumática
Montagem da válvula na base pneumática

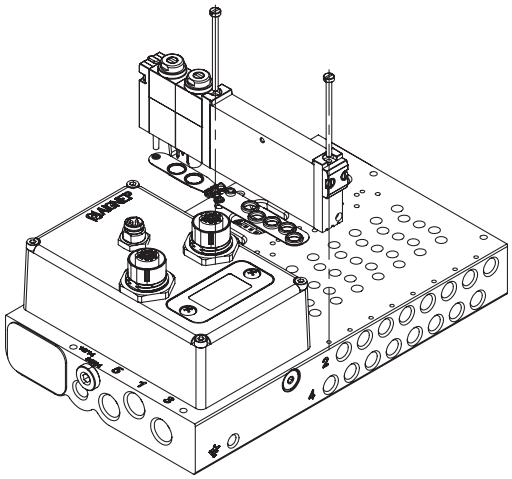

C

Assemblaggio alimentazione intermedia su base pneumatica
Intermediate air supply assembly on pneumatic base
Zwischengeschaltete Luftversorgungseinheit auf Anschlussplatte
Assemblage de l'alimentation intermédiaire sur embase pneumatique
Montaje de la alimentación intermedia sobre la base neumática
Montagem da alimentação intermediária na base pneumática

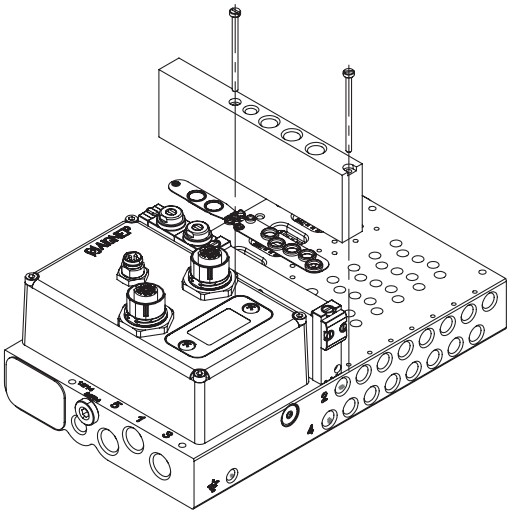

ASSEMBLAGGIO 17V - *ASSEMBLING 17V - MONTAGEANLEITUNG 17V - ASSEMBLAGE 17V - MONTAJE 17V - MONTAGEM 17V*

D

Interassi viti di fissaggio
Fixing screw distance
Abstand der Befestigungsschrauben
Distances des vis de fixation
Distancia de los tornillos de fijación
Distância entre parafusos de fixação

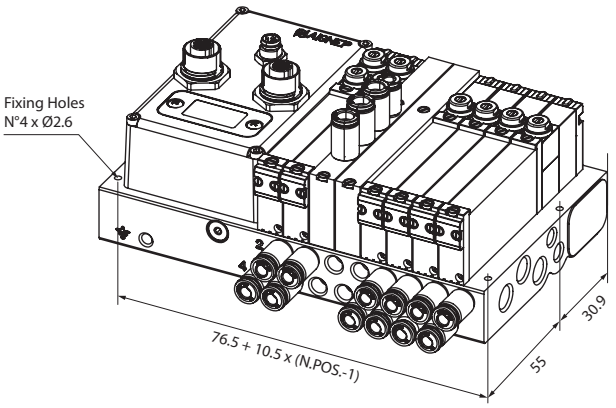

E

Calcolo dimensioni ingombro
Overall dimensions
Abmessungen Ventilinsel
Calcul de l'encombrement
Cálculo de dimensiones totales
Dimensões gerais

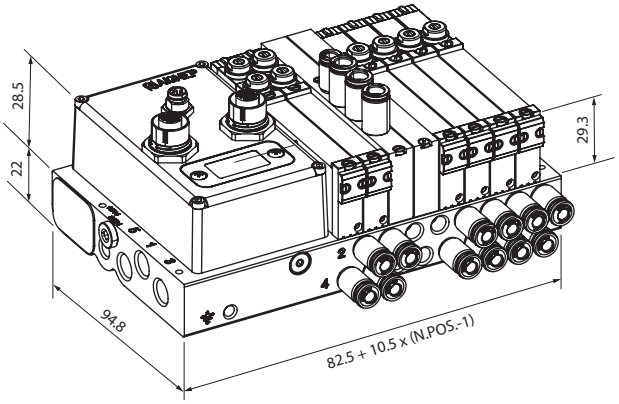

F

Assemblaggio unità con zone a diversa pressione
Assembly sketch for different pressure zones
Montageskizze für unterschiedliche Druckzone
Assemblage de l'unité avec différentes zones de pression
Montaje de la unidad con diferentes zonas de presión
Montagem de unidade com zonas de pressão diferentes

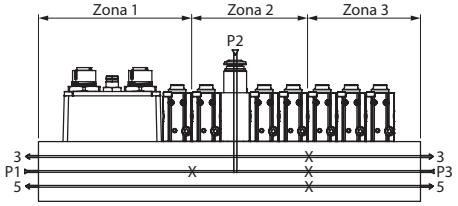

X: plug positioning for code 17V3900000

Inserire nella tabella a pagina 17.268 i valori dei riquadri riportati nelle seguenti colonne, per configurare la tua valvola 17V.

Insert the values of the boxes in the table on page 17.268 in the following columns, to configure your 17V valve.

In der Tabelle auf Seite 17.268 die Werte der Kurz-Codes der folgenden palten einfügen, um Ihr Magnetventil 17V zu konfigurieren.

Entrez dans le tableau de la page 17.268, remplir les valeurs des sections des colonnes ci dessous, pour configurer votre ilot 17V.

Introducir en la tabla a pág 17.268, los valores de los recuadros indicados en las siguientes columnas, para configurar tu propio válvula 17V.

Configure seu próprio manifold na pág 17.268, usando os códigos reduzidos abaixo.

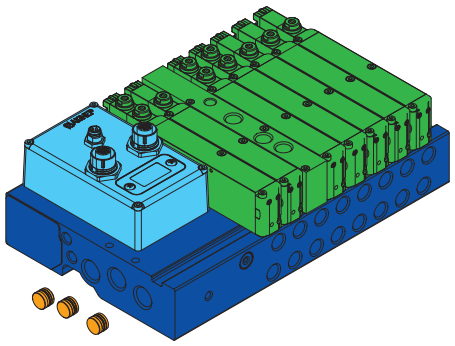

1A	**16V 17 00 00 1** D - SUB 25 Poli *D - SUB 25 Pins* *D - SUB 25 Pins* *D - SUB 25 Broches* *D - SUB 25 Pins* *D - SUB 25 Pinos*
1B	**16V 16 00 00 1** D - SUB 37 Poli *D - SUB 37 Pins* *D - SUB 37 Pins* *D - SUB 37 Broches* *D - SUB 37 Pins* *D - SUB 37 Pinos*
1C	**16V U1 00 00 0** Ethernet/IP
1D	**16V U2 00 00 0** Profinet
1E	**16V U3 00 00 0** EtherCAT
1F	**16V U4 00 00 0** PowerLink

Base bistabile *Bi-stable base* *Bistabile Anschlussplatte* *Base bistable* *Base biestable* *Base biestável*	Base bistabile con pilotaggio separato *Bi-stable base with separate piloting* *Bistabile Anschlussplatte separatem Anschluss* *Base bistable avec pilotage séparé* *Base biestable con pilotaje separado* *Base biestável com piloto separado*
2K **17V B0 04 000** N° 4 Posizioni	2P **17V B1 04 000** N° 4 Posizioni
2L **17V B0 06 000** N° 6 Posizioni	2O **17V B1 06 000** N° 6 Posizioni
2A **17V B0 08 000** N° 8 Posizioni	2F **17V B1 08 000** N° 8 Posizioni
2B **17V B0 10 000** N° 10 Posizioni	2G **17V B1 10 000** N° 10 Posizioni
2C **17V B0 12 000** N° 12 Posizioni	2H **17V B1 12 000** N° 12 Posizioni
2M **17V B0 14 000** N° 14 Posizioni	2N **17V B1 14 000** N° 14 Posizioni
2D **17V B0 16 000** N° 16 Posizioni	2I **17V B1 16 000** N° 16 Posizioni
Base multipla (bistabile+monostabile) *Multiple base (bi + mono-stable)* *Mehrfachanschlussplatte (bi- und monostabil)* *Base multiple (bi + mono-stable)* *Base múltiple (biestable+monoestable)* *Base múltipla (biestável+monoestável)*	Base multipla con pilotaggio separato *Multiple base with separate piloting* *Mehrfachanschlussplatte seperatem Anschluss* *Base multiple avec pilotage séparé* *Base múltiple con pilotaje separado* *Base múltipla com piloto separado*
2E **17V B0 24 001** BIS.8 POS + MONO. 16 POS.	2J **17V B1 24 001** BIS.8 POS + MONO. 16 POS.

3B	**17V S4 5 00 00** Elettrovalvola 5/2 monostabile a molla pneumatica *5/2 solenoid valve monostable pneumatic spring return* *Elektroventile 5/2 monostabil mit pneumatischer feder* *Electrovannes 5/2 monostable à rappel par ressort pneumatique* *Electroválvulas 5/2 monoestable con retorno por muelle neumático* Válvula solenóide 5/2 monoestável com retorno por mola pneumática
3C	**17V S1 5 00 00** Elettrovalvola 5/2 bistabile *5/2 solenoid valve two stable positions* *Elektroventile 5/2 bistabil* *Electrovannes 5/2 bistable* *Electroválvulas 5/2 biestable* Válvula solenóide 5/2 biestável
3D	**17V S0 8 NC 00** Elettrovalvola 5/4 monostabile a molla meccanica *5/4 solenoid valve monostable mechanical spring return* *Elektroventile 5/4 monostabil mit federrückstellung* *Electrovannes 5/4 monostable à rappel par ressort mécanique* *Electroválvulas 5/4 monoestable con retorno por muelle mecánico* *Válvula solenóide 5/4 monoestável com retorno por mola mecânica*
3E	**17V S0 8 NO 00** Elettrovalvola 5/4 monostabile a molla meccanica *5/4 solenoid valve monostable mechanical spring return* *Elektroventile 5/4 monostabil mit federrückstellung* *Electrovannes 5/4 monostable à rappel par ressort mécanique* *Electroválvulas 5/4 monoestable con retorno por muelle mecánico* *Válvula solenóide 5/4 monoestável com retorno por mola mecânica*
3F	**17V S0 8 NN 00** Elettrovalvola 5/4 monostabile a molla meccanica *5/4 solenoid valve monostable mechanical spring return* *Elektroventile 5/4 monostabil mit federrückstellung* *Electrovannes 5/4 monostable à rappel par ressort mécanique* *Electroválvulas 5/4 monoestable con retorno por muelle mecánico* *Válvula solenóide 5/4 monoestável com retorno por mola mecânica*
3G	**17V S4 8 NC 00** Elettrovalvola 5/4 monostabile a molla pneumatica - NC *5/4 solenoid valve monostable pneumatic spring return - NC* *Elektroventile 5/4 monostabil mit gasdruckfeder - NC* *Electrovannes 5/4 monostable à rappel par ressort pneumatique - NC* *Electroválvulas 5/4 monoestable con retorno por muelle neumático - NC* *Válvula solenóide 5/4 monoestável com retorno por mola pneumática - NC*

3H	**17V S4 8 NO 00** Elettrovalvola 5/4 monostabile a molla pneumatica - NO *5/4 solenoid valve monostable pneumatic spring return - NO* *Elektroventile 5/4 monostabil mit gasdruckfeder - NO* *Electrovannes 5/4 monostable à rappel par ressort pneumatique - NO* *Electroválvulas 5/4 monoestable con retorno por muelle neumático - NO* *Válvula solenóide 5/4 monoestável com retorno por mola pneumática - NO*
3I	**17V S4 8 NN 00** Elettrovalvola 5/4 monostabile a molla pneumatica - NN *5/4 solenoid valve monostable pneumatic spring return - NN* *Elektroventile 5/4 monostabil mit gasdruckfeder - NN* *Electrovannes 5/4 monostable à rappel par ressort pneumatique - NN* *Electroválvulas 5/4 monoestable con retorno por muelle neumático - NN* *Válvula solenóide 5/4 monoestável com retorno por mola pneumática - NN*
3J	**17V 20 0 00 00** Tappo di chiusura *Closing Plate* *Abschlusselement* *Plaque d' extrémité* *Placa de cierre* *Placa cega*
3K	**17V 21 0 00 00** Alimentazione pneumatica intermedia *Intermediate air supply* *Pneumatische Zwischenversorgung* *Alimentation pneumatique intermédiaire* *Alimentación neumática intermedia* *Alimentação pneumática intermediária*
4A	**17V 18 0 00 00** Tappo di separazione dei condotti *Separating plug* *Trennstecker* *Bouchon de séparation* *Tapón de separador de conductos* *Plug separador*

SET YOUR VALVE 17V

Unità di alimentazione *Power supply unit* Versorgungseinheit Unite d'alimentation Unidad de alimentación Unida de alimentação	Base *Base* *Basis* *Embase* *Base* *Base*
☐	☐

Elettrovalvola, Tappo di chiusura, Alimentazione pneumatica intermedia *Valve, Closing plug, Intermediate air supply* *Magnetventil, Trennstecker, Pneumatische Zwischenversorgung* *Vanne, Bouchon de fermeture, Alimentation intermédiaire en air* *Electroválvula, Tapón de cierre, Alimentación neumática intermedia* *Válvula, Placa cega, Alimentação pneumática intermediária*	
1° POS	☐
2° POS	☐
3° POS	☐
4° POS	☐
5° POS	☐
6° POS	☐
7° POS	☐
8° POS	☐
9° POS	☐
10° POS	☐
11° POS	☐
12° POS	☐
13° POS	☐
14° POS	☐
15° POS	☐
16° POS	☐

Elettrovalvola, Tappo di chiusura, Alimentazione pneumatica intermedia *Valve, Closing plug, Intermediate air supply* *Magnetventil, Trennstecker, Pneumatische Zwischenversorgung* *Vanne, Bouchon de fermeture, Alimentation intermédiaire en air* *Electroválvula, Tapón de cierre, Alimentación neumática intermedia* *Válvula, Placa cega, Alimentação pneumática intermediária*	
17° POS	☐
18° POS	☐
19° POS	☐
20° POS	☐
21° POS	☐
22° POS	☐
23° POS	☐
24° POS	☐

Tappo di separazione dei condotti *Separating plug* *Trennstecker* *Bouchon de séparation* *Tapón de separación de conductos* *Plug separador*
☐
☐
☐

Inserire nella posizione N° *Insert in position no. N°* *Einsetzen in Position N°* *Insérer dans la position N°* *Insertar en posición N°* *Inserir na posição N°*	Alimentazione 1 *Air power* *Stromversorgung* *Alimentation* *Alimentación* *Alimentação*	Scarichi 3-5 *Exhaust* *Abluft* *Echappement* *Escapes* *Escape*	Alimentazione pilotaggi 12-14 *Pilot power supply* *Stromversorgung* *Alimentation de pilotage* *Alimentación Pilotaje* *Alimentação dos pilotos*
☐			
☐			
☐			

È suggerito l'utilizzo di un'alimentazione intermedia ogni 5 elettrovalvole che scaricano contemporaneamente, per garantire il massimo delle prestazioni.
The use of intermediate pneumatic supply is recommended every 5 solenoid valves in case of simultaneous actuate output, to perform better.
Um die größtmögliche Leistung zu gewährleisten, wird die Verwendung eines Zwischen-Versorgungselements alle 5 Magnetventile mit gleichzeitigem Auslass empfohlen.
Nous conseillons d'utiliser une alimentation intermédiaire tous les 5 distributeurs qui déchargent en meme temps pour garantir le maximum des prestations.
Sugerimos el uso de una alimentación intermedia cada 5 electroválvulas que descargan simultáneamente, para garantizar el máximo de las prestaciones.
Para garantir a máxima performance do manifold, é sugerida a utilização de uma alimentação intermediária para cada grupo de 5 eletroválvulas que fazem exaustão simultaneamente.



TECHNICKÁ INŠPEKCIA, a.s.
SLOVENSKÁ REPUBLIKA
CEOC INTERNATIONAL

ACKNOWLEDGEMENT OF RECEIPT
no. 3390/1/2019

Technická inšpekcia, a. s.,
Trnavská cesta 56, 821 01 Bratislava
Notified body: 1354,

confirms, that Technical File Documentation

prepared by

Aignep S.p.A
Via Don G. Bazzoli 34, 25070 Bione (BS), Italy

has been received and stored according to the Article 13.1(b) (ii) of Directive no. 2014/34/EU on equipment and protective systems intended for use in potentially explosive atmospheres

Scope of Ex Equipment:

CYLINDERS AND VALVES WITH RELATED ACCESSORIES

Type: - Cartridge Cylinders, Mini Cylinders ISO 6432, Mini Cylinders inox, A95 Cylinders, Compact Cylinders, Compact Cylinders ISO 21287, Short Stroke Cylinders, Cylinders ISO 15552, Cylinders ISO 6431, Twin Piston Rod Cylinders ISO 15552, Cylinders ISO 15552: Series CA-CAF, Mini, Mini Inox, A95, Q,P,B,W,X,E,NHA,XR
-Pneumatic, Manual Pulleri/Lever and Servo-Piloted Valves: Series 01VP, 08VP, 01VT, 01VL, 01VV, 01VN, 01VBxx
-Solenoid Assisted and Pilot Valves, Single or Multiple Solenoid Valves on Manifold with Manual Override and Individual or Multiple Bases for Miniature Ones: Series 01VA, 01VS, 08VS, 07VS, 07VB

Marking: II 2GD Ex h IIC T6, IIIC T85°C Gb Db X Tamb -20°C to 80°C
II 2GD Ex h IIC T6, IIIC T85°C Gb Db X Tamb -10°C to 60°C

Technical File Documentation according to the Annex VIII Article 2 of Directive 2014/34/EU

Doc. no.	Issue
Technical file as per ATEX Directive 2014/34/EU	Doc. No. AIGNEP Rev.1 Date: 05/07/2019

Technical documentation will be stored for 10 years until October 11th, 2029.

Bratislava, October 11th, 2019

On behalf of Technická inšpekcia, a.s.
Ing. Dušan Perniš
General Director

NB 1354

399083

ISTRUZIONI E CERTIFICATO CONSULTARE:
SEE INSTRUCTIONS AND CERTIFICATE AT:
FÜR ANLEITUNGEN UND ZERTIFIKAT BESUCHEN SIE:
POUR INSTRUCTIONS ET CERTIFICAT VISITER:
INSTRUCCIONES Y CERTIFICADO CONSULTAR:
INSTRUÇÕES E CERTIFICADO, CONSULTAR:

WWW.AIGNEP.COM

Direttiva 2014/34/UE (ATEX) — IT

Le valvole ed i relativi accessori modelli 01VP - 01VT 01VL - 01VV - 01VN - 01VB - 01VA - 01VS - 07VS 07VB - 08VS - 08VP presentano le seguenti caratteristiche:

II 2 GD h T6 -10°C<Tamb<60°C

II 2 GD: apparecchiatura per impianti di superficie (**II** = apparecchiature da non utilizzare in miniere) con presenza di gas, vapori o polveri, di categoria 2 (attrezzatura con un livello di sicurezza elevato in quanto non presenta pericoli di esplosione anche in presenza di un guasto prevedibile; può essere impiegata in aree con probabilità di presenza di atmosfere esplosive).

h: l'attrezzatura è costruttivamente sicura

T6 -10°C<Tamb<60°C: classe di temperatura superficiale e marcatura supplementare per *T ambiente* di utilizzo.

Directive 2014/34/UE (ATEX) — GB

The valves and accessories of the series 01VP - 01VT 01VL - 01VV - 01VN - 01VB - 08VP - 01VA - 01VS - 07VS 07VB - 08VS - 08VP show the following features:

II 2 GD h T6 -10°C<Tamb<60°C

II 2 GD: *Device for surface installations (II = do not use device in mining) with presence of gas, vapors of powders of category 2 (equipment with high safety factor since it excludes danger of explosion, even in case of damage; it can be used in areas with possible explosive environments).*

h*: Devices are constructively safe*

T6 - 10°C<Tamb<60°C: *Surface temperature class and additional marking for T usage environment.*

ATEX Richtlinie 2014/34/UE — DE

Die Ventile und Zubehör der Serie 01VP - 01VT 01VL - 01VV - 01VN - 01VB - 08VP - 01VA - 01VS - 07VS 07 VB - 08VS - 08VP zeigen die folgenden Funktionen:

II 2 GD h T6 -10 ° C <Tamb <60°C

II 2 GD: *Gerät für die Oberflächenanlagen (II = Gerät nicht im Bergbau verwenden) mit Vorhandensein von Gas, Pulverdämpfen der Kategorie 2 (Geräte mit hohem Sicherheitsfaktor , da sie Explosionsgefahr ausschliessen, auch im Falle eines Schadens; sie können in Gebieten mit möglichen explosiven Umgebungen verwendet werden).*

h*: Die Geräte sind konstruktiv sicher*

T6 - 10 ° C <Tamb <60°C: *Oberflächentemperaturklasse und zusätzliche Kennzeichnung für T Nutzungsumgebung .*

Directive 2014/34/UE (ATEX) — FR

Distributeurs et accessoires connexes modèles 01VP 01VT - 01VL - 01VV - 01VN - 01VB - 08VP - 01VA - 01V 07VS 07VB - 08VS - 08VP ont les caractéristiques suivantes:

II 2 GD h T6 -10°C<Tamb <60°C

II 2 GD: *équipements pour les installations en surface (II = ne doit pas être utilisé dans les mines) avec la présence de gaz, vapeurs ou poussières, catégorie 2 (équipement avec un niveau élevé de sécurité, car il ne présente pas de danger d'explosion, même en présence d'un incident prévisible; peut être utilisé dans des zones avec une probabilité d'atmosphères explosives).*

h*: Les dispositifs sont sûrs de manière constructive*

T6 -10°C<Tamb<60°C: *classe de température et marquage supplémentaire par un T suivant l'environnement*

Directiva 2014/34/UE (ATEX) — ES

Las válvulas y sus accesorios relacionados modelos 01VP 01VT – 01VL – 01VV – 01VN – 01VB – 08VP – 01VA 01VS – 07VS – 08VS - 08VP presentan las siguientes características:

II 2 GD h T6 -10°C<Tamb<60°C

II 2 GD: *Equipos para instalaciones de superficie (II = Equipos de no utilizar en minas) con presencia de gas, vapores o polvo, de categoría 2 (Equipos con un nivel de seguridad elevado en cuando no presentan peligro de explosión y en presencia de un fracaso previsible; pueden ser utilizadas en áreas con probabilidad de presencia de atmosferas explosivas).*

h*: El equipo es constructivamente seguro*

T6 – 10ºC<Tamb<60°C: *clase de temperatura superficial y marcado suplementario para T ambiente de utilización.*

Diretiva 2014/34/UE (ATEX) — PT

As válvulas e os relativos acessórios dos modelos 01VP – 01VT – 01VV -01VN – 01VB – 08VP – 01VA – 01VS – 07VS – 07VB - 08VS - 08VP apresentam as seguintes caractrerísticas:

II 2 GD h T6 -10ºC<Tamb<60°C

II 2 GD: *equipamento para aplicação em superfície (II = equipamento que não deve ser aplicado em minas) com presença de gás, vapores ou pós, de categoria 2 (equipamento com um elevado nível de segurança, pois não apresenta qualquer perigo de explosão, mesmo na presença de uma falha previsível; pode ser usado em áreas com probabilidade de atmosferas explosivas).*

h*: o equipamento é estruturalmente seguro*

T6 -10°C<Tamb<60°C: *classe de temperatura de superfície e marcações suplementares para a temperatura ambiente de funcionamento.*

NOTES