AIGNEP

VALVOLE ELETTROPNEUMATICHE - G1/8

ELECTRO PNEUMATIC VALVE ISLANDS - G1/8

ELEKTROPNEUMATISCHE VENTILINSELN - G1/8

ILOT DE DISTRIBUTION PNEUMATIQUE - G1/8

ISLAS DE VALVULAS ELECTRONEUMATICAS - G1/8

TERMINAL DE VÁLVULAS ELETROPNEUMÁTICAS - G1/8

Serie 14V

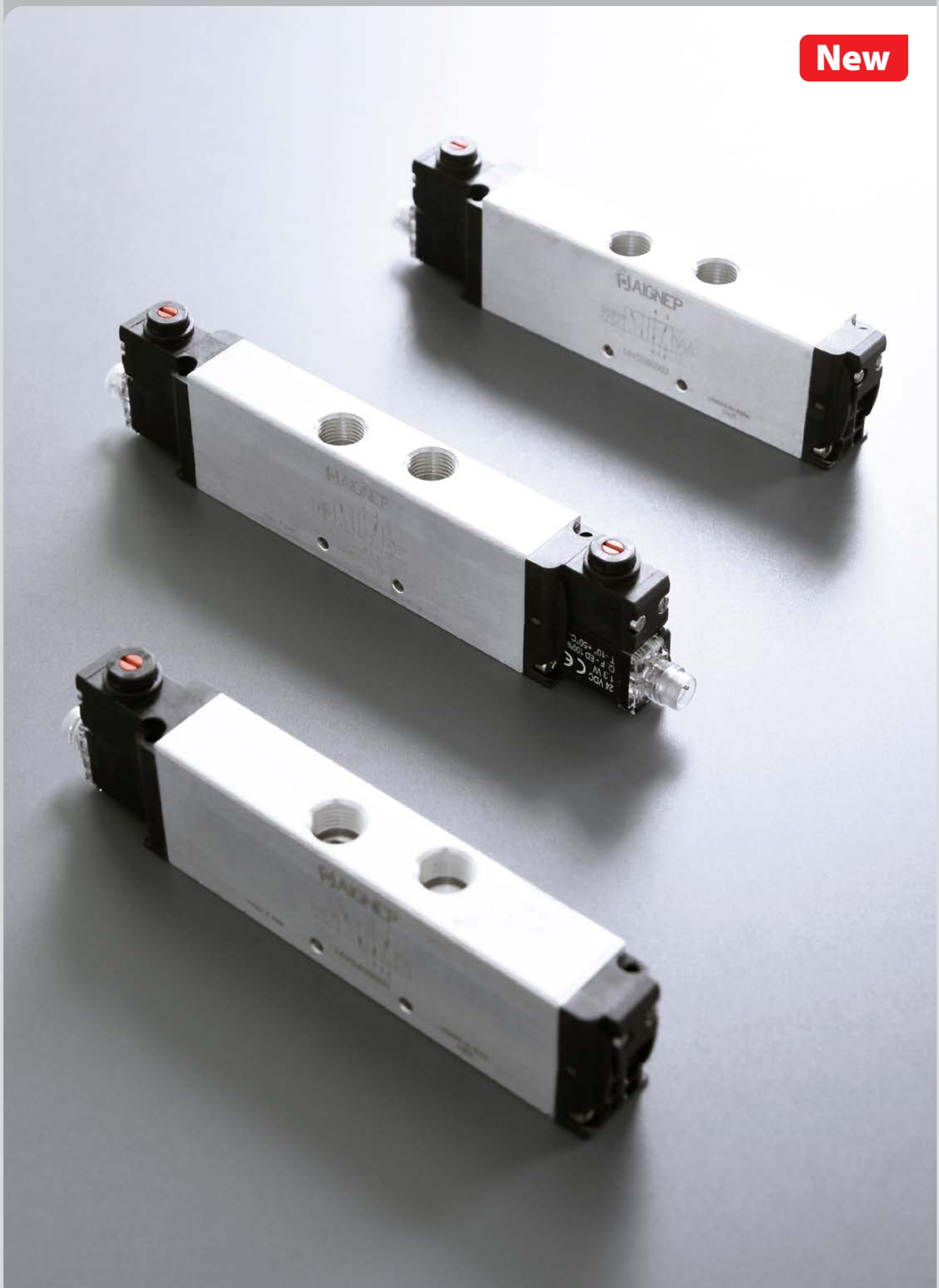

New

VALVOLE ELETTROPNEUMATICHE - G1/8

ELECTRO PNEUMATIC VALVE ISLANDS - G1/8
ELEKTROPNEUMATISCHE VENTILINSEL - G1/8
ILOT DE DISTRIBUTION PNEUMATIQUE - G1/8
ISLAS DE VALVULAS ELECTRONEUMATICAS - G1/8
TERMINAL DE VÁLVULAS ELETROPNEUMÁTICAS - G1/8

CARATTERISTICHE TECNICHE
TECHNICAL CHARACTERISTICS
TECHNISCHE ANGABEN
CARACTÉRISTIQUES TECHNIQUES
CARACTERÍSTICAS TÉCNICAS
CARACTERÍSTICAS TÉCNICAS

16 mm

Flow rate:
553 → 706 Nl/min

1907/2006 REACH ✓
2011/65/CE RoHS
PED 2014/68/UE



Materiali e Componenti — IT
- Corpo: alluminio anodizzato
- Spola: alluminio nichelato
- Guarnizioni spola e pistoni: elastomero
- Molle: acciaio inox AISI 302

Component Parts and Materials — GB
- *Body: anodised aluminium*
- *Spool in nickel-plated aluminum*
- *Piston & Spool Seals in Elastomer*
- *Springs: Stainless steel AISI 302*

Komponenten und Materialien — DE
- *Gehäuse: Eloxiertes Aluminium*
- *Spule: Vernickeltes Aluminium*
- *Spulen- und Kolben-Dichtungen: Elastomere*
- *Federn: Rostfreier Stahl AISI 302*

Matériaux et Composants — FR
- *Corps: Aluminium anodisé*
- *Tiroir: aluminium nickelé*
- *Joints tiroir et piston: elastomère*
- *Ressort: Acier inoxydable AISI 302*

Materiales y Componentes — ES
- *Cuerpo: aluminio anodizado*
- *Corredera: aluminio niquelado*
- *Juntas corredera y pistón: elastómero*
- *Muelle: acero Inox AISI 302*

Materiais e Componentes — PT
- *Corpo: alumínio anodizado*
- *Carretel: alumínio niquelado*
- *Vedação do carretel e êmbolo: elastômero*
- *Mola: aço inox AISI 302*

Connessioni di utilizzo filettate — IT
- Sistema di connessione elettrica integrato di serie
- Grado di protezione IP65
- Taglia unica 16 mm di spessore
- Connessioni di utilizzo con filettatura femmina ricavate nel corpo valvola
- Composizione rapida, veloce e con pochi elementi del gruppo elettrovalvole

Threaded connections — GB
- *Integrated electrical connection system*
- *IP65 protection*
- *16 mm thickness*
- *Usage connections with female threads machined in the valve body*
- *Quick, fast and with few elements of the solenoid valve roup*

Gewindeanschlüsse — DE
- *Integriertes elektrisches Anschlusssystem*
- *Schutzklasse IP65*
- *16 mm Breite*
- *Verwendung von Anschlüssen mit Innengewinden, die in das Ventilgehäuse eingearbeitet sind*
- *Schnelle Montage der Magnetventile*

Connexions filetées — FR
- *Système de connexion électrique intégré*
- *Indice de protection IP65*
- *16 mm d'épaisseur*
- *Raccords d'utilisation avec filetage femelle usiné dans le corps de la vanne*
- *Rapide, avec peu d'éléments d'électrovannes*

Conexiones roscadas — ES
- *Sistema de conexión eléctrica integrada de serie*
- *Grado de protección IP65*
- *Talla única 16 mm de espesor*
- *Conexiones de uso con roscas hembra mecanizadas en el cuerpo de la válvula*
- *Montaje rápido y con pocos elementos en el grupo de electroválvulas*

Conexões roscadas — PT
- *Sistema de conexões elétricas integradas de série*
- *Grau de proteção IP65*
- *Tamanho único 16 mm de espessura*
- *Conexões de uso com roscas fêmeas usinadas no corpo da válvula*
- *Composição rápida e com poucos elementos*

TIPO DI ELETTROVALVOLA *TYPE OF SOLENOID VALVE* *MAGNETVENTIL-TYP* *TYPE DE DISTRIBUTEUR* *TIPO DE ELECTROVÁLVULA* *TIPO DE ELETRO-VÁLVULA*	**Tenuta in elastomero** *Elastomer sealing* *Elastomer-dichtung* *Etancheite elastomère* *Estanqueidad en elastômero* *Vedação por elastômero*
ATTACCO FILETTATO *THREADED* *ANSCHLUSS* *CONNEXION* *ROSCA* *CONEXÃO ROSCADA*	G 1/8 - ISO 228
FLUIDI *FLUIDS* *MEDIEN* *FLUIDES* *FLUIDOS* *FLUIDOS*	**Aria** *Air* *Air* *Air* *Aire* *Ar*
PRESSIONE DI ESERCIZIO *OPERATING PRESSURE* *BETRIEBSDRUCK* *PRESSION DE SERVICE* *PRESIÓN DE EJERCICIO* *PRESSÃO DE OPERAÇÃO*	
Monostabile con ritorno a molla pneumatica - *Monostable pneumatic spring return - Monostabil mit pneumatischer feder* *Monostable à rappel mecanique par ressort - Monoestable con retorno por muelle neumatico - Monoestável com retorno por mola pneumática*	1.5 ÷ 7 bar
Monostabile con ritorno a molla meccanica - *Monostable mechanical spring return - Monostabil mit federrückstellung* *Monostable à rappel mecanique par ressort - Monoestable con retorno por muelle mecánico - Monoestável com retorno por mola mecânica*	3 ÷ 7 bar
Bistabile a 2 posizioni - *2-way valve bistable - Bistabil 2-Weg* *Bistable à 2 positions - Biestable a 2 posiciones - Biestável de 2 posições*	1 ÷ 7 bar
3 posizioni - *3-way valve - 3-Weg* *3 positions - 3 posiciones - 3 posições*	2 ÷ 7 bar
Elettrovalvola 5/4 (doppia 3/2) - *5/4-way valve double (3/2) - Magnetventil 5/4-Doppelkorpus (3/2)* *Distributeur 5/4 double (3/2) - Electroválvula 5/4 doble (3/2) - Eletro-válvula 5/4 com 2 válvulas (3/2)*	1.5 ÷ 7 bar
TEMPERATURA DI ESERCIZIO *OPERATING TEMPERATUR* *BETRIEBSTEMPERAUTUR* *TEMPÉRATURE DE SERVICE* *TEMPERATURA* *TEMPERATURA*	-5 ÷ 50 °C — **Senza congelamento** *Without freezing* *Ohne Vereisung* *Hors gel* *Sin congelación* *Sem congelamento*
COMANDO MANUALE *MANUAL CONTROL* *MANUELLE BETÄTIGUNG* *COMMANDE MANUELLE* *COMANDO MANUAL* *ACIONAMENTO MANUAL*	**A rotazione con blocco** *Rotating with lock* *Drehen mit Schloss* *Tournant avec verrou* *Rotación con bloqueo* *Rotativo com trava*
TIPO CON SCARICO PILOTA *WITH PILOT EXHAUST* *TYP MIT PILOT-AUSLASS* *TYPE D'ECHAPPEMENT PILOTE* *TIPO CON ESCAPE PILOTO* *COM ESCAPE DE PILOTO*	**Scarico individuale in atmosfera** *Individual discharge to atmosphere* *Individuelle Ableitung in die Atmosphäre* *Rejet individuel dans l'atmosphère* *Descarga individual a la atmósfera* *Descarga individual para a atmosfera*
FILTRAZIONE CONSIGLIATA *SUGGESTED FILTRATION* *EMPFOHLENE FILTRATION* *FILTRATION RECOMMANDÉE* *FILTRACIÓN RECOMENDADA* *FILTRAGEM RECOMENDADA* — ≤ 20 µm	**LUBRIFICAZIONE** *LUBRICATION* *SCHMIERUNG* *LUBRIFICATION* *LUBRIFICACIÓN* *LUBRIFICAÇÃO* — **Non necessaria** *Not necessary* *Nicht erforderlich* *Pas nécessaire* *No necesaria* *Não necessária*
TIPO DI INTERFACCIA *TYPE OF INTERFACE* *ART DER SCHNITTSTELLE* *TYPE D'INTERFACE* *TIPO DE INTERFAZ* *TIPO DE INTERFACE*	Connettore maschio M8
GRADO DI PROTEZIONE *PROTECTION DEGREE* *SCHUTZGRAD* *CLASSE DE PROTECTION* *GRADO DE PROTECCIÓN* *GRAU DE PROTEÇÃO*	**IP65 con connettore collegato** *IP65 with connector attached* *IP65 mit angeschlossenem Stecker* *IP65 avec connecteur attaché* *IP65 con conector incorporado* *IP65 com conector acoplado*
TENSIONE DI ALIMENTAZIONE *VOLTAGE* *VERSORGUNGSSPANNUNG* *TENSION D'ALIMENTATION* *TENSIÓN DE ALIMENTACIÓN* *TENSÃO DE ALIMENTAÇÃO* — 24 VDC	**ASSORBIMENTO ELETTROPILOTI** *POWER CONSUMPTION* *STROMAUFNAHME ELEKTROPILOTEN* *ABSORPTION BOBINES* *CONSUMO ELECTROPILOTOS* *CONSUMO DE ENERGIA* — 1.3 W
FLUTTUAZIONE DI TENSIONE AMMISSIBILE (V) *ALLOWABLE VOLTAGE FLUCTUATIONS (V)* *ZULÄSSIGE SPANNUNGSSCHWANKUNG (V)* *FLUCTUATION DE TENSION ADMISSE (V)* *FLUCTUACIÓN DE TENSIÓN ADMISIBLE (V)* *FLUTUAÇÃO ADMISSÍVEL DA TENSÃO (V)* — ±10% della tensione nominale *±10% of nominal voltage* *±10% der Nennspannung* *±10% de la tension nominale* *±10% de la tensión nominal* *±10% da tensão nominal*	**FREQUENZA MASSIMA DI COMMUTAZIONE** *MAX SWITCHING FREQUENCY* *MAXIMALE SCHALTFREQUENZ* *FRÉQUENCE DE COMMUTATION MAXIMALE* *FRECUENCIA MÁXIMA DE CONMUTACIÓN* *FREQUÊNCIA MÁXIMA DE COMUTAÇÃO* — 3 Hz
SEGNALE VISIVO DELLA ELETTROVALVOLA PILOTA *VISUAL SIGNAL OF PILOT VALVE* *SICHTANZEIGE DES PILOTVENTILS* *SIGNAL VISUEL DU DISTRIBUTEUR PILOTE* *SEÑAL VISUAL DE LA ELECTROVÁLVULA PILOTO* *TIPO DE SINAL VISÍVEL DO PILOTO*	LED

TEMPI DI COMMUTAZIONE
SWITCHING TIMES
SCHALTZEITEN
TEMPS DE COMMUTATION
TIEMPOS DE CONMUTACIÓN
TEMPOS DE COMUTAÇÃO

	5/4	5/2 Pneumatic return	5/2 Spring return	5/2 Bistable	5/3 Monostable
Switching time on (ms) OUT (2)	11	21	17	14	17
Switching time on (ms) OUT (4)	19	-	-	19	31
Switching time off (ms) OUT (2)	26	-	-	-	-
Switching time off (ms) OUT (4)	41	44	56	-	-

ELETTROVALVOLE - G1/8

SOLENOID VALVES - G1/8
MAGNETVENTILE - G1/8
DISTRIBUTEURS - G1/8
ELECTROVALVULAS - G1/8
ELETROVÁLVULAS - G1/8

5/2 Vie *- Ways - Wege - Voies - Vías - Vias*

New

MONOSTABILE CON RITORNO PNEUMATICO
MONOSTABLE WITH PNEUMATIC SPRING RETURN
MONOSTABIL MIT PNEUMATISCHER FEDER
MONOSTABLE À RAPPEL MECANIQUE PAR RESSORT
MONOESTABLE CON RETORNO POR MUELLE NEUMATICO
MONOESTÁVEL COM RETORNO POR MOLA PNEUMÁTICA



Codice *Code* *Nummer* *Code* *Código* *Código*	Vie *Ways* *Wege* *Voies* *Vías* *Vias*	Portata *Flow rate* *Durchflusswert* *Débit* *Caudal* *Vazão*	Misura *Size* *Größe* *Dimension* *Medida* *Tamanho*
14V S4 5 00 02	5/2	706 Nl/min	1/8

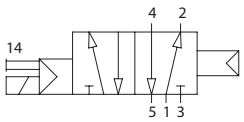

5/2 Vie *- Ways - Wege - Voies - Vías - Vias*

New

MONOSTABILE CON RITORNO A MOLLA MECCANICA
MONOSTABLE MECHANICAL SPRING RETURN
MONOSTABIL MIT FEDERRÜCKSTELLUNG
MONOSTABLE À RAPPEL MECANIQUE PAR RESSORT
MONOESTABLE CON RETORNO POR MUELLE MECÁNICO
MONOESTÁVEL COM RETORNO POR MOLA MECÂNICA

* SU RICHIESTA
** ON REQUEST*
** AUF ANFRAGE*
** ON DEMAND*
** A PETICIÓN*
** A PEDIDO*



Codice *Code* *Nummer* *Code* *Código* *Código*	Vie *Ways* *Wege* *Voies* *Vías* *Vias*	Portata *Flow rate* *Durchflusswert* *Débit* *Caudal* *Vazão*	Misura *Size* *Größe* *Dimension* *Medida* *Tamanho*
14V S0 5 00 02	5/2	706 Nl/min	1/8

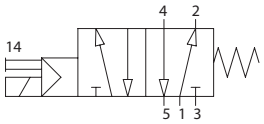

14V S4 5 00 02 14V S0 5 00 02

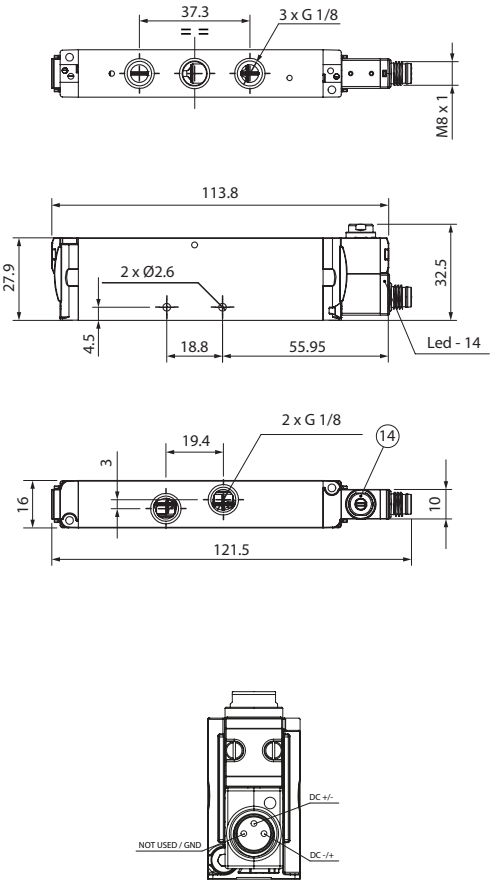

5/2 Vie - Ways - Wege - Voies - Vías - Vias

New

BISTABILE
TWO STABLE POSITIONS
BISTABIL
BISTABLE
BIESTABLE
BIESTÁVEL



Codice *Code* *Nummer* *Code* *Código* *Código*	Vie *Ways* *Wege* *Voies* *Vías* *Vias*	Portata *Flow rate* *Durchflusswert* *Débit* *Caudal* *Vazão*	Misura *Size* *Größe* *Dimension* *Medida* *Tamanho*
14V S1 5 00 02	5/2	706 Nl/min	1/8

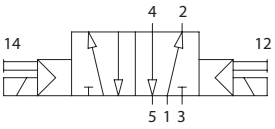

14V S1 5 00 02

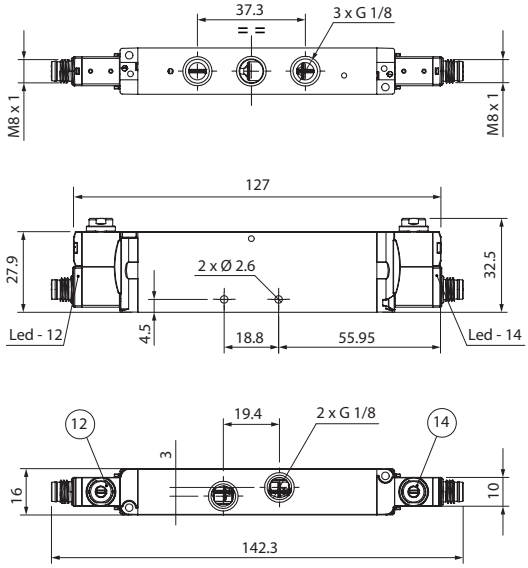

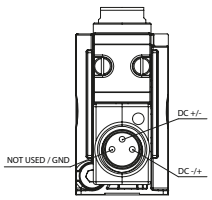

5/3 Vie - Ways - Wege - Voies - Vías - Vias

New

MONOSTABILE CON RITORNO A MOLLA MECCANICA
MONOSTABLE MECHANICAL SPRING RETURN
MONOSTABIL MIT FEDERRÜCKSTELLUNG
MONOSTABLE À RAPPEL MECANIQUE PAR RESSORT
MONOESTABLE CON RETORNO POR MUELLE MECÁNICO
MONOESTÁVEL COM RETORNO POR MOLA MECÂNICA



Codice *Code* *Nummer* *Code* *Código* *Código*	Vie *Ways* *Wege* *Voies* *Vías* *Vias*	Funzione *Function* *Funktion* *Fonction* *Función* *Funções*	Portata *Flow rate* *Durchflusswert* *Débit* *Caudal* *Vazão*	Misura *Size* *Größe* *Dimension* *Medida* *Tamanho*
14V S0 7 CC 02	5/3	CC	591 Nl/min	1/8
14V S0 7 OC 02	5/3	OC	705 Nl/min	1/8
14V S0 7 PC 02	5/3	PC	680 Nl/min	1/8

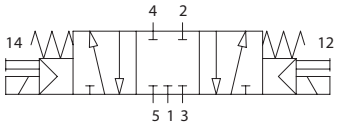

CC

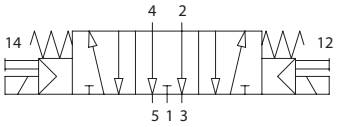

OC

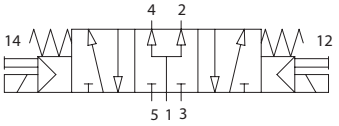

PC

14V S0 7 CC 02 14V S0 7 OC 02 14V S0 7 PC 02

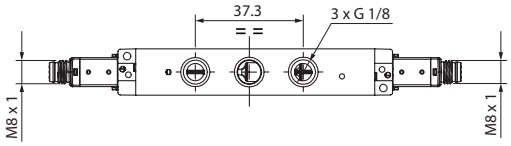

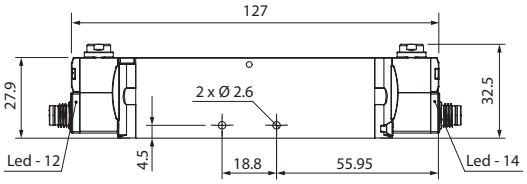

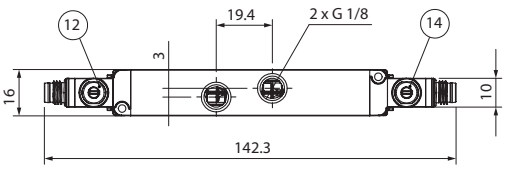

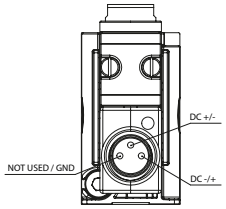

5/4 Vie *- Ways - Wege - Voies - Vías - Vias*

New

DOPPIA 3/2 MONOSTABILE CON RITORNO A MOLLA MECCANICA
DOUBLE 3/2 MONOSTABLE MECHANICAL SPRING RETURN
MONOSTABILES 3/2-WEGE-DOPPELVENTIL MIT MECHANISCHER FEDERRÜCKSTELLUNG
DOUBLE 3/2 A RAPPET MECANIQUE PAR RESSORT
DOBLE 3/2 MONOESTABLE CON RETORNO POR MUELLE MECÁNICO
ELETRO-VÁLVULA DUPLA (2 VÁLVULAS 3/2 VIAS) RETORNO MOLA MECÂNICA



Codice *Code* *Nummer* *Code* *Código* *Código*	Vie *Ways* *Wege* *Voies* *Vías* *Vias*	Funzione *Function* *Funktion* *Fonction* *Función* *Funções*	Portata *Flow rate* *Durchflusswert* *Débit* *Caudal* *Vazão*	Misura *Size* *Größe* *Dimension* *Medida* *Tamanho*
14V S0 8 NC 02	5/4	NC	553 Nl/min	1/8
14V S0 8 NO 02	5/4	NO	620 Nl/min	1/8
14V S0 8 NN 02	5/4	NC-NO	553 Nl/min	1/8

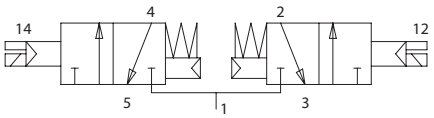

NC - NC

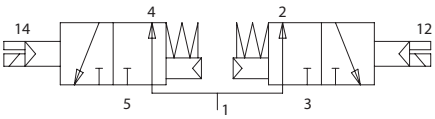

NO - NO

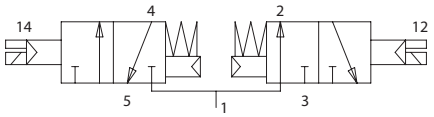

NC - NO

14V S0 8 CC 02 14V S0 8 OC 02 14V S0 8 PC 02

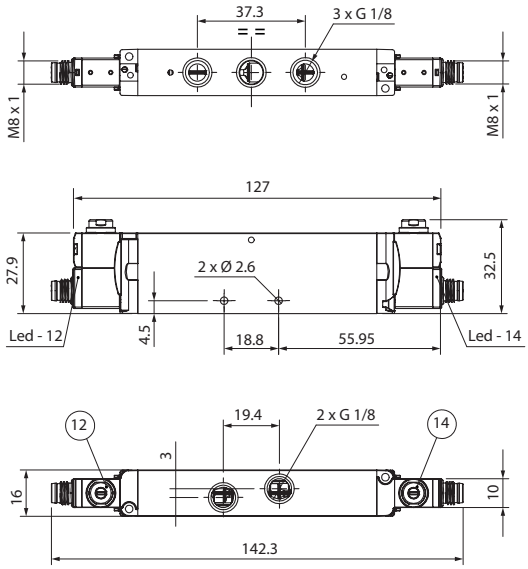

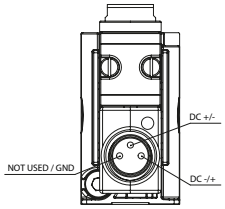

NOTES

New

VALVOLE AD AZIONAMENTO PNEUMATICO - G1/8

PNEUMATIC VALVE - G1/8
PNEUMATISCHE VENTILE - G1/8
DISTRIBUTEURS PNEUMATIQUES - G1/8
VÁLVULAS DE ACCIONAMIENTO NEUMÁTICO - G1/8
VÁLVULAS DE ACIONAMENTO PNEUMÁTICO - G1/8

CARATTERISTICHE TECNICHE
TECHNICAL CHARACTERISTICS
TECHNISCHE ANGABEN
CARACTÉRISTIQUES TECHNIQUES
CARACTERÍSTICAS TÉCNICAS
CARACTERÍSTICAS TÉCNICAS

16 mm

Flow rate:
553 → 706 Nl/min

1907/2006 REACH ✓
2011/65/CE RoHS
PED 2014/68/UE



Materiali e Componenti — IT
- Corpo: alluminio anodizzato
- Spola: alluminio nichelato
- Guarnizioni spola e pistoni: elastomero
- Molle: acciaio inox AISI 302

Component Parts and Materials — GB
- *Body: anodised aluminium*
- *Spool in nickel-plated aluminum*
- *Piston & Spool Seals in Elastomer*
- *Springs: Stainless steel AISI 302*

Komponenten und Materialien — DE
- *Gehäuse: Eloxiertes Aluminium*
- *Spule: Vernickeltes Aluminium*
- *Spulen- und Kolben-Dichtungen: Elastomere*
- *Federn: Rostfreier Stahl AISI 302*

Matériaux et Composants — FR
- *Corps: Aluminium anodisé*
- *Tiroir: aluminium nickelé*
- *Joints tiroir et piston: elastomère*
- *Ressort: Acier inoxydable AISI 302*

Materiales y Componentes — ES
- *Cuerpo: aluminio anodizado*
- *Corredera: aluminio niquelado*
- *Juntas corredera y pistón: elastómero*
- *Muelle: acero Inox AISI 302*

Materiais e Componentes — PT
- *Corpo: alumínio anodizado*
- *Carretel: alumínio niquelado*
- *Vedação do carretel e êmbolo: elastômero*
- *Mola: aço inox AISI 302*

Connessioni di utilizzo filettate — IT
- Grado di protezione IP65
- Taglia unica 16 mm di spessore
- Connessioni di utilizzo con filettatura femmina ricavate nel corpo valvola
- Composizione rapida, veloce e con pochi elementi del gruppo elettrovalvole

Threaded connections — GB
- *IP65 protection*
- *16 mm thickness*
- *Usage connections with female threads machined in the valve body*
- *Quick, fast and with few elements of the solenoid valve roup*

Gewindeanschlüsse — DE
- *Schutzklasse IP65*
- *16 mm Breite*
- *Verwendung von Anschlüssen mit Innengewinden, die in das Ventilgehäuse eingearbeitet sind*
- *Schnelle Montage der Magnetventile*

Connexions filetées — FR
- *Indice de protection IP65*
- *16 mm d'épaisseur*
- *Raccords d'utilisation avec filetage femelle usiné dans le corps de la vanne*
- *Rapide, avec peu d'éléments d'électrovannes*

Conexiones roscadas — ES
- *Grado de protección IP65*
- *Talla única 16 mm de espesor*
- *Conexiones de uso con roscas hembra mecanizadas en el cuerpo de la válvula*
- *Montaje rápido y con pocos elementos en el grupo de electroválvulas*

Conexões roscadas — PT
- *Grau de proteção IP65*
- *Tamanho único 16 mm de espessura*
- *Conexões de uso com roscas fêmeas usinadas no corpo da válvula*
- *Composição rápida e com poucos elementos*

TIPO DI ELETTROVALVOLA *TYPE OF SOLENOID VALVE* *MAGNETVENTIL-TYP* *TYPE DE DISTRIBUTEUR* *TIPO DE ELECTROVÁLVULA* *TIPO DE ELETRO-VÁLVULA*			Tenuta in elastomero *Elastomer sealing* *Elastomer-dichtung* *Etancheite elastomere* *Estanqueidad en elastómero* *Vedação por elastômero*
ATTACCO FILETTATO *THREADED* *ANSCHLUSS* *CONNEXION* *ROSCA* *CONEXÃO ROSCADA*			G 1/8 - ISO 228
FLUIDI *FLUIDS* *MEDIEN* *FLUIDES* *FLUIDOS* *FLUIDOS*			Aria *Air* *Air* *Air* *Aire* *Ar*
PRESSIONE DI ESERCIZIO *OPERATING PRESSURE* *BETRIEBSDRUCK* *PRESSION DE SERVICE* *PRESIÓN DE EJERCICIO* *PRESSÃO DE OPERAÇÃO*	**Campo della pressione d'esercizio** - *Working pressure field - Bereich des Betriebsdrucks* *Plage de pression d'utilisation - Campo de la presión de ejercicio - Campo de pressão de trabalho*		-0.99 ÷ 10 bar
	Campo della pressione di pilotaggio *Piloting pressure field* *Bereich des Ansteuerungsdrucks* *Plage de pression de pilotage* *Campo de la presión de pilotaje* *Campo de pressão de pilotagem*	**Monostabile con ritorno a molla pneumatica** - *Monostable pneumatic spring return - Monostabil mit pneumatischer feder - Monostable à rappel mecanique par ressort - Monoestable con retorno por muelle neumatico - Monoestável com retorno por mola pneumática*	1.5 ÷ 7 bar
		Monostabile con ritorno a molla meccanica - *Monostable mechanical spring return - Monostabil mit federrückstellung - Monostable à rappel mecanique par ressort - Monoestable con retorno por muelle mecánico - Monoestável com retorno por mola mecânica*	3 ÷ 7 bar
		Bistabile a 2 posizioni - *2-way valve bistable - Bistabil 2-Weg* *Bistable à 2 positions - Biestable a 2 posiciones - Biestável de 2 posições*	1 ÷ 7 bar
		3 posizioni - *3-way valve - 3-Weg - 3 positions - 3 posiciones - 3 posições*	2 ÷ 7 bar
		Elettrovalvola 5/4 (doppia 3/2) - *5/4-way valve double (3/2) - Magnetventil 5/4-Doppelkorpus (3/2) Distributeur 5/4 double (3/2) - Electroválvula 5/4 doble (3/2) - Eletro-válvula 5/4 com 2 válvulas (3/2)*	1.5 ÷ 7 bar
TEMPERATURA DI ESERCIZIO *OPERATING TEMPERATURE* *BETRIEBSTEMPERAUTUR* *TEMPÉRATURE DE SERVICE* *TEMPERATURA* *TEMPERATURA*			-5 ÷ 50 °C Senza congelamento *Without freezing* *Ohne Vereisung* *Hors gel* *Sin congelación* *Sem congelamento*
TIPO CON SCARICO PILOTA *WITH PILOT EXHAUST* *TYP MIT PILOT-AUSLASS* *TYPE D'ECHAPPEMENT PILOTE* *TIPO CON ESCAPE PILOTO* *COM ESCAPE DE PILOTO*			Scarico individuale in atmosfera *Individual discharge to atmosphere* *Individuelle Ableitung in die Atmosphäre* *Rejet individuel dans l'atmosphère* *Descarga individual a la atmósfera* *Descarga individual para a atmosfera*
FILTRAZIONE CONSIGLIATA *SUGGESTED FILTRATION* *EMPFOHLENE FILTRATION* *FILTRATION RECOMMANDÉE* *FILTRACIÓN RECOMENDADA* *FILTRAGEM RECOMENDADA*	≤ 20 µm	LUBRIFICAZIONE *LUBRICATION* *SCHMIERUNG* *LUBRIFICATION* *LUBRIFICACIÓN* *LUBRIFICAÇÃO*	Non necessaria *Not necessary* *Nicht erforderlich* *Pas nécessaire* *No necesaria* *Não necessária*
GRADO DI PROTEZIONE *PROTECTION DEGREE* *SCHUTZGRAD* *CLASSE DE PROTECTION* *GRADO DE PROTECCIÓN* *GRAU DE PROTEÇÃO*			IP65 con connettore collegato *IP65 with connector attached* *IP65 mit angeschlossenem Stecker* *IP65 avec connecteur attaché* *IP65 con conector incorporado* *IP65 com conector acoplado*

TEMPI DI COMMUTAZIONE
SWITCHING TIMES
SCHALTZEITEN
TEMPS DE COMMUTATION
TIEMPOS DE CONMUTACIÓN
TEMPOS DE COMUTAÇÃO

	5/4	5/2 Pneumatic return	5/2 Spring return	5/2 Bistable	5/3 Monostable
Switching time on (ms) OUT (2)	11	21	17	14	17
Switching time on (ms) OUT (4)	19	-	-	19	31
Switching time off (ms) OUT (2)	26	-	-	-	-
Switching time off (ms) OUT (4)	41	44	56	-	-

VALVOLE AD AZIONAMENTO PNEUMATICO - G1/8

PNEUMATIC VALVE - G1/8
PNEUMATISCHE VENTILE - G1/8
DISTRIBUTEURS PNEUMATIQUES - G1/8
VÁLVULAS DE ACCIONAMIENTO NEUMÁTICO - G1/8
VÁLVULAS DE ACIONAMENTO PNEUMÁTICO - G1/8

5/2 Vie *- Ways - Wege - Voies - Vías - Vias*

New

MONOSTABILE CON RITORNO PNEUMATICO
MONOSTABLE WITH PNEUMATIC RETURN
MONOSTABIL MIT PNEUMATISCHER RÜCKSTELLUNG
MONOSTABLE À RAPPEL PNEUMATIQUE
MONOESTABLE CON RETORNO NEUMÁTICO
MONOESTÁVEL COM RETORNO PNEUMÁTICO



Codice *Code* *Nummer* *Code* *Código* *Código*	Vie *Ways* *Wege* *Voies* *Vias* *Vias*	Portata *Flow rate* *Durchflusswert* *Débit* *Caudal* *Vazão*	Misura *Size* *Größe* *Dimension* *Medida* *Tamanho*	Misura (12) (14) *Size* *Größe* *Dimension* *Medida* *Tamanho*
14V P4 5 00 02	5/2	706 Nl/min	1/8	M5 x 0.8

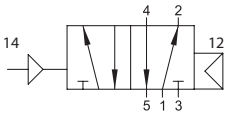

5/2 Vie *- Ways - Wege - Voies - Vías - Vias*

New

* SU RICHIESTA
** ON REQUEST*
** AUF ANFRAGE*
** ON DEMAND*
** A PETICIÓN*
** A PEDIDO*

MONOSTABILE CON RITORNO A MOLLA MECCANICA
MONOSTABLE MECHANICAL SPRING RETURN
MONOSTABIL MIT FEDERRÜCKSTELLUNG
MONOSTABLE À RAPPEL MECANIQUE PAR RESSORT
MONOESTABLE CON RETORNO POR MUELLE MECÁNICO
MONOESTÁVEL COM RETORNO POR MOLA MECÂNICA



Codice *Code* *Nummer* *Code* *Código* *Código*	Vie *Ways* *Wege* *Voies* *Vias* *Vias*	Portata *Flow rate* *Durchflusswert* *Débit* *Caudal* *Vazão*	Misura *Size* *Größe* *Dimension* *Medida* *Tamanho*	Misura (12) (14) *Size* *Größe* *Dimension* *Medida* *Tamanho*
14V P0 5 00 02	5/2	706 Nl/min	1/8	M5 x 0.8

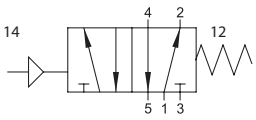

14V P4 5 00 02 14V P0 5 00 02

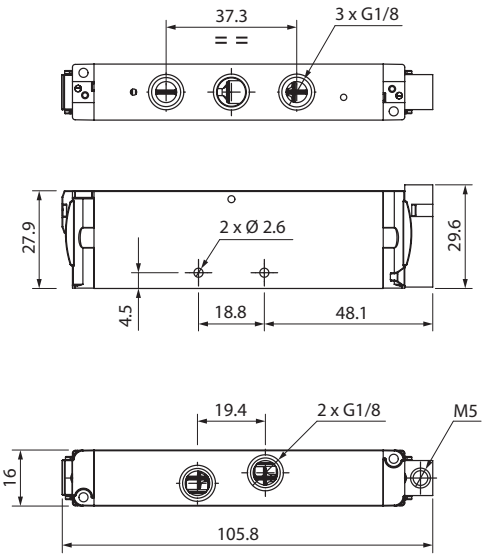

5/2 Vie - Ways - Wege - Voies - Vías - Vias

New

BISTABILE
TWO STABLE POSITIONS
BISTABIL
BISTABLE
BIESTABLE
BIESTÁVEL



Codice *Code* *Nummer* *Code* *Código* *Código*	Vie *Ways* *Wege* *Voies* *Vías* *Vias*	Portata *Flow rate* *Durchflusswert* *Débit* *Caudal* *Vazão*	Misura *Size* *Größe* *Dimension* *Medida* *Tamanho*	Misura (12) (14) *Size* *Größe* *Dimension* *Medida* *Tamanho*
14V P1 5 00 02	5/2	706 Nl/min	1/8	M5 x 0.8

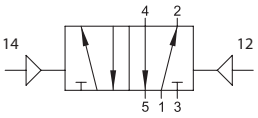

14V P1 5 00 02

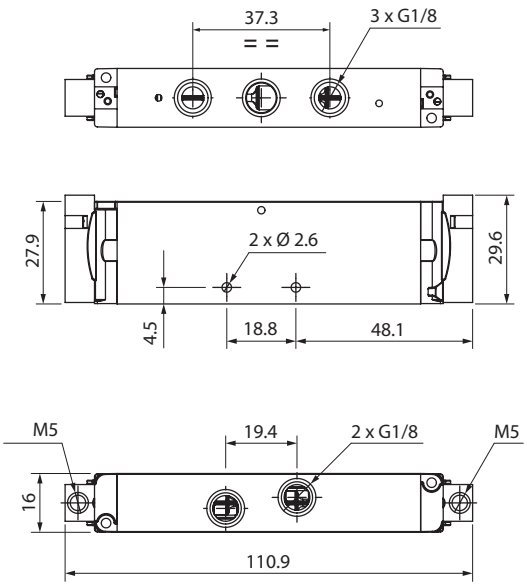

5/3 Vie - *Ways - Wege - Voies - Vías - Vias*

New

MONOSTABILE CON RITORNO A MOLLA MECCANICA
MONOSTABLE MECHANICAL SPRING RETURN
MONOSTABIL MIT FEDERRÜCKSTELLUNG
MONOSTABLE À RAPPEL MECANIQUE PAR RESSORT
MONOESTABLE CON RETORNO POR MUELLE MECÁNICO
MONOESTÁVEL COM RETORNO POR MOLA MECÂNICA



Codice *Code* *Nummer* *Code* *Código* *Código*	Vie *Ways* *Wege* *Voies* *Vías* *Vias*	Funzione *Function* *Funktion* *Fonction* *Función* *Funções*	Portata *Flow rate* *Durchflusswert* *Débit* *Caudal* *Vazão*	Misura *Size* *Größe* *Dimension* *Medida* *Tamanho*	Misura (12) (14) *Size* *Größe* *Dimension* *Medida* *Tamanho*
14V P0 7 CC 02	5/3	CC	591 Nl/min	1/8	M5 x 0.8
14V P0 7 OC 02	5/3	OC	705 Nl/min	1/8	M5 x 0.8
14V P0 7 PC 02	5/3	PC	680 Nl/min	1/8	M5 x 0.8

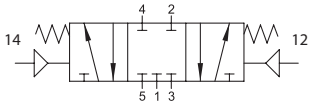

CC

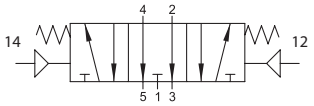

OC

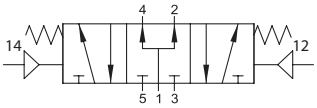

PC

14V P0 7 CC 02 14V P0 7 OC 02 14V P0 7 PC 02

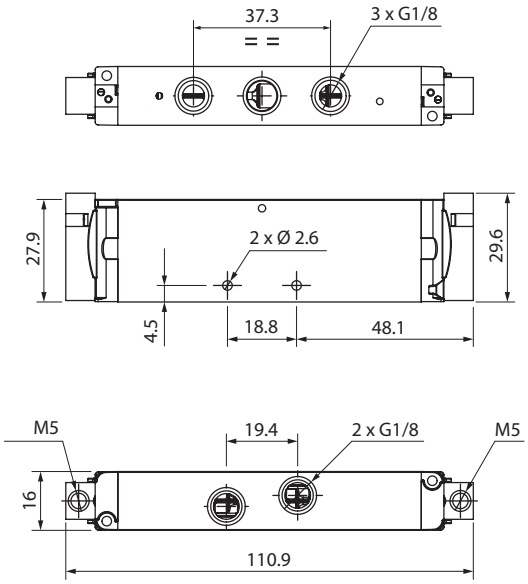

5/4 Vie *- Ways - Wege - Voies - Vías - Vias*

New

DOPPIA 3/2 MONOSTABILE CON RITORNO A MOLLA MECCANICA

DOUBLE 3/2 MONOSTABLE MECHANICAL SPRING RETURN
MONOSTABILES 3/2-WEGE-DOPPELVENTIL MIT MECHANISCHER FEDERRÜCKSTELLUNG
DOUBLE 3/2 A RAPPET MECANIQUE PAR RESSORT
DOBLE 3/2 MONOESTABLE CON RETORNO POR MUELLE MECÁNICO
ELETRO-VÁLVULA DUPLA (2 VÁLVULAS 3/2 VIAS) RETORNO MOLA MECÂNICA



Codice *Code* *Nummer* *Code* *Código* *Código*	Vie *Ways* *Wege* *Voies* *Vías* *Vias*	Funzione *Function* *Funktion* *Fonction* *Función* *Funções*	Portata *Flow rate* *Durchflusswert* *Débit* *Caudal* *Vazão*	Misura *Size* *Größe* *Dimension* *Medida* *Tamanho*	Misura (12) (14) *Size* *Größe* *Dimension* *Medida* *Tamanho*
14V P0 8 NC 02	5/4	NC	553 Nl/min	1/8	M5 x 0.8
14V P0 8 NO 02	5/4	NO	620 Nl/min	1/8	M5 x 0.8
14V P0 8 NN 02	5/4	NC-NO	553 Nl/min	1/8	M5 x 0.8

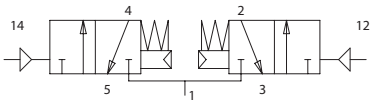

NC - NC

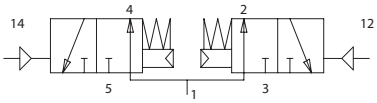

NO - NO

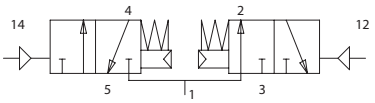

NC - NO

14V P0 8 CC 02 14V P0 8 OC 02 14V P0 8 PC 02

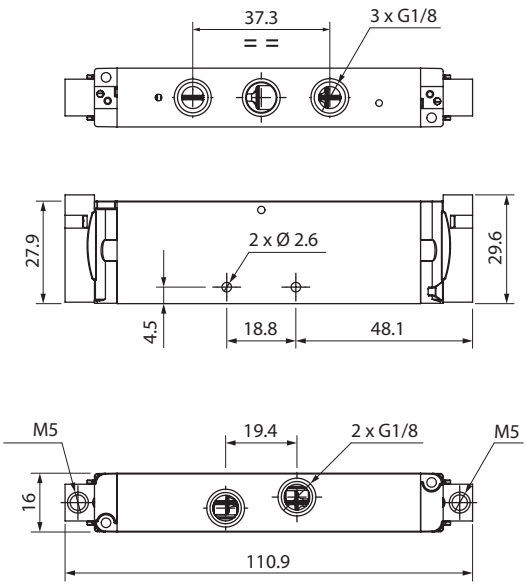

14V06

TAPPO DI CHIUSURA
PLUG FOR UNUSED POSITIONS
ABDECKPLATTE
BOUCHON DE FERMETURE
PLACA DE CIERRE
PLACA CEGA



Codice Code Nummer Code Código Código	Coppia di serraggio delle viti Screw tightening torque Anzugsdrehmoment der Schrauben Couple de serrage des vis Par de apriete de los tornillos Torque de aperto do parafuso	Peso Weight Gewicht Poids Peso Peso
14V 06 00 11 00 00	(A) 0.6 N	118.5 g

14V 06 00 11 00 00

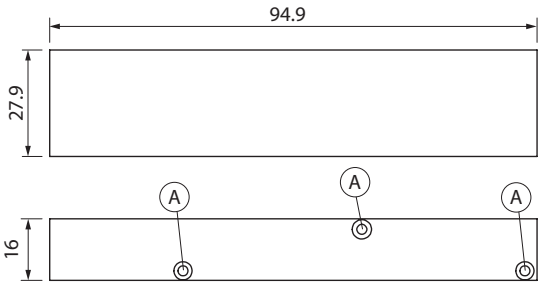

16V39

TAPPO DI SEPARAZIONE PER CONDOTTI DI ALIMENTAZIONE E SCARICO
SEPARATION CAP FOR SUPPLY AND EXHAUST DUCTS
TRENNKAPPE FÜR ZU- UND ABLUFTKANÄLE
CAPUCHON DE SÉPARATION POUR LES CONDUITS D'ALIMENTATION ET D'ÉVACUATION
TAPA DE SEPARACIÓN PARA CONDUCTOS DE ALIMENTACIÓN Y ESCAPE
TAMPA DE SEPARAÇÃO PARA DUTOS DE ALIMENTAÇÃO E EXAUSTÃO



Codice Code Nummer Code Código Código	Coppia di serraggio delle viti Screw tightening torque Anzugsdrehmoment der Schrauben Couple de serrage des vis Par de apriete de los tornillos Torque de aperto do parafuso	Peso Weight Gewicht Poids Peso Peso
16V 39 0 00 00	0.8 N	4.3 g

È previsto il sezionamento dell'unità in 2 zone
The unit should be divided into two sections.
Die Einheit sollte in zwei Zonen unterteilt werden.
L'unité doit être divisée en deux zones.
La unidad debe dividirse en dos zonas.
A unidade deve ser dividida em duas zonas.

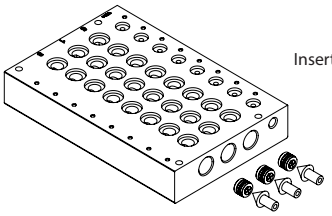

Insert the separating plug

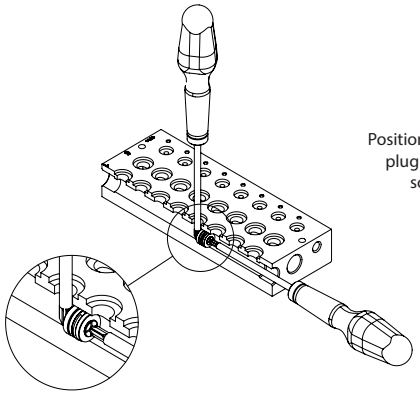

Position the separating plug and tighten the screw to secure it

BASI PNEUMATICHE

PNEUMATIC BASES
PNEUMATISCHE GRUNDPLATTEN
BASES PNEUMATIQUES
BASES NEUMÁTICAS
BASES PNEUMÁTICAS

14VB0

New

BASE PNEUMATICA
PNEUMATIC BASE
PNEUMATISCHE GRUNDPLATTE
BASE PNEUMATIQUE
BASE NEUMÁTICA
BASE PNEUMÁTICA



Codice *Code* *Nummer* *Code* *Código* *Código*	Filetto (1) (3) (5) *Thread (1) (3) (5)* *Gewinde (1) (3) (5)* *Filetage (1) (3) (5)* *Rosca (1) (3) (5)* *Rosca (1) (3) (5)*	N° Posizioni *Positions number* *Position Nr.* *Numéro emplacement* *Número de puestos* *Nº Posición*	L1	L2	Peso *Weight* *Gewicht* *Poids* *Peso* *Peso*
14VB0 00 002	1/4	2	51.5	42.5	300 g
14VB0 00 003	1/4	3	68	59	399 g
14VB0 00 004	1/4	4	84.5	75.5	498 g
14VB0 00 005	1/4	5	101	92	597 g
14VB0 00 006	1/4	6	117.5	108.5	696 g
14VB0 00 007	1/4	7	134	125	795 g
14VB0 00 008	1/4	8	150.5	141.5	895 g
14VB0 00 009	1/4	9	167	158	994 g
14VB0 00 010	1/4	10	183.5	174.5	1093 g

IT
Le basi sono fornite complete di viti e O-Ring per il fissaggio delle valvole.

GB
The bases are supplied with screws and O-Ring for attachment of the valves.

DE
Die Grundplatten werden mit Schrauben und O-Ringen zur Befestigung der Ventile geliefert.

FR
Les embases sont fournies avec les vis et les joints toriques pour la fixation des distributeus.

ES
Las bases vienen suministradas con tornillos y tóricas para el montaje.

PT
As base são fornecidas completas com parafusos e O-Ring para fixação das válvulas.

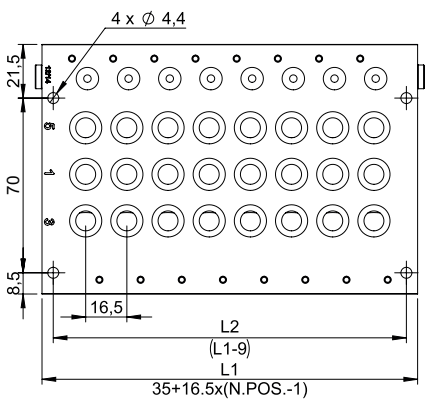

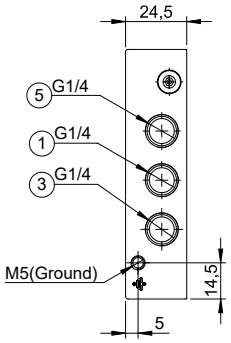

1	**Alimetazione** *Air supply* *Luftversorgung* *Alimentation* *Alimentación* *Alimentação*

3/5	**Scarichi** *Exhaust* *Abluft* *Echappement* *Escapes* *Escape*

ACCESSORI

ACCESSORIES
BEFESTIGUNGSELEMENTE
ACCESSOIRES
ACCESORIOS
ACESSÓRIOS

50015N

RACCORDO DIRITTO MASCHIO CILINDRICO ESAGONO INCASSATO
STRAIGHT MALE ADAPTOR (PARALLEL) WITH HEXAGON EMBEDDED
GERADE EINSCHRAUBVERSCHRAUBUNG MIT INNENSECHSKANT ZYLINDRISCH
RACCORD DROIT MÂLE, CYLINDRIQUE, 6-PANS INTERIEUR
RACOR RECTO MACHO CILÍNDRICO CON TÓRICA HEXÁGONO INTERIOR
CONEXÃO RETA COM SEXTAVADO INTERNO E ROSCA MÉTRICA



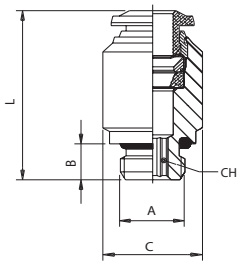

Code	Tube	A	B	C	L	CH	Pack.
50015 00 N03	6	1/8	5.4	12.8	23	4	10
50015 00 N04	8	1/8	5.4	14	26	5	10

50610

TAPPO IN POLIAMIDE
POLYAMIDE PLUG
VERSCHLUSSZAPFEN POLYAMID
BOUCHON EN POLYAMIDE
TAPÓN EN POLIAMIDA
TAMPÃO EM POLIAMIDA



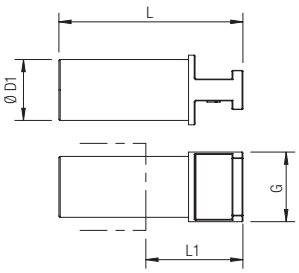

Code	ØD1	G	L	L1	Pack.
50610 00 31 X4 RO	6	8	32	15.5	10
50610 00 31 X7 RO	8	10	37.1	19.5	10

55140

RACCORDO A L CON CODA LISCIA CORTA
ORIENTING ELBOW
WINKELSTECKVERSCHRAUBUNG KURZ
RACCORD EQUERRE ENCLIQUETABLE
RACOR A L ORIENTABLE CON ESPIGA LISA CORTA
CONEXÃO EM "L" COM PONTA LISA E CURTA



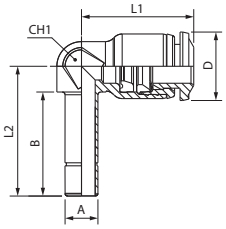

Code	Tube	A	B	L1	L2	CH1	D	Pack.
55140 00 002	4	6	19	16.5	22.8	7	10	10
55140 00 005	6	6	19	20.5	23.7	9	12.5	10
55140 00 007	8	8	20	22	26	10	14	10

55150

RACCORDO A L CON CODA LISCIA LUNGA
ORIENTING ELBOW
WINKELSTECKVERSCHRAUBUNG LANG
RACCORD EQUERRE ENCLIQUETABLE, RALLONGÉ
RACOR A L ORIENTABLE CON ESPIGA LISA LARGA
CONEXÃO EM "L" COM PONTA LISA E LONGA

Code	Tube	A	B	L1	L2	CH1	D	Pack.
55150 00 002	4	6	30.5	16.5	34.3	7	10	10
55150 00 005	6	6	32.3	20.5	37	9	12.5	10
55150 00 007	8	8	36	22	42	10	14	10



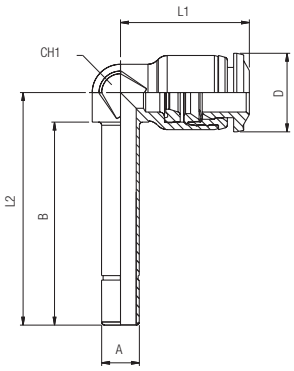

PX___0

CAVO DI ALIMENTAZIONE CON CONNETTORE DIRITTO FEMMINA M8X1
CABLE WITH INLINE FEMALE CONNECTOR M8X1
KOMMUNIKATIONSKABEL MIT INLINE-KUPPLUNG M8X1
CABLE DE COMMUNICATION CONNECTEUR DIRECT FEMELLE M8X1
CABLE DE COMUNICACIÓN CONECTOR RECTO HEMBRA M8X1
CABO DE COMUNICAÇÃO COM CONECTOR RETO M8X1 FÊMEA

Codice Code Nummer Code Código Código	Lunghezza cavo Cable Length Kabellänge Longueur cable Longitud cable Comprimento	Materiale guaina Jacket Material Werkstoff Kabelmantel Matériau de la gaine Material vaina Material capa	Pack.
PX 2000 PUR	2 m	PUR	1
PX 5000 PUR	5 m	PUR	1
		max	
Torque specifications ring		0.4 Nm	



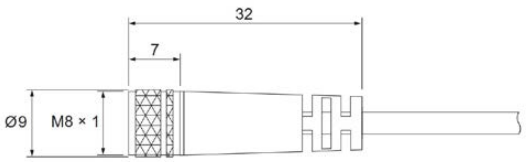

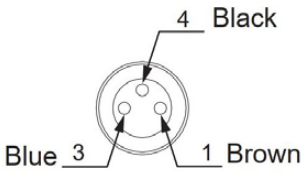

PX___1

CAVO DI ALIMENTAZIONE CON CONNETTORE A "L" FEMMINA M8X1
CABLE WITH "L" FEMALE CONNECTOR M8X1
KOMMUNIKATIONSKABEL MIT "L"-BUCHSE M8X1
CABLE DE COMMUNICATION CONNECTEUR "L" FEMELLE M8X1
CABLE DE COMUNICACIÓN CONECTOR "L" HEMBRA M8X1
CABO DE COMUNICAÇÃO COM CONECTOR "L" M8X1 FÊMEA

Codice Code Nummer Code Código Código	Lunghezza cavo Cable Length Kabellänge Longueur cable Longitud cable Comprimento	Materiale guaina Jacket Material Werkstoff Kabelmantel Matériau de la gaine Material vaina Material capa	Pack.
PX 20001 PUR	2 m	PUR	1
PX 50001 PUR	5 m	PUR	1
		max	
Torque specifications ring		0.4 Nm	



