AIGNEP

Serie FRL Mini

T010 Mini
Pag. 19.7

T015 Mini
Pag. 19.9

T020 Mini
Pag. 19.13

T070 Mini
Pag. 19.15

T080 Mini
Pag. 19.17

T030 Mini
Pag. 19.19

T040 Mini
Pag. 19.21

T100 Mini
Pag. 19.23

T400 Mini
Pag. 19.25

Accessories
Pag. 19.27

Serie FRL Evo

New

Y010
Pag. 19.35

Y015
Pag. 19.38

Y016
Pag. 19.41

Y020
Pag. 19.44

T022
Pag. 19.47

Y025
Pag. 19.51

Y030
Pag. 19.54

Y040
Pag. 19.58

Y050
Pag. 19.61

Y051
Pag. 19.67

Y052
Pag. 19.70

Y060
Pag. 19.73

Y090
Pag. 19.76

Y100
Pag. 19.79

Y400
Pag. 19.82

Accessories
Pag. 19.85

Serie FRL Standard

T010
Pag. 19.95

T015
Pag. 19.98

T020
Pag. 19.101

T022
Pag. 19.104

T030
Pag. 19.108

T040
Pag. 19.112

T050
Pag. 19.116

T060
Pag. 19.119

T100
Pag. 19.122

T110
Pag. 19.124

T200
Pag. 19.126

T210
Pag. 19.128

T300
Pag. 19.130

T400
Pag. 19.132

T450
Pag. 19.134

Accessories
Pag. 19.136

Manometri - Manometers - Manometer - Manomètre - Manómetro - Manômetro

MAN01
MAN02
Pag. 19.139

MAN03
MAN04
Pag. 19.139

MAN05
Pag. 19.140

MAN06
Pag. 19.140

Pressostati - Pressure Switches - Druckschalter - Pressostat - Presostatos - Pressostatos

P31-P32
Pag. 19.142

P49
Pag. 19.144

P27
Pag. 19.146

PR03
Pag. 19.147

PR02
Pag. 19.154

Aignep si riserva il diritto di variare modelli e ingombri senza preavviso - *Aignep reserves the right to vary models and dimensions without notice - Aignep behält sich das Recht vor, Daten ohne Ankündigung zu ändern*
Aignep se réserve le droit de modifier les données sans préavis - Aignep se reserva el derecho de modificar modelos y dimensiones sin previo aviso - Aignep reserva-se o direito de alterar os modelos e dimensões sem prévio aviso

AIGNEP

COMPONENTI PER IL TRATTAMENTO DELL'ARIA COMPRESSA

COMPRESSED AIR TREATMENT COMPONENTS UNIT

KOMPONENTEN FÜR DIE DRUCKLUFTAUFBEREITUNG

UNITÉ DE TRAITEMENT D'AIR COMPRIMÉ

COMPONENTES PARA EL TRATAMIENTO DEL AIRE COMPRIMIDO

COMPONENTES PARA TRATAMENTO DE AR COMPRIMIDO

Serie FRL

AIGNEP

IT

I gruppi Trattamento Aria, chiamati comunemente FRL (F/filtro - R/regolatore - L/lubrificatore) sono l'elemento necessario in qualsiasi applicazione pneumatica per poter "condizionare" l'aria compressa che è tra le principali energie di cui si avvale l'automazione.
I gruppi FRL Aignep, realizzati in tecnopolimero e con filettature in metallo, sono disponibili nelle serie MINI, EVO e STANDARD e coprono in maniera esauriente tutte le applicazioni, anche le più esigenti.
Disponibili dall'1/8" al 1", hanno portate molto elevate, sono altamente affidabili e corredati da tutte le gamme di accessori necessari.

Principali vantaggi

- **Modularità semplificata**
- **Precisione ed affidabilità della regolazione**
- **Ottimizzazione delle portate**
- **Robustezza con peso limitato**
- **Elementi di filtrazione a coalescenza**
- **Silicon Free**

Applicazioni

- **Automazione Pneumatica**
- **Impianti Aria Compressa**
- **Compressori**
- **Circuiti aria compressa**

GB

The Air Preparation Units of Aignep are necessary for a perfect conditioning of compressed air.
Filters "F", Regulators "R" and Lubricators "L" are available in different sizes according to flow requirements and various combinations.
The Aignep FRL units, made of technopolymer with metal threads, are available in MINI, EVO and STANDARD series and cover a wide range of applications, including the most demanding ones.
Size 0 "Mini" in 1/8–1/4 is constructed from high-resistance and lightweight technopolymers.
Sizes 1-2-3 are constructed with a robust metal body and technopolymer bowl from 1/8 to 1".
Fixing accessories available to complete the range.
FDA filters available on request.

Main advantages

- *Modularity*
- *Sharp and reliable regulation*
- *High Flow*
- *Robust with light weight*
- *Coalescing Filters*
- *Silicon Free*

Applications

- *Pneumatic Automation*
- *Compressed Air Circuit*
- *Compressors*
- *Compressed Air Pipeline*

DE

Die Druckluftaufbereitungseinheiten, gemeinhin als FRL bezeichnet (F Filter - R Regler - L Lubrifikator), sind für eine perfekte Aufbereitung der Druckluft unerlässlich.
Die Aignep FRL-Einheiten, aus Technopolymer mit Metallgewinden gefertigt, sind in den Serien MINI, EVO und STANDARD erhältlich und decken ein breites Anwendungsspektrum, auch für anspruchsvollste Einsatzbereiche, ab.
Sie sind in verschiedenen Größen entsprechend dem Durchfluss und den Kombinationsmöglichkeiten erhältlich.
Die Größe 0 „Mini" 1/8–1/4 wird aus hochresistenten und leichten Technopolymeren hergestellt.
Die Größen 1-2-3 von 1/8 bis 1" verfügen über ein robustes Metallgehäuse und eine Schale aus Technopolymer. Befestigungszubehör zur Vervollständigung verfügbar.

Die wichtigsten Vorteile

- *Modularität*
- *Präzise und zuverlässige Regulierung*
- *Hoher Durchfluss*
- *Robust mit geringem Gewicht*
- *Koaleszierfiltern*
- *Silikonfrei*

Anwendung

- *Pneumatische Automation*
- *Druckluftkreislauf*
- *Kompressoren*
- *Druckluftleitung*

AIGNEP

FR

Les unités de traitement d'air Aignep sont nécessaires pour un conditionnement parfait de l'air comprimé.
Filtres « F », Régulateurs « R » et Lubrificateurs « L » sont disponibles en différentes tailles selon le débit et les combinaisons possibles.
Les groupes FRL Aignep, réalisés en technopolymère avec filetages métalliques, sont disponibles en séries MINI, EVO et STANDARD et couvrent un large éventail d'applications, même les plus exigeantes.
La série « Mini » taille 0, en 1/8–1/4, est fabriquée en technopolymère haute résistance.
Les séries « Standard » tailles 1-2-3, de 1/8 à 1", sont construites avec des corps métalliques robustes et des bols en technopolymère.
Une gamme complète d'accessoires de fixation est également disponible.

Principaux avantages

- *Modularité*
- *Haut débit*
- *Robuste avec un poids léger*
- *Filtres coalescents*
- *Sans silicone*

Applications

- *Automatismes pneumatiques*
- *Circuits Air comprimé*
- *Compresseurs*
- *Réseaux air comprimé*

ES

Los grupos de tratamiento de aire, llamados comúnmente FRL (F filtro - R regulador - L lubricador), son el elemento necesario en cualquier aplicación neumática para acondicionar el aire comprimido, que es la principal fuente de energía en la automatización.
Los grupos FRL Aignep, fabricados en tecnopolímero y con roscas metálicas, están disponibles en las series MINI, EVO y STANDARD, y cubren de forma exhaustiva todas las aplicaciones, incluso las más exigentes.
Disponibles desde 1/8" a 1", ofrecen caudales muy elevados, son altamente fiables y cuentan con toda la gama de accesorios necesarios.

Principales ventajas

- *Modularidad simplificada*
- *Precisión y fiabilidad de la regulación*
- *Optimización del caudal*
- *Robustez con peso limitado*
- *Elementos de filtración a coalescencia*
- *Libres de silicona*

Aplicaciones

- *Automatización neumática*
- *Instalaciones de aire comprimido*
- *Compresores*
- *Circuitos de aire comprimido*

PT

As Unidades de Preparação de Ar da Aignep são necessárias para um perfeito condicionamento do ar comprimido.
Filtros "F", Reguladores "R" e Lubrificadores "L" estão disponíveis em diferentes tamanhos, de acordo com a vazão e várias combinações.
As unidades FRL Aignep, fabricadas em tecnopolímero com roscas metálicas, estão disponíveis nas séries MINI, EVO e STANDARD e cobrem uma ampla gama de aplicações, incluindo as mais exigentes.
O tamanho 0 "Mini", com roscas de 1/8 e 1/4, é fabricado em tecnopolímero leve e de alta resistência.
Os tamanhos 1-2-3, de 1/8 a 1", possuem corpo metálico robusto e copo em tecnopolímero.
Disponível uma gama completa de acessórios de fixação.

Principais vantagens

- *Modularidade*
- *Precisão econfiabilidade de regulagem*
- *Alta Vazão*
- *Robusto e leve*
- *Filtros Coalescentes disponíveis na linha*
- *Livre de Silicone*

Aplicação

- *Automação Pneumática*
- *Circuitos de Ar Comprimido*
- *Compressores*
- *Redes de Ar Comprimido*

CARATTERISTICHE TECNICHE FRL 1-2-3

TECHNICAL CHARACTERISTICS FRL 1-2-3
TECHNISCHE ANGABEN FRL 1-2-3
CARACTÉRISTIQUES TECHNIQUES FRL 1-2-3
CARACTERÍSTICAS TÉCNICAS FRL 1-2-3
CARACTERÍSTICAS TÉCNICAS FRL 1-2-3

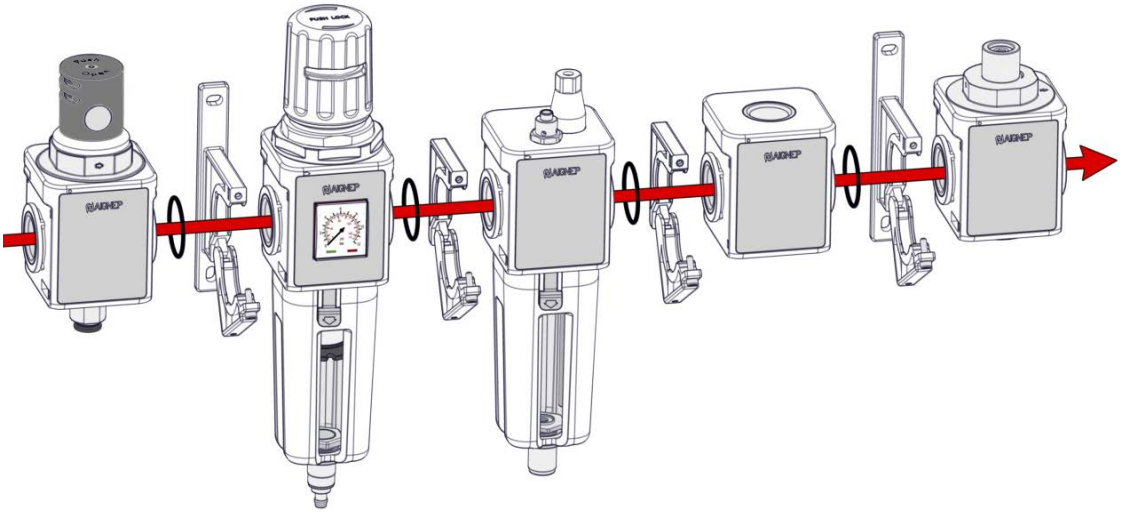

IT

La linea "FRL Evo" è modulare e la connessione tra i vari moduli è estremamente semplificata grazie alle staffe ad aggancio rapido. L'assemblaggio dei moduli può variare a seconda del singolo utilizzo. Per un corretto funzionamento Aignep consiglia la valvola sezionatrice nella prima posizione e per ultimo l'avviatore progressivo. Su ogni modulo è sempre riportata una freccia per indicare la corretta direzione del flusso.

GB

The "FRL Evo" line is modular and the connection between the various modules is extremely simplified thanks to the quick coupling brackets. Assembly of the modules may change according to individual use. For correct operation, Aignep recommends the shut off valve in the first position and the soft start valve last. There is always an arrow on every module, to indicate the correct direction of flow.

DE

Die "FRL Evo" Linie ist modular aufgebaut und kann dank dem Gebrauch der Schnellkupplungsklammern sehr einfach und schnell erweitert werden. So kann der Zusammenbau der Module je nach individueller Verwendung angepasst werden. Für die einwandfreie Anwendung empfiehlt Aignep das jeweilige Absperrventil in die erste Position zu stellen und an letzter Stelle das Softstartventil. Auf jedem Modul befindet sich immer ein Pfeil, welcher die Durchflussrichtung anzeigt.

FR

La ligne "FRL Evo" est modulaire et la connexion entre les différents modules est extrêmement simplifiée grâce aux supports avec fixation rapide. L'assemblage des modules peut varier en fonction de l'utilisation. Pour un montage correct Aignep recommande la vanne de sectionnement en première position et à la fin le démarreur progressif. Sur chaque module, il y a toujours une flèche pour indiquer le sens de passage de l'air.

ES

La línea "FRL Evo" es modular y la conexión entre varios módulos está extremadamente simplificada gracias a los soportes y acoplamientos rápidos. Los módulos pueden ensamblarse dependiendo del uso personal. Para un correcto funcionamiento Aignep recomienda la válvula de corte en la primera posición y en la última la válvula de arranque progresivo. Sobre cada módulo se muestra siempre una flecha para indicar la correcta dirección del flujo.

PT

A "FRL Evo" é uma linha modular e a conexão entre os módulos é extremamente simples, graças aos suportes de travamento rápido. A montagem dos módulos pode variar de acordo com a aplicação. Para um correto funcionamento a Aignep aconselha as utilizações da válvula de despessurização na primeira posição e da válvula progressiva na última delas. Todos os módulospossuem setas indicando a correta direção do fluxo.

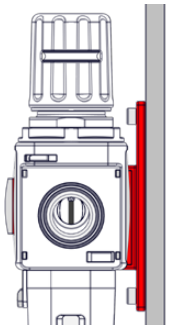

Y501

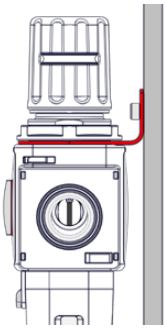

REG16

IT

Disponibilità di due staffe per fissaggio a parete. Inoltre i regolatori di flusso possono essere montati anche come passa parete.

GB

Two brackets available for fixing to the wall. Furthermore, the flow adjusters can be mounted also as a panel mount.

DE

Zur Befestigung an der Wand stehen zwei Halterungen zur Verfügung. Weiter können die Regler auch für Schalttafeleinbau montiert werden.

FR

Disponibilité de deux supports pour montage mural. Les régulateurs de pression, peuvent également être montés en traversée de cloison.

ES

Disponibilidad de soportes de fijacion a pared. Ademas los reguladores de flujo pueden ser montados como pasamuro.

PT

Disponibilidade de dois suportes para fixação em painel. Além disto, nas reguladoras de vazão podem ser montadas também como passa-muro.

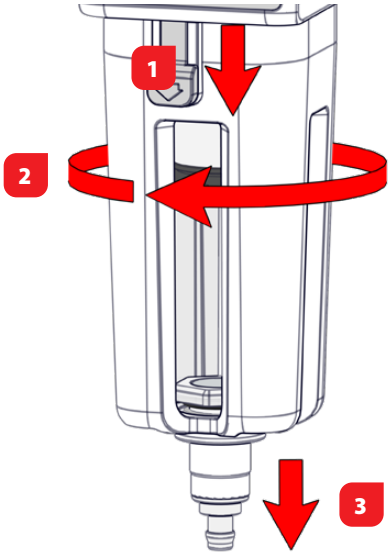

IT

Sgancio super rapido delle tazze; premere il pulsante e ruotare la tazza come da disegno e sganciare verso il basso. Le finestre trasparenti della tazza semplificano la visione del livello della condensa nel filtro o dell'olio nel lubrificatore.

GB

Very quick bowls release: press the button and rotate the bowl as per drawing and release downwards. The transparent windows in the bowl simplify viewing the level of condensate in the filter or of the oil in the lubricator unit.

DE

Sehr einfache Entriegelung des Behälters; drücken Sie den Knopf nach unten und drehen den Behälter wie in der Zeichnung angezeigt und ziehen den Behälter nach unten. Die transparenten Fenster vereinfachen die Sicht auf den Kondensatstand im Filter oder auf das Öl im Schmierstoffgeber.

FR

Le démontage de la cuve est ultra rapide. Appuyez sur le bouton et tournez la cuve comme indiquè ci dessus, puis tirez vers le bas. Les ouvertures sur la cuve permettent de visualiser le niveau du condensat dans le filtre ou de l'huile dans le lubrificateur.

ES

Liberación rápida de la taza; presione el botón, rotar la taza como en el dibujo y desenganchar hacia abajo.
Las ventanas transparentes de la taza simplifican la visión del nivel de la condensación en el filtro o del aceite en el lubricador.

PT

Desmontagem super rápida do copo; mover o botão e girar ao copo segundo o desenho. Desconectá-lo puxando para baixo. As janelas transparentes nos copos simplificam a visualização do nível do condensado no filtro ou do óleo no lubrificador.

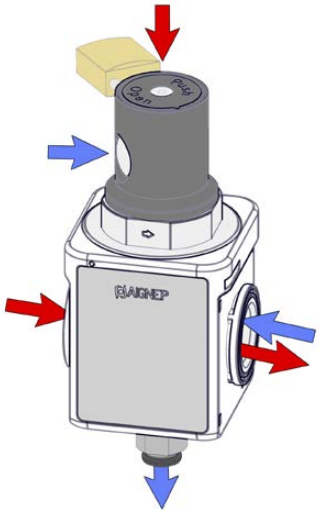

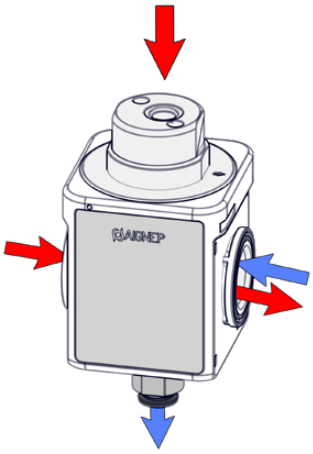

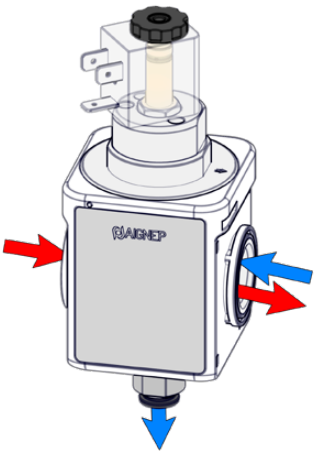

IT

Valvole sezionatrici disponibili in 3 versioni : manuale con possibilità di blocco e antimanomissione, pneumatica ed elettropneumatica.

GB

Shut off valves available in 3 versions: manual with possibility of locking and anti-tampering system, pneumatic and electro-pneumatic.

DE

Absperrventile in 3 Ausführungen erhältlich: manuell mit Absperr- und Manipulationsmöglichkeit, pneumatisch und elektropneumatisch.

FR

Vannes d'arrêt disponibles en 3 versions: manuelle cadenassable , pneumatique et Electro pneumatique.

ES

Válvula de corte disponible en 3 versiones: manual con posibilidad de bloqueo para manipulación, neumática y electroneumática.

PT

Válvulas de despressurização disponíveis em 3 versões: manual com possibilidade de trava anti-acionamento acidental, pneumática e eletropneumática.

IT

Cambio posizione comando manuale
1 Svitare le due viti
2 Staccare la parte superiore e ruoare di 180°
3 Accertarsi che le due guarnizioni rimangano in posizione
4 Avvitare le due viti

GB

Manual control position change
1 Unscrew the two screws
2 Detach the top part and rotate 180°
3 Ensure that the two seals remain in place
4 Screw the two screws

DE

Manuelle Änderung der Steuerposition
1 Lösen Sie die beiden Schrauben
2 Oberteil abnehmen und um 180° drehen
3 Achten Sie darauf, dass die beiden Dichtungen an ihrem Platz bleiben.
4 Schrauben Sie die beiden Schrauben fest

FR

Changement de position de commande manuel
1 Dévissez les deux vis
2 Détachez la partie supérieure et faites pivoter à 180°
3 S'assurer que les deux joints restent en place
4 Vissez les deux vis

ES

Cambio de posición de control manual
1 Desenrosque los dos tornillos
2 Separe la parte superior y gírela 180°
3 Asegúrese de que los dos precintos permanecen en su sitio
4 Atornillar los dos tornillos

PT

Mudança manual de posição de controle
1 Desparafuse os dois parafusos
2 Destaque a parte superior e gire 180°
3 Certifique-se de que as duas vedações permaneçam no lugar
4 Aperte os dois parafusos

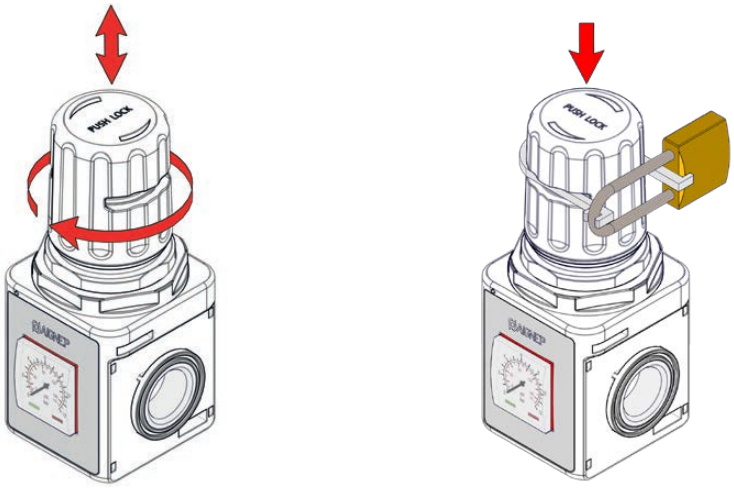

IT

Regolatori di pressione con manometro incorporato. Manopola con blocco e antimanomissione. A richiesta Kit di montaggio per manometro 1/8.

GB

Pressure adjusters with manometer incorporated. Knob with locking and anti-tampering system. On request, assembly kit for 1/8 manometer.

DE

Druckregler mit eingebautem Manometer. Einstellknopf mit Schloss veriegelbar. Auf Anfrage Montagesatz für 1/8 Manometer erhältlich.

FR

Régulateurs de pression avec manomètre intégré. Bouton verrouillable et cadenassable. Sur demande, Kit de montage pour manomètre 1/8.

ES

Regulador de presión con manómetro incorporado. Pomo con bloqueo para manipulación. Bajo pedido kit de montaje para manómetro de 1/8"

PT

Regulador de pressão com manômetro incorporado. Manopla com trava anti-acionamento acidental. Sob demanda, Kit de montagem para manômetro de 1/8.

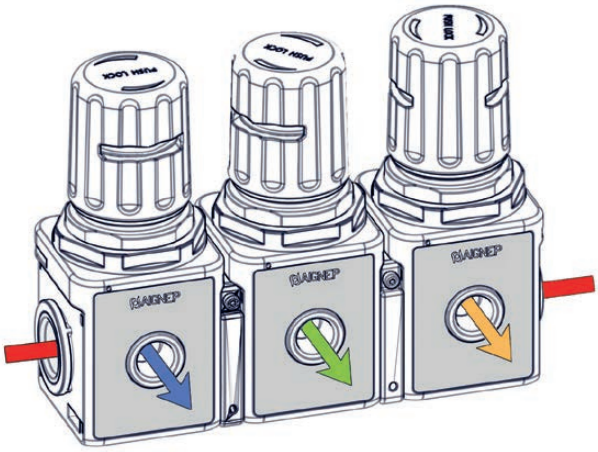

IT

Regolatori montabili in batteria con la singola regolazione di uscita e manometro incorporato.

GB

Adjusters can be assembled in series with the individual outlet adjustment and manometer incorporated.

DE

Regler für Batteriemontage mit Einzelausgang und eingebautem Manometer.

FR

Les régulateurs peuvent se monter en batterie avec réglage de sortie individuelle. Le manomètre est intégré.

ES

Regulador acoplable en batería con regulación de salida individual y manómetro incorporado.

PT

Regulador para montagem em bloco com regulagem individual de saída e manômetro incorporado.

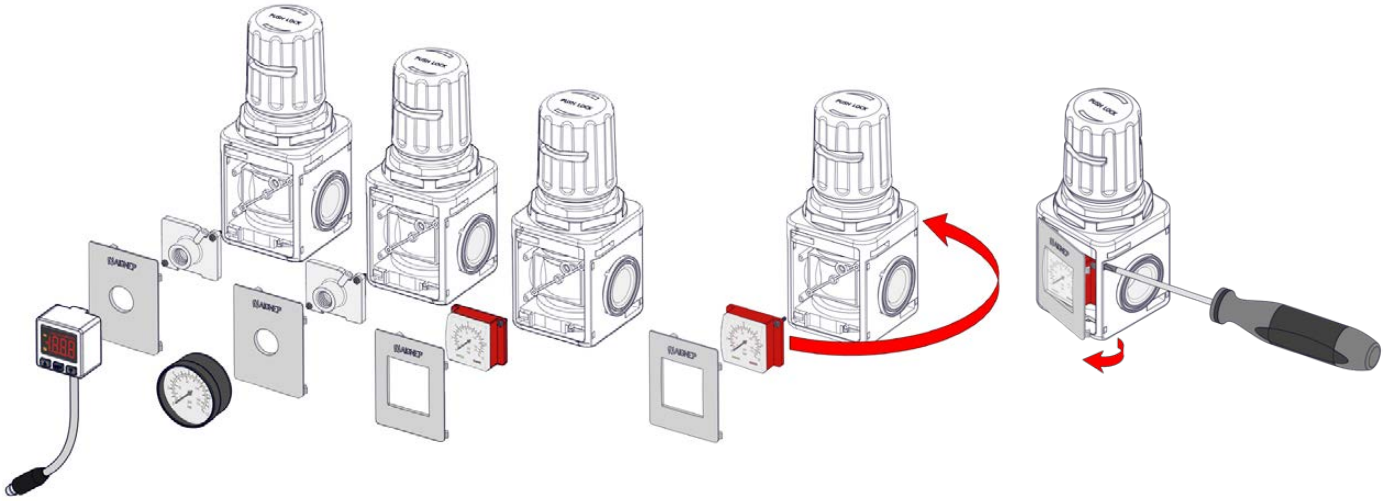

IT

Molteplici scelte di manometri e pressostati.
All'occorrenza è possibile invertire il posizionamento del manometro. (Y020 - Y030)

GB

Multiple choice of manometers and pressure switches.
If necessary, it is possible to invert the position of the manometer. (Y020 - Y030)

DE

Mehrfachauswahl für Manometer und Druckschalter.
Bei Bedarf kann das Manometer auch auf der Rückseite eingebaut werden. (Y020 - Y030)

FR

Large choix de manomètres et pressostats.
Si nécessaire, le positionnement du manomètre peut être inversé. (Y020 - Y030)

ES

Opción múltiple de manómetros y presostatos.
Si es necesario, es posible invertir la posición de manometro. (Y020 - Y030)

PT

Diversas opções de manômetros e pressostatos.
Quando necessário, é possível inverter a posição de montagem do manômetro. (Y020 - Y030)

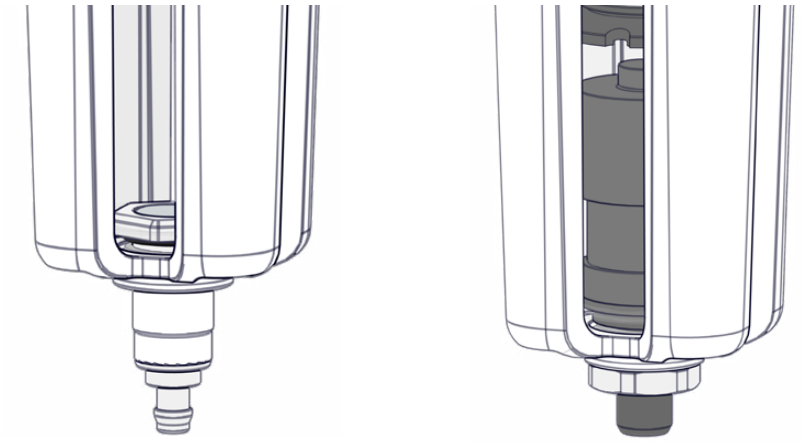

IT
Lo scarico della condensa è disponibile a depressione o automatico a galleggiante.

GB
The condensate drain is available with depressure drain or automatic with float.

DE
Der Kondensatablauf ist in Halbautomatik- oder Automatikausführung erhältlich.

FR
La purge des condensats est disponible en manuel ou en automatique avec flotteur.

ES
El drenaje del condensado está disponible a depresión o automático tipo boya

PT
O dreno de condensado está disponível nas opções: Por depressão ou automático por bóia flutuante.

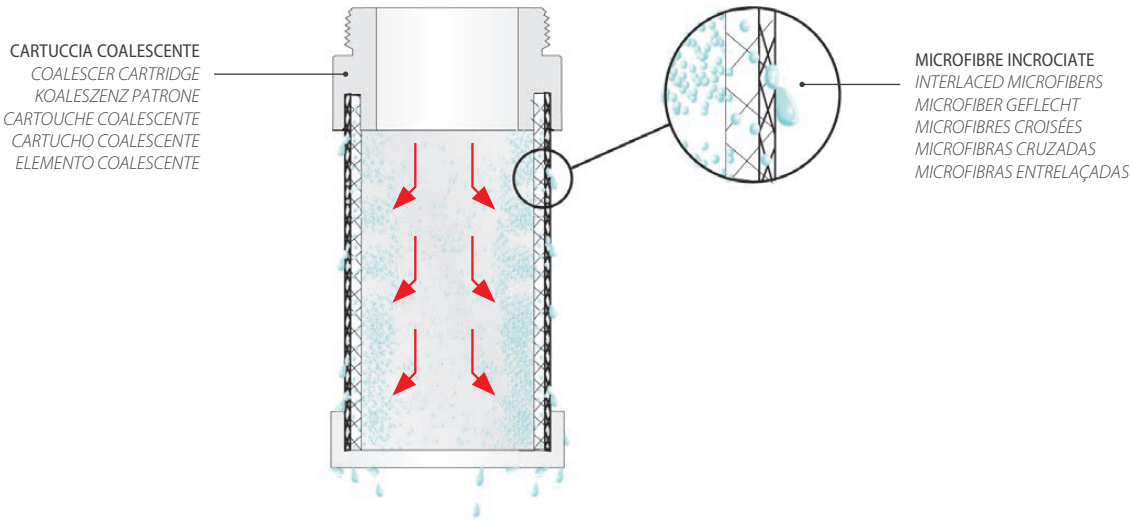

IT
Filtri da 20 µm, 5 µm e filtro a coalescenza da 0.01 µm

GB
20 µm, 5 µm filters and 0.01 µm coalescence filter

DE
Filter von 20 µm, 5 µm und Koaleszenzfilter von 0,01 µm.

FR
Filtres de 20 µm, 5 µm et filtre à coalescence de 0.01 µm

ES
Filtro de 20 um, 5um y filtro coalescente de 0.01 um

PT
Filtros de 20µm, 5µm e filtro coalescente de 0.01 µm

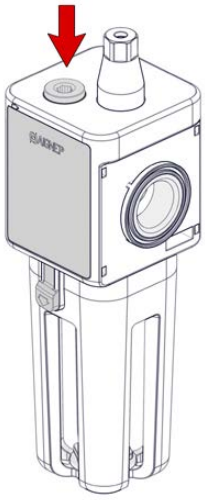

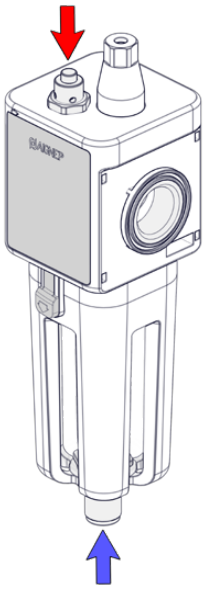

IT	GB	DE
Lubrificatore con carico manuale o versione con carico automatico a depressione	*Lubricator unit with manual loading or with automatic vacuum-operated loading*	*Öler für manuelle Füllung oder Version mit automatischer Vakuumbefüllung*
FR	**ES**	**PT**
Lubrificateur avec chargement manuel ou version automatique à dépression	*Lubricador con carga manual o versión con carga automática a depresión*	*Lubrificador com abatecimento manual ou versão com abastecimento automático por depressão*

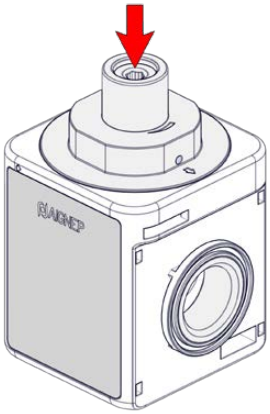

IT	GB	DE
Avviatore progressivo con vite di regolazione.	*Soft start valve with adjustment screw.*	*Softstartventil mit Einstellschraube.*
FR	**ES**	**PT**
Démarreur progressif avec vis de réglage	*Válvula de arranque progresivo con tornillo de regulación*	*Válvula progressiva com parafusos de regulagem.*

Y010 FILTRO

FILTER
FILTER
FILTRE
FILTRO
FILTRO

CARATTERISTICHE TECNICHE
TECHNICAL CHARACTERISTICS
TECHNISCHE ANGABEN
CARACTERISTIQUES TECHNIQUES
CARACTERÍSTICAS TÉCNICAS
CARACTERÍSTICAS TÉCNICAS

Norma di Riferimento
Reference standard
Entspricht der Norm
Norme de référence
Normativa de referencia
Norma de referência

1907/2006 REACH
2011/65/CE RoHS
PED 2014/68/UE
II 2GD Ex h TX

	FRL 1	FRL 2	FRL 3
ATTACCO FILETTATO METALLICO *METALLIC THREAD* *METALL GEWINDE* *TARAUDAGE* *ROSCA* *ROSCA DE CONEXÃO METÁLICA*	1/4" 3/8"	3/8" 1/2"	3/4" 1"
COPPIA DI SERRAGGIO *TORQUE SPECIFICATIONS* *ANGABEN DREHMOMENT* *COUPLE DE SERRAGE* *PAR DE APRIETE* *ESPECIFICAÇÕES DE TORQUE*	Max 15 Nm	Max 20 Nm	Max 50 Nm
PORTATA a 6 BAR con Δp 1 bar *6 bar FLOW RATE with Δp 1 bar* *DURCHFLUSSWERT BEI 6 bar mit Δp 1 bar* *DÉBIT à 6 bar avec Δp 1 bar* *CAUDAL a 6 BAR con Δp 1 bar* *VAZÃO a 6 BAR com Δp 1 bar*	2500 Nl/min	4100 Nl/min	7900 Nl/min
VITI DI FISSAGGIO *WALL CLAMPING SCREWS* *BEFESTIGUNGSSCHRAUBEN* *VIS DE FIXATION* *TORNILLOS DE FIJACIÓN* *PARAFUSOS DE FIXAÇÃO*	M5 x 15	M5 x 15	M6 x 15
CAPACITÀ TAZZA *BOWL CAPACITY* *MAX. KONDENSATMENGE* *VOLUME MAX. DES CONDENSATS* *CAPACIDAD TAZA* *CAPACIDADE DO COPO*	28 cm^3	37 cm^3	151 cm^3

	FRL 1	FRL 2	FRL 3
SOGLIA DI FILTRAZIONE *FILTRATION GRADE* *FILTERFEINHEIT* *DEGRÉ DE FILTRATION* *GRADO DE FILTRACIÓN* *GRAU DE FILTRAGEM*	5 µm 20 µm STANDARD		
FLUIDO *FLUID* *MEDIEN* *FLUIDE* *FLUIDO* *FLUIDO*	Aria Compressa *Compressed Air* *Druckluft* *Air comprimé* *Aire comprimido* *Ar comprimido*		
PRESSIONE MAX *MAX PRESSURE* *DRUCK MAX* *PRESSION MAX* *PRESIÓN MAX* *PRESSÃO MAX*	15 bar	15 bar	13 bar
TEMPERATURA *TEMPERATURE* *BETRIEBSTEMPERAUTUR* *TEMPÉRATURE* *TEMPERATURA* *TEMPERATURA*	-10 °C + 50 °C		
POSIZIONE DI MONTAGGIO *ASSEMBLY POSITION* *EINBAULAGE* *POSITION DE MONTAGE* *POSICIÓN DE MONTAJE* *POSIÇÃO DE MONTAGEM*	Verticale *Vertical* *Senkrecht* *Vertical* *Vertical* *Vertical*		

Tabella dei codici di ordinazione
Ordering codes
Bestellschlüssel
Tableau de composition des codes
Tabla de codificación para pedidos
Tabela de codificação para compra

Code	Misura *Size* *Grösse* *Dimensions* *Medida* *Tamanho*	Filetto *Thread* *Gewinde* *Taraudage* *Rosca* *Rosca*	Soglia di filtrazione *Filtration Grade* *Filterfeinheit* *Degré de Filtration* *Grado de Filtración* *Grau de Filtragem*	Tipologia di scarico condensa *Condensate exhaust System* *Kondensatablass* *Purgeur des condensats* *Tipología de purga de condensados* *Tipo de dreno de condensado*				
Y 0 1 0	1	0 3	1	0	1	0	0	0

FRL 1 → 03 = G 1/4"; 04 = G 3/8"
FRL 2 → 04 = G 3/8"; 05 = G 1/2"
FRL 3 → 07 = G 3/4"; 09 = G 1"

1 = 5 µm
2 = 20 µm

1 = A depressione
Depressure drain
Unterdruck
À dépression
Depresión
Por depressão

2 = Automatico a galleggiante (max 8 bar)
Automatic with float (max 8 bar)
Automatischer Schwimmer (max 8 bar)
Automatique (max 8 bar)
Automático tipo boya (max 8 bar)
Automático por bóia (max 8 bar)

Y010

DEP = A depressione
Vacuum-operated
Unterdruck
À dépression
Depresión
Por depressão

A = Automatico a galleggiante
Automatic with float
Automatischer Schwimmer
Automatique
Automático tipo boya
Automático por bóia

Standard code in stock	Misura *Size* *Grösse* *Dimensions* *Medida* *Tamanho*	Filetto *Thread* *Gewinde* *Filetage* *Rosca* *Rosca*	Filtrazione *Filtration* *Filterfeinheit* *Filtration* *Filtración* *Filtragem*	Portata *Flow Rate* *Durchfluss* *Débit* *Caudal* *Vazão*	Scarico *Exhaust* *Ablass* *Purge* *Purga* *Dreno*
Y010 103 201 000	FIL 1	1/4"	20 µm	2500 Nl/min	DEP
Y010 104 201 000	FIL 1	3/8"	20 µm	2500 Nl/min	DEP
Y010 104 202 000	FIL 1	3/8"	20 µm	2500 Nl/min	A
Y010 204 201 000	FIL 2	3/8"	20 µm	4100 Nl/min	DEP
Y010 205 201 000	FIL 2	1/2"	20 µm	4100 Nl/min	DEP
Y010 205 202 000	FIL 2	1/2"	20 µm	4100 Nl/min	A
Y010 307 201 000	FIL 3	3/4"	20 µm	7900 Nl/min	DEP
Y010 309 201 000	FIL 3	1"	20 µm	7900 Nl/min	DEP
Y010 309 202 000	FIL 3	1"	20 µm	7900 Nl/min	A

DEP

IT
Lo scarico della condensa a depressione é normalmente nella posizione aperta, cioé scarica automaticamente la condensa quando é assente la pressione nella tazza. Premendo il portagomma é possibile scaricare la condensa anche in presenza di pressione.

GB
The depressure drain condensate drain is normally in the open position, i.e. it automatically drains the condensate when there is no pressure in the bowl. By pressing the hose connector, it is also possible to drain the condensate when pressurised.

DE
Der Kondensatablauf ist unter Druck geschlossen.
Sobald sich im Behälter kein Druck mehr befindet wird das Kondensat automatisch abgeleitet.
Durch Drücken des Schlauchhalters ist es möglich das Kondensat auch unter Druck abzulassen.

FR
La purge des condensats est normalement en position ouverte, cette position purge automatiquement les condensats lorsqu'il n'y a plus de pression dans le cuve. En appuyant sur l'embout du tuyau vous pouvez également purger le condensat sous pression.

ES
El drenaje del condensado a depresión está normalmente en posición abierta, es decir, purga el condensado cuando no hay presión en la taza. Presionando la espiga es posible drenar el condensado en presencia de presión.

PT
O dreno por depressão normalmente está na posição aberta, isto é, descarrega automaticamente o condensado quando o copo de filtro estiver despressurizado.
Pressionando-se o espigão é possível drenar o condensado quando o copo estiver pressurizado.

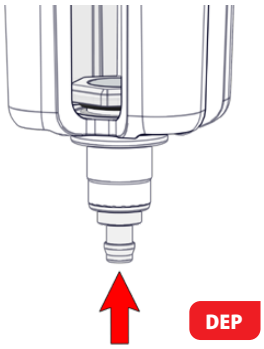

A

IT
Lo scarico di condensa automatico a galleggiante, scarica la condensa quando raggiunge il livello massimo consentito indipendentemente dalla pressione di utilizzo

GB
The automatic condensate drain with float, drains the condensate when the maximum level is reached, independently from the pressure used

DE
Der automatische Schwimmer leitet das Kondensat unabhängig vom Betriebsdruck bei Erreichen des maximal zulässigen Niveaus ab.

FR
Purge automatique des condensats par flotteur. Évacuation du condensat quand il atteint le niveau maximum autorisé quel que soit la pression de service

ES
El drenaje de condensados automático tipo boya, descarga el condensado cuando alcanza el nivel máximo permitido independientemente de la presión de funcionamiento.

PT
O dreno automático por bóia, abre para descarregar o condensado sempre que o nível máximo permitido é atingido, independente da pressão de utilização.

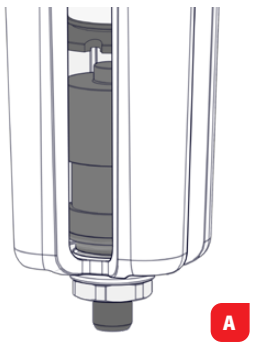

Dimensioni

Dimensions
Abmessungen
Dimensions
Dimensiones
Dimensões

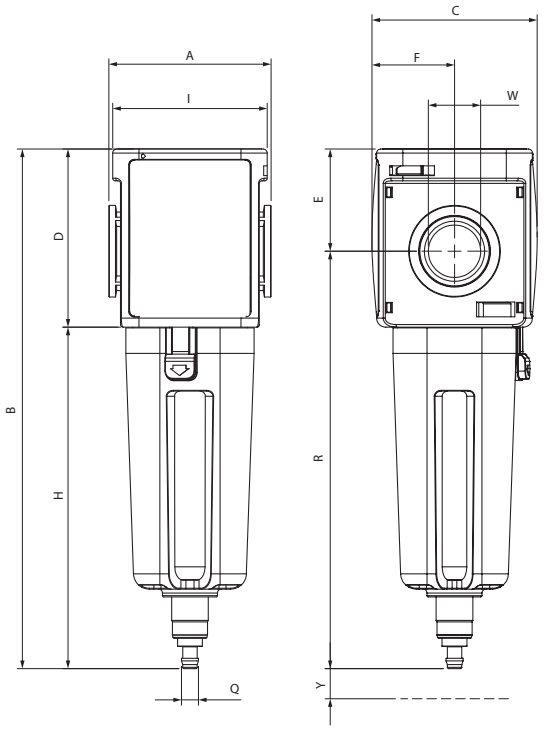

	FRL 1	FRL 2	FRL 3
A	51	62	90
B	176	197.5	250
C	51	63	92
D	57	68	89
W	1/4" - 3/8"	3/8" - 1/2"	3/4" - 1"
E	32.5	39	47
F	25.5	31.5	46
H	119	129.5	161
I	47.5	59	77.5
Q	Tube 8x6	Tube 8x6	Tube 8x6
R	144	158.5	203
T	45	57	70

Y015 FILTRO A COALESCENZA

COALESCER FILTER
KOALESZENZFILTER
FILTRES COALESCENTS
FILTRO COALESCENTE
FILTRO COALESCENTE

CARATTERISTICHE TECNICHE
TECHNICAL CHARACTERISTICS
TECHNISCHE ANGABEN
CARACTERISTIQUES TECHNIQUES
CARACTERÍSTICAS TÉCNICAS
CARACTERÍSTICAS TÉCNICAS

Norma di Riferimento
Reference standard
Entspricht der Norm
Norme de référence
Normativa de referencia
Norma de referência

1907/2006 REACH
2011/65/CE RoHS
PED 2014/68/UE
II 2GD Ex h TX

	FRL 1	FRL 2	FRL 3
ATTACCO FILETTATO METALLICO *METALLIC THREAD* *METALL GEWINDE* *TARAUDAGE* *ROSCA* *ROSCA DE CONEXÃO METÁLICA*	1/4" 3/8"	3/8" 1/2"	3/4" 1"
COPPIA DI SERRAGGIO *TORQUE SPECIFICATIONS* *ANGABEN DREHMOMENT* *COUPLE DE SERRAGE* *PAR DE APRIETE* *ESPECIFICAÇÕES DE TORQUE*	Max 15 Nm	Max 20 Nm	Max 50 Nm
PORTATA a 6 BAR con Δp 1 bar *6 bar FLOW RATE with Δp 1 bar* *DURCHFLUSSWERT BEI 6 bar mit Δp 1 bar* *DÉBIT à 6 bar avec Δp 1 bar* *CAUDAL a 6 BAR con Δp 1 bar* *VAZÃO a 6 BAR com Δp 1 bar*	600 Nl/min	750 Nl/min	1400 Nl/min
VITI DI FISSAGGIO *WALL CLAMPING SCREWS* *BEFESTIGUNGSSCHRAUBEN* *VIS DE FIXATION* *TORNILLOS DE FIJACIÓN* *PARAFUSOS DE FIXAÇÃO*	M5 x 15	M5 x 15	M6 x 15
CAPACITÀ TAZZA *BOWL CAPACITY* *MAX. KONDENSATMENGE* *VOLUME MAX. DES CONDENSATS* *CAPACIDAD TAZA* *CAPACIDADE DO COPO*	28 cm^3	37 cm^3	151 cm^3

	FRL 1	FRL 2	FRL 3
SOGLIA DI FILTRAZIONE *FILTRATION GRADE* *FILTERFEINHEIT* *DEGRÉ DE FILTRATION* *GRADO DE FILTRACIÓN* *GRAU DE FILTRAGEM*	0.01 µm		
FLUIDO *FLUID* *MEDIEN* *FLUIDE* *FLUIDO* *FLUIDO*	Aria Compressa filtrata a 5 µm *5 µm Filtred Compressed Air* *Druckluft, gefiltert 5 µm* *Air comprimé, filtré 5 µm* *Aire Comprimido Filtrado a 5 µm* *Ar Comprimido Filtrado a 5 µm*		
PRESSIONE MAX *MAX PRESSURE* *DRUCK MAX* *PRESSION MAX* *PRESIÓN MAX* *PRESSÃO MAX*	15 bar	15 bar	13 bar
TEMPERATURA *TEMPERATURE* *BETRIEBSTEMPERAUTUR* *TEMPÉRATURE* *TEMPERATURA* *TEMPERATURA*	-10 °C + 50 °C		
POSIZIONE DI MONTAGGIO *ASSEMBLY POSITION* *EINBAULAGE* *POSITION DE MONTAGE* *POSICIÓN DE MONTAJE* *POSIÇÃO DE MONTAGEM*	Verticale *Vertical* *Senkrecht* *Vertical* *Vertical* *Vertical*		

Tabella dei codici di ordinazione
Ordering codes
Bestellschlüssel
Tableau de composition des codes
Tabla de codificación para pedidos
Tabela de codificação para compra

NB = A monte del filtro a coalescenza e' consigliato montare un filtro da 5 µm
With Coalescer Filter Y015 we recommend to install a 5 µm Filter upstream.
Vor dem Koaleszenzfilter empfehlen wir Ihnen einen Vorfilter von 5 µm zu montieren.
Nous recommandons d'installer un filtre 5 microns en amont du filtre coalescent T015.
Con el filtro coalescente Y015 aconsejamos montar un filtro de 5 µm.
Antes do filtro coalescente é recomendamos a instalação de um filtro de 5 µm.

Code	Misura *Size* *Grösse* *Dimensions* *Medida* *Tamanho*	Filetto *Thread* *Gewinde* *Filetage* *Rosca* *Rosca*	Soglia di filtrazione *Filtration Grade* *Filterfeinheit* *Degré de Filtration* *Grado de Filtración* *Grau de Filtragem*	Tipologia di scarico condensa *Condensate exhaust System* *Kondensatablass* *Purgeur des condensats* *Tipología de purga de condensados* *Tipo de dreno de condensado*				
Y 0 1 5	1	0 3	4	0	1	0	0	0

FRL 1 → **03** = G 1/4"; **04** = G 3/8"
FRL 2 → **04** = G 3/8"; **05** = G 1/2"
FRL 3 → **07** = G 3/4"; **09** = G 1"

4 = 0.01 µm

1 = A depressione
Depressure drain
Unterdruck
À dépression
Depresión
Por depressão

2 = Automatico a galleggiante (max 8 bar)
Automatic with float (max 8 bar)
Automatischer Schwimmer (max 8 bar)
Automatique (max 8 bar)
Automático tipo boya (max 8 bar)
Automático por bóia (max 8 bar)

Y015

DEP = A depressione
Vacuum-operated
Unterdruck
À dépression
Depresión
Por depressão

A = Automatico a galleggiante
Automatic with float
Automatischer Schwimmer
Automatique
Automático tipo boya
Automático por bóia

Standard code in stock	Misura *Size* *Grösse* *Taille* *Medida* *Tamanho*	Filetto *Thread* *Gewinde* *Taraudage* *Rosca* *Rosca*	Filtrazione *Filtration* *Filterfeinheit* *Filtration* *Filtración* *Filtragem*	Portata *Flow Rate* *Durchfluss* *Débit* *Caudal* *Vazão*	Scarico *Exhaust* *Ablass* *Purge* *Purga* *Dreno*
Y015 103 401 000	FC 1	1/4"	0.01 µm	600 Nl/min	DEP
Y015 104 401 000	FC 1	3/8"	0.01 µm	600 Nl/min	DEP
Y015 104 402 000	FC 1	3/8"	0.01 µm	600 Nl/min	A
Y015 204 401 000	FC 2	3/8"	0.01 µm	750 Nl/min	DEP
Y015 205 401 000	FC 2	1/2"	0.01 µm	750 Nl/min	DEP
Y015 205 402 000	FC 2	1/2"	0.01 µm	750 Nl/min	A
Y015 307 401 000	FC 3	3/4"	0.01 µm	1400 Nl/min	DEP
Y015 309 401 000	FC 3	1"	0.01 µm	1400 Nl/min	DEP
Y015 309 402 000	FC 3	1"	0.01 µm	1400 Nl/min	A

DEP

IT
Lo scarico della condensa a depressione é normalmente nella posizione aperta, cioé scarica automaticamente la condensa quando é assente la pressione nella tazza. Premendo il portagomma é possibile scaricare la condensa anche in presenza di pressione.

GB
The depressure drain condensate drain is normally in the open position, i.e. it automatically drains the condensate when there is no pressure in the bowl. By pressing the hose connector, it is also possible to drain the condensate when pressurised.

DE
Der Kondensatablauf ist unter Druck geschlossen.
Sobald sich im Behälter kein Druck mehr befindet wird das Kondensat automatisch abgeleitet.
Durch Drücken des Schlauchhalters ist es möglich das Kondensat auch unter Druck abzulassen.

FR
La purge des condensats est normalement en position ouverte, cette position purge automatiquement les condensats lorsqu'il n'y a plus de pression dans le cuve. En appuyant sur l'embout du tuyau vous pouvez également purger le condensat sous pression.

ES
El drenaje del condensado a depresión está normalmente en posición abierta, es decir, purga el condensado cuando no hay presión en la taza. Presionando la espiga es posible drenar el condensado en presencia de presión.

PT
O dreno por depressão normalmente está na posição aberta, isto é, descarrega automaticamente o condensado quando o copo de filtro estiver despressurizado.
Pressionando-se o espigão é possível drenar o condensado quando o copo estiver pressurizado.

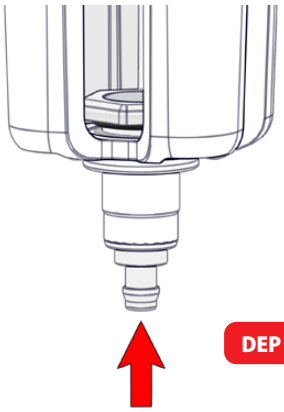

DEP

A

IT
Lo scarico di condensa automatico a galleggiante, scarica la condensa quando raggiunge il livello massimo consentito indipendentemente dalla pressione di utilizzo

GB
The automatic condensate drain with float, drains the condensate when the maximum level is reached, independently from the pressure used

DE
Der automatische Schwimmer leitet das Kondensat unabhängig vom Betriebsdruck bei Erreichen des maximal zulässigen Niveaus ab.

FR
Purge automatique des condensats par flotteur. Évacuation du condensat quand il atteint le niveau maximum autorisé quel que soit la pression de service

ES
El drenaje de condensados automático tipo boya, descarga el condensado cuando alcanza el nivel máximo permitido independientemente de la presión de funcionamiento.

PT
O dreno automático por bóia, abre para descarregar o condensado sempre que o nível máximo permitido é atingido, independente da pressão de utilização.

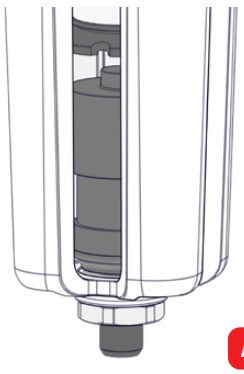

A

CARTUCCIA COALESCENTE
COALESCER CARTRIDGE
KOALESZENZ PATRONE
CARTOUCHE COALESCENTE
CARTUCHO COALESCENTE
ELEMENTO COALESCENTE

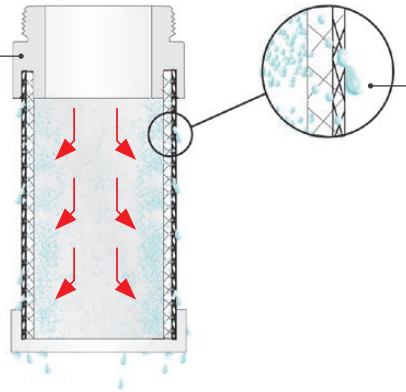

MICROFIBRE INCROCIATE
INTERLACED MICROFIBERS
MICROFIBER GEFLECHT
MICROFIBRES CROISÉES
MICROFIBRAS CRUZADAS
MICROFIBRAS ENTRELAÇADAS

Informazioni IT

La cartuccia a coalescenza è costituita da uno strato di microfibre sorrette da una struttura esterna in acciaio inox.

La cartuccia a coalescenza, sfruttando i principi dell'impatto inerziale, dell'intercettazione e della coalescenza, obbliga le particelle di liquido che l'attraversano ad unirsi formando microgocce più grandi che, per gravità, precipitano sul fondo del contenitore.

Il filtro a coalescenza usato come disoleatore permette di ottenere un'aria in uscita priva di olio.

Si consiglia di montare a monte del filtro a coalescenza un filtro da 5 µm che trattenga le particelle solide evitando così l'intasamento della cartuccia a coalescenza.

Informations GB

Coalescer cartridge is made of microfiber layer with external stainless steel structure.

Coalescing cartridge uses inertial impact, interception and coalescense to gather liquid particles into drops. These drops will fall into bowl bottom.

Coalescing Filter is used as Oil Separator which removes oil-vapours from air output.

We recommend to install a 5 µm Filter upstream to protect coalescing filter from choking of cartridge.

Informationen DE

Die Koaleszenz Patrone ist aus einer Mikrofaser-Schicht mit externer Drahtgewebestruktur aus rostfreiem Stahl angefertigt.

Der Filter, der nach dem Koaleszenz- und Gravitationsprinzip arbeitet, zwingt die Teilchen der Flüssigkeit sich in grössere Tropfen zu bilden, welche durch die Schwerkraft dann auf den Boden des Behälters sinken.

Der Koaleszenzfilter wird als Ölabscheider (Separator) verwendet und somit erhält man einen ölfreien Luftausgang.

Vor dem Koaleszenzfilter empfehlen wir Ihnen einen Vorfilter von 5 µm zu montieren, um die festen Teilchen zurückzuhalten, wodurch das Verstopfen der Koaleszenz Patrone verhindert wird.

Informations FR

La cartouche à coalescence est composée de plusieurs couches de microfibres avec une structure externe en acier inoxydable.

Les microfibres aux caractéristiques coalescentes et la force de gravitation interceptent les particules solides et les aérosols d'huile pour former des gouttes qui tombent dans le fond de la cuve avant d'être purgées.

Le filtre de coalescence est utilisé comme un séparateur d'huile et permet ainsi d'obtenir une air exempt d'huile.

Nous recommandons d'installer un filtre 5 microns en amont pour protéger le filtre à coalescence.

Información ES

El cartucho coalescente está constituido de una capa de microfibras apoyado por una estructura externa de acero inox.
El cartucho coalescente, utiliza los principios del impacto inercial, de la interceptación y la coalescencia, obliga a las partículas de líquido que lo atraviesan a unirse formando microgotas más grandes que, por gravedad precipitan en el fondo de la taza.
El filtro coalescente utilizado como desoleador permite obtener un aire en la salida exento de aceite.
Se aconseja de montar previamente al filtro coalescente un fltro de 5 µm que retenga las partículas sólidas evitando así la obturación del cartucho coalescente.

Informações PT

O elemento coalescente é constituído de um malha de microfibra com uma estrutura externa em aço inox.
Este elemento filtrante utiliza os princípios do impacto inercial, da interceptação e da coalescência para juntar as partículas líquidas que o atravessam formando gotas maiores e que por gravidade escorrem para o fundo do copo.
Pode ser utilizado para eliminação de óleo e vapor de óleo permitindo a obtenção de um ar limpo e isento destes.
Se aconselha a montagem de um filtro de 5 µm na entrada para a eliminação de particulado sólido evitando assim o entupimento prematuro do elemento coalscente.

Dimensioni
Dimensions
Abmessungen
Dimensions
Dimensiones
Dimensões

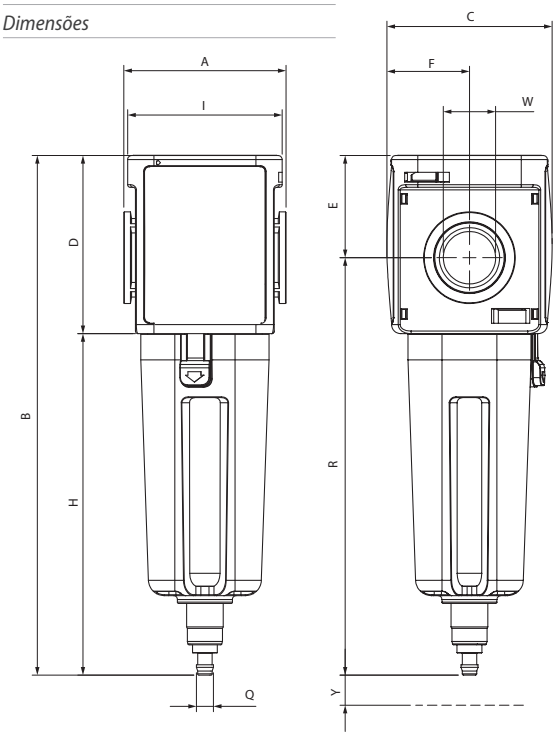

	FRL 1	FRL 2	FRL 3
A	51	62	90
B	176	197.5	250
C	51	63	92
D	57	68	89
W	1/4" - 3/8"	3/8" - 1/2"	3/4" - 1"
E	32.5	39	47
F	25.5	31.5	46
H	119	129.5	161
I	47.5	59	77.5
Q	Tube 8x6	Tube 8x6	Tube 8x6
R	144	158.5	203
Y	45	57	70

Y016 FILTRO A CARBONI ATTIVI

ACTIVE CARBON FILTER
AKTIVKOHLEFILTER
FILTRE A CHARBON ACTIF
FILTRO CARBON ACTIVO
FILTRO DA CARVÃO ATIVADO

CARATTERISTICHE TECNICHE
TECHNICAL CHARACTERISTICS
TECHNISCHE ANGABEN
CARACTERISTIQUES TECHNIQUES
CARACTERÍSTICAS TÉCNICAS
CARACTERÍSTICAS TÉCNICAS

Norma di Riferimento
Reference standard
Entspricht der Norm
Norme de référence
Normativa de referencia
Norma de referência

1907/2006 REACH
2011/65/CE RoHS
PED 2014/68/UE
II 2GD Ex h TX

	FRL 1	FRL 2	FRL 3
ATTACCO FILETTATO METALLICO *METALLIC THREAD* *METALL GEWINDE* *TARAUDAGE* *ROSCA* *ROSCA DE CONEXÃO METÁLICA*	1/4" 3/8"	3/8" 1/2"	3/4" 1"
COPPIA DI SERRAGGIO *TORQUE SPECIFICATIONS* *ANGABEN DREHMOMENT* *COUPLE DE SERRAGE* *PAR DE APRIETE* *ESPECIFICAÇÕES DE TORQUE*	Max 15 Nm	Max 20 Nm	Max 50 Nm
PORTATA a 6 BAR con Δp 1 bar *6 bar FLOW RATE with Δp 1 bar* *DURCHFLUSSWERT BEI 6 bar mit Δp 1 bar* *DÉBIT à 6 bar avec Δp 1 bar* *CAUDAL a 6 BAR con Δp 1 bar* *VAZÃO a 6 BAR com Δp 1 bar*	1270 Nl/min	1810 Nl/min	3500 Nl/min
VITI DI FISSAGGIO *WALL CLAMPING SCREWS* *BEFESTIGUNGSSCHRAUBEN* *VIS DE FIXATION* *TORNILLOS DE FIJACIÓN* *PARAFUSOS DE FIXAÇÃO*	M5 x 15	M5 x 15	M6 x 15
CAPACITÀ TAZZA *BOWL CAPACITY* *MAX. KONDENSATMENGE* *VOLUME MAX. DES CONDENSATS* *CAPACIDAD TAZA* *CAPACIDADE DO COPO*	28 cm^3	37 cm^3	151 cm^3

	FRL 1	FRL 2	FRL 3
GRADO DI FILTRAZIONE: NORMA ISO 8573 *DEGREE OF FILTRATION: ISO 8573* *FILTRATIONSGRAD: NORM ISO 8573* *DEGRE DE FILTRATION: ISO 8573* *GRADO DE FILTRACION: NORMA ISO 8573* *GRAU DE FILTRAÇÃO: NORMA ISO 8573*	Concentrazione olio uscita < 0.005 mg/m³ *Output oil concentration < 0.005 mg/m³* *Kondenswasser Ausgang < 0.005 mg/m³* *Concentration d'huile sortie < 0.005 mg/m³* *Concentración aceite salida < 0.005mg/m³* *Concentração óleo saída < 0.005 mg/m³*		
FLUIDO *FLUID* *MEDIEN* *FLUIDE* *FLUIDO* *FLUIDO*	Aria Compressa filtrata a 0.01 µm *0.01 µm Filtred Compressed Air* *Druckluft, gefiltert 0.01 µm* *Air comprimé, filtré 0.01 µm* *Aire Comprimido Filtrado a 0.01 µm* *Ar Comprimido Filtrado a 0.01 µm*		
PRESSIONE MAX *MAX PRESSURE* *DRUCK MAX* *PRESSION MAX* *PRESIÓN MAX* *PRESSÃO MAX*	15 bar	15 bar	13 bar
TEMPERATURA *TEMPERATURE* *BETRIEBSTEMPERAUTUR* *TEMPÉRATURE* *TEMPERATURA* *TEMPERATURA*	+1.5 °C + 50 °C		
POSIZIONE DI MONTAGGIO *ASSEMBLY POSITION* *EINBAULAGE* *POSITION DE MONTAGE* *POSICIÓN DE MONTAJE* *POSIÇÃO DE MONTAGEM*	Verticale *Vertical* *Senkrecht* *Vertical* *Vertical* *Vertical*		

Tabella dei codici di ordinazione
Ordering codes
Bestellschlüssel
Tableau de composition des codes
Tabla de codificación para pedidos
Tabela de codificação para compra

NB = A monte del filtro a carboni attivi e' consigliato montare un filtro a coalescenza da 0.01 µm e un filtro da 5 µm.
Upstream of the activated carbon filter it is recommended to mount a 0.01 µm coalescence filter and a 5 µm filter.
Es wird empfohlen, dem Aktivkohlefilter einen 0.01 µm Koaleszenzfilter und einen 5 µm Filter vorzuschalten.
En amont du filtre à charbon actif, il est recommandé de monter un filtre à coalescence de 0,01 µm et un filtre de 5 µm.
Antes del filtro de carbón activo es aconsejado montar un filtro coalescente de 0,01um y un filtro de 5um.
Antes do filtro de carvão ativado é aconselhado montar um filtro coalescente de 0.01 µm e um filtro de 5 µm.

Code	Misura *Size* *Grösse* *Dimensions* *Medida* *Tamanho*	Filetto *Thread* *Gewinde* *Filetage* *Rosca* *Rosca*	Soglia di filtrazione *Filtration Grade* *Filterfeinheit* *Degré de Filtration* *Grado de Filtración* *Grau de Filtragem*	Tipologia di scarico condensa *Condensate exhaust System* *Kondensatablass* *Purgeur des condensats* *Tipología de purga de condensados* *Tipo de dreno de condensado*			
Y 0 1 6	1	0 3	5	0	1	0 0	0

FRL 1 → **03** = G 1/4"; **04** = G 3/8"
FRL 2 → **04** = G 3/8"; **05** = G 1/2"
FRL 3 → **07** = G 3/4"; **09** = G 1"

5 = < 0.005 mg/m³

1 = A depressione
Depressure drain
Unterdruck
À dépression
Depresión
Por depressão

Y016

DEP = A depressione
Vacuum-operated
Unterdruck
À dépression
Depresión
Por depressão

Standard code in stock	Misura *Size* *Grösse* *Taille* *Medida* *Tamanho*	Filetto *Thread* *Gewinde* *Taraudage* *Rosca* *Rosca*	Filtrazione *Filtration* *Filterfeinheit* *Filtration* *Filtración* *Filtragem*	Portata *Flow Rate* *Durchfluss* *Débit* *Caudal* *Vazão*	Scarico *Exhaust* *Ablass* *Purge* *Purga* *Dreno*
Y016 103 501 000	AC 1	1/4"	< 0.005 mg/m³	1270 Nl/min	DEP
Y016 104 501 000	AC 1	3/8"	< 0.005 mg/m³	1270 Nl/min	DEP
Y016 204 501 000	AC 2	3/8"	< 0.005 mg/m³	1810 Nl/min	DEP
Y016 205 501 000	AC 2	1/2"	< 0.005 mg/m³	1810 Nl/min	DEP
Y016 307 501 000	AC 3	3/4"	< 0.005 mg/m³	3500 Nl/min	DEP
Y016 309 501 000	AC 3	1"	< 0.005 mg/m³	3500 Nl/min	DEP

È consigliato sostituire il filtro a carboni attivi (Cod. T546) ogni 6 mesi.
It's recommended to replace the activated carbon filter (Cod. T546) every 6 months.
Es wird empfohlen, den Aktivkohlefilter (Cod. T546) alle 6 Monate auszutauschen.
Il est recommandé de remplacer le filtre à charbon actif (Cod. T546) tous les 6 mois.
Se recomienda reemplazar el filtro de carbón activo (Cod. T546) cada 6 meses.
Recomenda-se substituir o filtro de carvão ativado (Cod. T546) a cada 6 meses.

DEP

IT
Lo scarico della condensa a depressione é normalmente nella posizione aperta, cioé scarica automaticamente la condensa quando é assente la pressione nella tazza. Premendo il portagomma é possibile scaricare la condensa anche in presenza di pressione.

GB
The depressure drain condensate drain is normally in the open position, i.e. it automatically drains the condensate when there is no pressure in the bowl. By pressing the hose connector, it is also possible to drain the condensate when pressurised.

DE
Der Kondensatablauf ist unter Druck geschlossen.
Sobald sich im Behälter kein Druck mehr befindet wird das Kondensat automatisch abgeleitet.
Durch Drücken des Schlauchhalters ist es möglich das Kondensat auch unter Druck abzulassen.

FR
La purge des condensats est normalement en position ouverte, cette position purge automatiquement les condensats lorsqu'il n'y a plus de pression dans le cuve. En appuyant sur l'embout du tuyau vous pouvez également purger le condensat sous pression.

ES
El drenaje del condensado a depresión está normalmente en posición abierta, es decir, purga el condensado cuando no hay presión en la taza. Presionando la espiga es posible drenar el condensado en presencia de presión.

PT
O dreno por depressão normalmente está na posição aberta, isto é, descarrega automaticamente o condensado quando o copo de filtro estiver despressurizado.
Pressionando-se o espigão é possível drenar o condensado quando o copo estiver pressurizado.

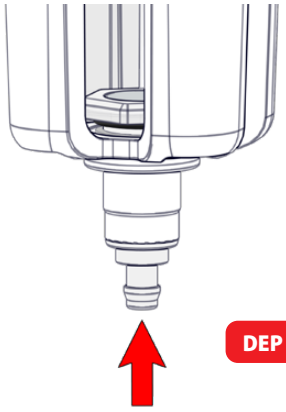

Dimensioni

Dimensions
Abmessungen
Dimensions
Dimensiones
Dimensões

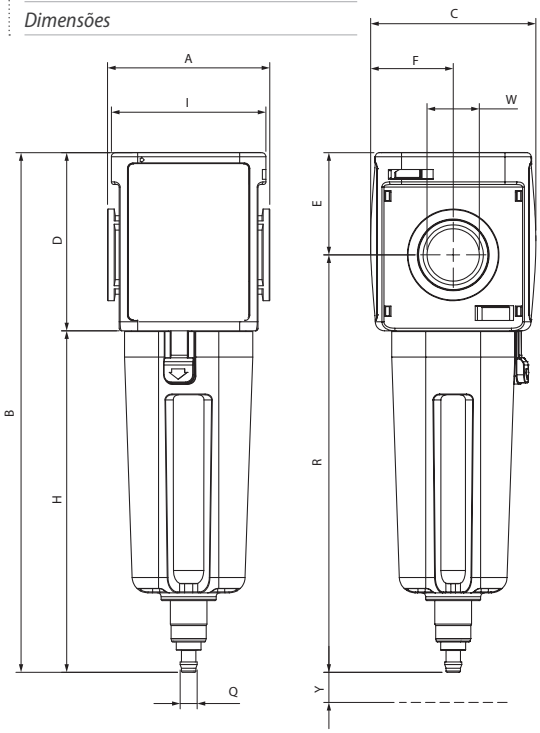

	FRL 1	FRL 2	FRL 3
A	51	62	90
B	176	197.5	250
C	51	63	92
D	57	68	89
W	1/4" - 3/8"	3/8" - 1/2"	3/4" - 1"
E	32.5	39	47
F	25.5	31.5	46
H	119	129.5	161
I	47.5	59	77.5
Q	Tube 8x6	Tube 8x6	Tube 8x6
R	144	158.5	203
Y	45	57	70

Y020 REGOLATORE

REGULATOR
REGLER
REGULATEUR
REGULADOR
REGULADOR

CARATTERISTICHE TECNICHE
TECHNICAL CHARACTERISTICS
TECHNISCHE ANGABEN
CARACTERISTIQUES TECHNIQUES
CARACTERÍSTICAS TÉCNICAS
CARACTERÍSTICAS TÉCNICAS

Norma di Riferimento
Reference standard
Entspricht der Norm
Norme de référence
Normativa de referencia
Norma de referência

1907/2006 REACH
2011/65/CE RoHS
PED 2014/68/UE
II 2GD Ex h TX

	FRL 1	FRL 2	FRL 3
ATTACCO FILETTATO METALLICO *METALLIC THREAD* *METALL GEWINDE* *TARAUDAGE* *ROSCA* *ROSCA DE CONEXÃO METÁLICA*	1/4" 3/8"	3/8" 1/2"	3/4" 1"
COPPIA DI SERRAGGIO *TORQUE SPECIFICATIONS* *ANGABEN DREHMOMENT* *COUPLE DE SERRAGE* *PAR DE APRIETE* *ESPECIFICAÇÕES DE TORQUE*	Max 15 Nm	Max 20 Nm	Max 50 Nm
PORTATA a 6 BAR con Δp 1 bar *6 bar FLOW RATE with Δp 1 bar* *DURCHFLUSSWERT BEI 6 bar mit Δp 1 bar* *DÉBIT à 6 bar avec Δp 1 bar* *CAUDAL a 6 BAR con Δp 1 bar* *VAZÃO a 6 BAR com Δp 1 bar*	2600 Nl/min	4000 Nl/min	7700 Nl/min
VITI DI FISSAGGIO *WALL CLAMPING SCREWS* *BEFESTIGUNGSSCHRAUBEN* *VIS DE FIXATION* *TORNILLOS DE FIJACIÓN* *PARAFUSOS DE FIXAÇÃO*	M5 x 15	M5 x 15	M6 x 15
CAMPO DI REGOLAZIONE *REGULATION RANGE* *REGELBEREICH* *PLAGE DE RÉGLAGE* *CAMPO DE REGULACIÓN* *FAIXA DE REGULAGEM*	0 ÷ 2 bar 0 ÷ 4 bar 0 ÷ 8 bar STANDARD 0 ÷ 12 bar	(FRL 1 - 2) (FRL 1 - 2) (FRL 1 - 2 - 3) (FRL 1 - 2 - 3)	

	FRL 1	FRL 2	FRL 3
FLUIDO *FLUID* *MEDIEN* *FLUIDE* *FLUIDO* *FLUIDO*	Aria Compressa *Compressed Air* *Druckluft* *Air comprimé* *Aire comprimido* *Ar comprimido*		
PRESSIONE MAX *MAX PRESSURE* *DRUCK MAX* *PRESSION MAX* *PRESIÓN MAX* *PRESSÃO MAX*	15 bar	15 bar	13 bar
TEMPERATURA *TEMPERATURE* *BETRIEBSTEMPERAUTUR* *TEMPÉRATURE* *TEMPERATURA* *TEMPERATURA*	-10 °C + 50 °C		
POSIZIONE DI MONTAGGIO *ASSEMBLY POSITION* *EINBAULAGE* *POSITION DE MONTAGE* *POSICIÓN DE MONTAJE* *POSIÇÃO DE MONTAGEM*	Verticale *Vertical* *Senkrecht* *Vertical* *Vertical* *Vertical*		

Tabella dei codici di ordinazione
Ordering codes
Bestellschlüssel
Tableau de composition des codes
Tabla de codificación para pedidos
Tabela de codificação para compra

Code	Misura *Size* *Grösse* *Dimensions* *Medida* *Tamanho*	Filetto *Thread* *Gewinde* *Filetage* *Rosca* *Rosca*	Campo di regolazione *Regulation Range* *Regelbereich* *Plage de Réglage* *Campo de Regulación* *Faixa de Regulagem*	Tipologia di Manometro *Manometer System* *Manometer Typ* *Type de Manomètre* *Tipología Manómetro* *Tipo de Manômetro*
Y 0 2 0	1	0 3	0 1 0	0 0 0

FRL 1 → 03 = G 1/4"; 04 = G 3/8"
FRL 2 → 04 = G 3/8"; 05 = G 1/2"
FRL 3 → 07 = G 3/4"; 09 = G 1"

1 = 0÷2 bar (G1 -G2)
2 = 0÷4 bar (G1 - G2)
3 = 0÷8 bar (G1 - G2 - G3)
4 = 0÷12 bar (G1 - G2 - G3)

0 = Manometro incorporato
Manometer incorporated
Eingebautes manometer
Manomètre intégré
Manómetro incorporado
Manômetro incorporado

2 = Attacco per manometro 1/8 Gas (Manometro non incluso)
Adapter for manometer 1/8 Gas (Manometer not included)
Befestigung zu manometer 1/8 Gas (Manometer nicht enthalten)
Adaptateur pour manomètre 1/8 Gas (Manomètre non compris)
Adaptador para manómetro 1/8 Gas (Manómetro no incluido)
Adaptador para manômetro 1/8 Gas (Manômetro não incluído)

Y020

Standard code in stock	Misura *Size* *Grösse* *Dimensions* *Medida* *Tamanho*	Filetto *Thread* *Gewinde* *Filetage* *Rosca* *Rosca*	Regolazione *Regulation* *Regulation* *Réglage* *Regulación* *Regulagem*	Portata *Flow Rate* *Durchfluss* *Débit* *Caudal* *Vazão*
Y020 103 030 000	REG 1	1/4"	0 ÷ 8 bar	2600 Nl/min
Y020 104 030 000	REG 1	3/8"	0 ÷ 8 bar	2600 Nl/min
Y020 204 030 000	REG 2	3/8"	0 ÷ 8 bar	4000 Nl/min
Y020 205 030 000	REG 2	1/2"	0 ÷ 8 bar	4000 Nl/min
Y020 307 030 000	REG 3	3/4"	0 ÷ 8 bar	7700 Nl/min
Y020 309 030 000	REG 3	1"	0 ÷ 8 bar	7700 Nl/min

IT

Per l'impostazione della pressione si devono seguire queste indicazioni:

1 Sollevare la manopola nella posizione di regolazione;
2 Impostare la pressione voluta sempre in salita;
3 Premere la manopola nella posizione di blocco.

La manopola in posizione di blocco può essere lucchettata per impedire manomissioni.

GB

Follow the indications below to set the pressure:

1 Raise the knob to the regulating position;
2 Set the desired pressure always in ascending manner;
3 Press the knob into the block position.

The knob can be padlocked to prevent tampering.

DE

Um den Druck einzustellen, müssen Sie folgende Schritte befolgen:

1 Ziehen Sie den Einstellgriff nach oben
2 Sellen Sie den gewünschten Druck ein
3 Drücken Sie den Einstellgriff nach unten um zu verriegeln.

Der Knopf kann verriegelt werden um im Nachhinein Manipulationen zu verhindern.

FR

Réglage de la pression:

1 Relever le bouton de régulation en position haute.
2 Tourner le bouton afin régler la pression désirée.
3 Pousser le bouton de régulation en position base.

Le bouton en position verrouillée peut être maintenu par un cadenas pour éviter une ouverture intempestive

ES

Para regular la presión se debe de seguir estas indicaciones:

1 Tirar del pomo hasta llegar a la posición de regulación.
2 Fijar la presión deseada para la salida girando el pomo.
3 Presionar el pomo hasta la posición de bloqueo.

Con el pomo en posición de bloqueo podemos poner un candando para impedir manipulaciones

PT

Para a regulagem da pressão deve-se seguir estes passos:

1 Levante a manopla para permitir a execução da regulagem;
2 R egular a pressão de saída desejada;
3 Aperte a manopla para retomá-la a posição inicial (regulagem travada).

Com a manopla na posição travada pode-se colocar um cadeado para impedir acionamento acidental.

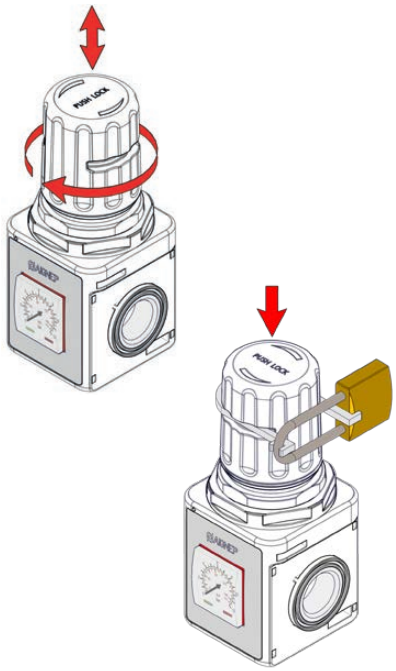

Dimensioni
Dimensions
Abmessungen
Dimensions
Dimensiones
Dimensões

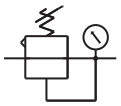

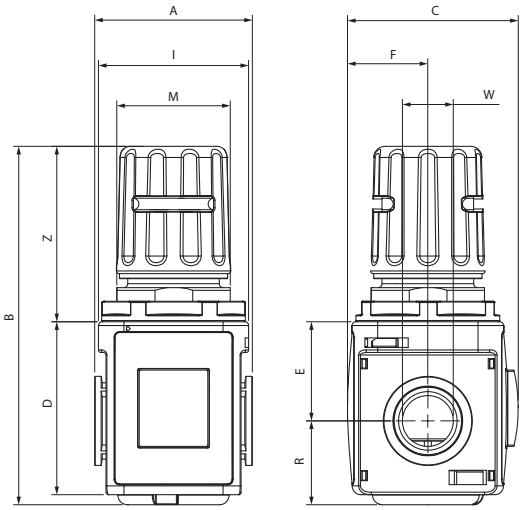

	FRL 1	FRL 2	FRL 3
A	51	62	90
B	117	141.5	178
C	57	67	96
D	57	68	89
W	1/4" - 3/8"	3/8" - 1/2"	3/4" - 1"
E	32.5	39	47
F	25.5	31.5	46
I	47.5	59	77.5
R	28	33	52
M	M37x1.5	M47x1.5	M59x1.5
Z	57	72.5	79

Caratteristiche di flusso
Flow Characteristics
Durchflusswerte
Caractéristiques des débits
Características de caudal
Características de Vazão

FRL 1

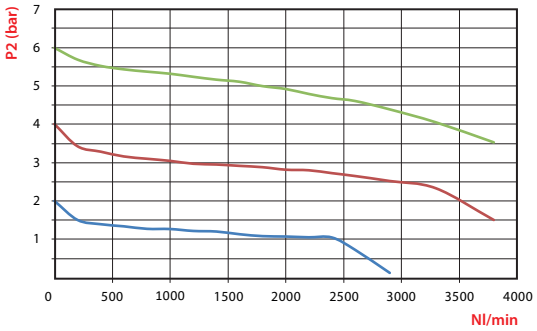

FRL 2

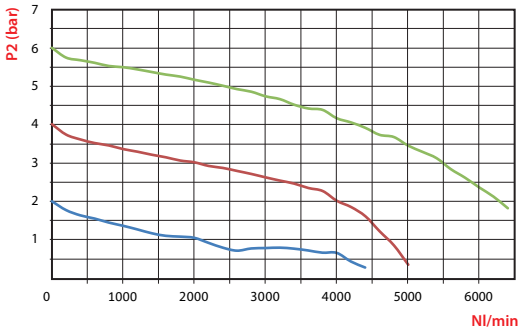

Pressione in entrata *Inlet pressure* *Absoluter Eingangsdruck* *Pression d'entrée* *Presión absoluta entrada* *Pressão de entrada*	**7 bar**

P2 (bar)	Nl/min (20 °C - 1 bar)
Pressione di uscita *Outlet pressure* *Ausgangsdruck* *Pression de sortie* *Presión en la salida* *Pressão de saída*	**Portata d'aria** *Air flow* *Der Luftstrom* *Débit d'air* *Caudal de aire* *Fluxo de ar*

T022 REGOLATORE DI PRECISIONE

PRECISION REGULATOR
PRÄZISIONSREGLER
RÉGULATEUR DE PRÉCISION
REGULADOR DE PRECISIÓN
REGULADOR DE PRESSÃO DE PRECISÃO

CARATTERISTICHE TECNICHE
TECHNICAL CHARACTERISTICS
TECHNISCHE ANGABEN
CARACTÉRISTIQUES TECHNIQUES
CARACTERÍSTICAS TÉCNICAS
CARACTERÍSTICAS TÉCNICAS

Norma di Riferimento
Reference standard
Entspricht der Norm
Norme de référence
Normativa de referencia
Norma de referência

1907/2006 REACH
2011/65/CE RoHS
PED 2014/68/UE

	FRL 1	FRL 2	FRL 3
ATTACCO FILETTATO *THREADED* *ANSCHLUSS* *CONNEXION* *ROSCA* *CONEXÃO ROSCADA*	1/8"	1/4"	1/2"
Consumo aria con 10 BAR *Air consumption with 10 BAR* *Luftverbrauch mit 10 bar* *Consommation d'air avec 10 BAR* *Consumo de aire con 10 BAR* *Consumo de ar com 10 BAR*	4.4 l/min (ANR) F.S.	4.4 l/min (ANR) F.S.	11.5 l/min (ANR) F.S.
VITI DI FISSAGGIO *WALL CLAMPING SCREWS* *BEFESTIGUNGSSCHRAUBEN* *VIS DE FIXATION* *TORNILLOS DE FIJACIÓN* *PARAFUSOS DE FIXAÇÃO*	M4 x 14 M8 x 14	M5 x 18 M9 x 18	M8 x 20 M15 x 20
ATTACCO MANOMETRO *MANOMETER FASTENING* *MANOMETERANSCHLUSS* *CONNEXION MANOMÈTRE* *CONEXIÓN MANÓMETRO* *ROSCA DO MANÔMETRO*	G 1/8"		
CAMPO DI REGOLAZIONE *REGULATION RANGE* *REGELBEREICH* *PLAGE DE RÉGLAGE* *CAMPO DE REGULACIÓN* *FAIXA DE REGULAGEM*	0 ÷ 4 bar 0 ÷ 8 bar		
FLUIDO *FLUID* *MEDIEN* *FLUIDE* *FLUIDO* *FLUIDO*	Aria Compressa *Compressed Air* *compressed air* *Air comprimé* *Aire comprimido* *Ar comprimido*		

	FRL 1	FRL 2	FRL 3
PRESSIONE MAX *MAX PRESSURE* *DRUCK MAX* *PRESSION MAX* *PRESIÓN MAX* *PRESSÃO MAX*	10 bar		
TEMPERATURA *TEMPERATURE* *BETRIEBSTEMPERAUTUR* *TEMPÉRATURE DE TRAVAIL* *TEMPERATURA* *TEMPERATURA*	-5 °C + 60 °C at 10 bar		
POSIZIONE DI MONTAGGIO *ASSEMBLY POSITION* *EINBAULAGE* *POSITION DE MONTAGE* *POSICIÓN DE MONTAJE* *POSIÇÃO DE MONTAGEM*	Verticale *Vertical* *Senkrecht* *Vertical* *Vertical* *Vertical*		
STAFFA DI FISSAGGIO PER T022 (a richiesta) *CLAMP BRACKET FOR T022 (on request)* *BEFESTIGUNGSWINKEL FÜR T022 (auf Anfrage)* *ÉQUERRE DE FIXATION POUR T022 (sur demande)* *SOPORTE DE FIJACIÓN PARA T022 (bajo petición)* *SUPPORTE DE FIXAÇÃO PARA T022 (a pedido)*	 Cod. REG32		
KIT ADATTATORE PER AGGANCIO LATERALE EVO *SIDE HITCH ADAPTER KIT EVO* *ADAPTERSATZ FÜR SEITENKUPPLUNG EVO* *KIT D'ADAPTATION DE L'ATTELAGE LATÉRAL EVO* *KIT ADAPTADOR DE ENGANCHE LATERAL EVO* *KIT DE ADAPTADOR DE ENGATE LATERAL EVO*			

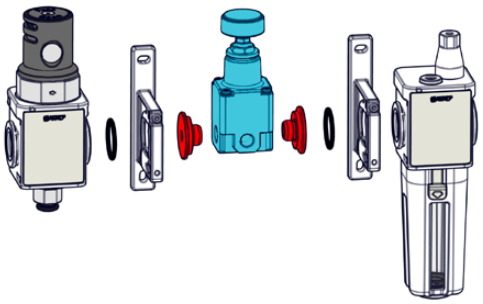
Cod. Y504

Tabella dei codici di ordinazione
Ordering codes
Bestellschlüssel
Code de commande
Tabla de codificación para pedidos
Tabela de codificação para compra

Code	Misura *Size* *Grösse* *Dimensions* *Medida* *Tamanho*	Filetto *Thread* *Gewinde* *Taraudage* *Rosca* *Rosca*	Campo di regolazione *Regulation Range* *Regelbereich* *Plage de Réglage* *Campo de Regulación* *Faixa de Regulagem*
T 0 2 2	1	0 2	0 3 0 0 0 0

FRL 1 → 02 = G 1/8"
FRL 2 → 03 = G 1/4"
FRL 3 → 05 = G 1/2"

2 = 0÷4 bar
3 = 0÷8 bar

Dimensioni
Dimensions
Abmessungen
Dimensions
Dimensiones
Dimensões

FRL 1-2

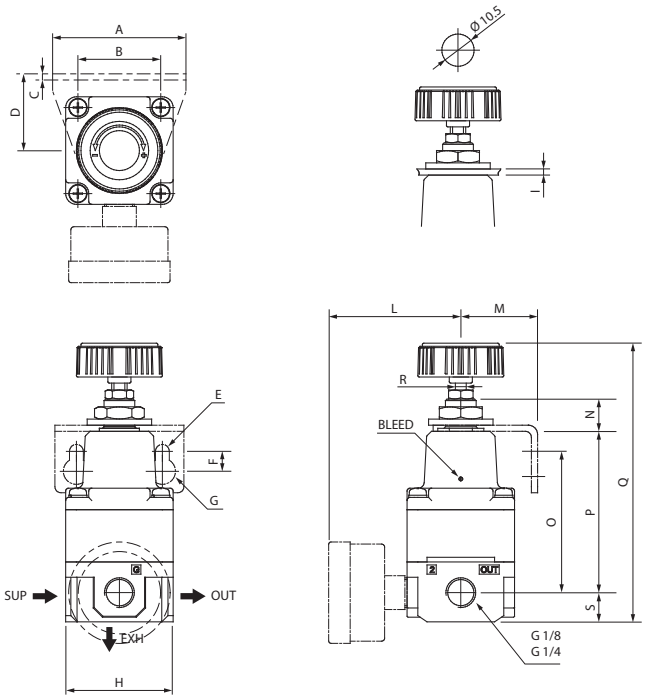

	FRL 1	FRL 2
A	42	50
B	28	36
C	2	2
D	25	30
E	Ø 4.5	Ø 5.5
F	6.5	7
G	Ø 8.5	Ø 9.5
H	35	59.2
I	Max 4	Max 4
L	43	55
M	25	30
N	10.5	11.3
O	46	53
P	52.5	71
Q	90.7	127.3
R	M5 x 0.5	M6 x 0.5
S	9.5	18.5

FRL 3

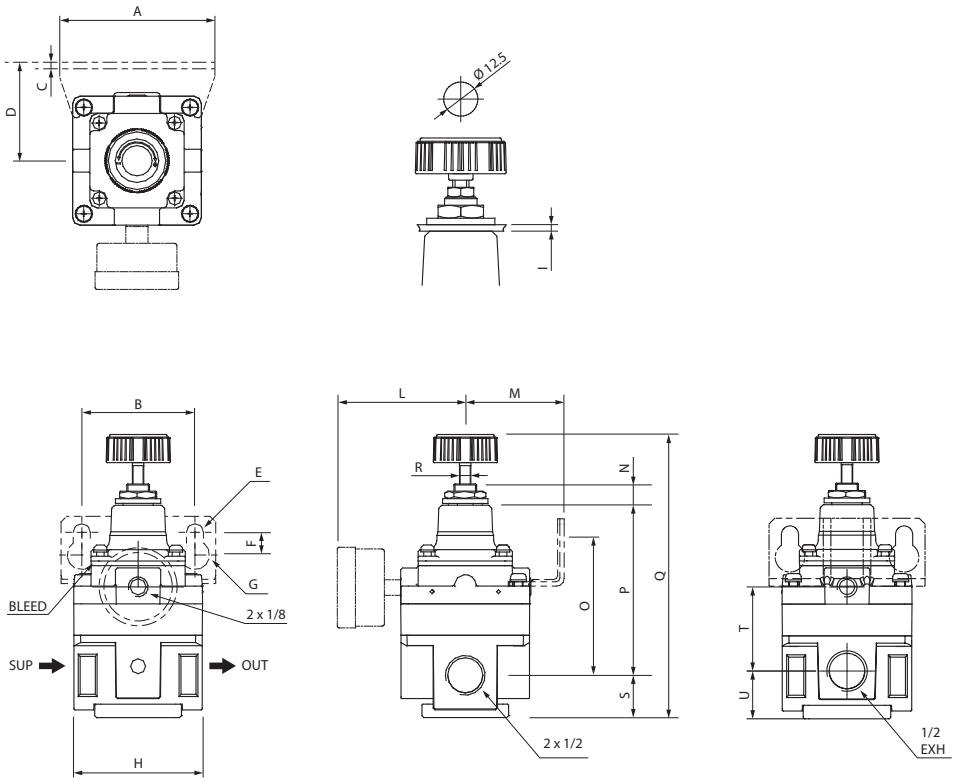

	FRL 3
A	82
B	60
C	2.3
D	52.45
E	Ø 9
F	12
G	Ø 15.5
H	68
I	Max 4
L	68
M	52.4
N	11.3
O	74.5
P	90.1
Q	150
R	Ø 6
S	22.4
T	44.2
U	25.1

P2 (bar)	Nl/min	20 °C 1 bar
Pressione di uscita	**Portata d'aria**	
Outlet pressure	*Air flow*	
Ausgangsdruck	*Der Luftstrom*	
Pression de sortie	*Débit d'air*	
Presión en la salida	*Caudal de aire*	
Pressão de saída	*Fluxo de ar*	

FRL 1

Flow feature

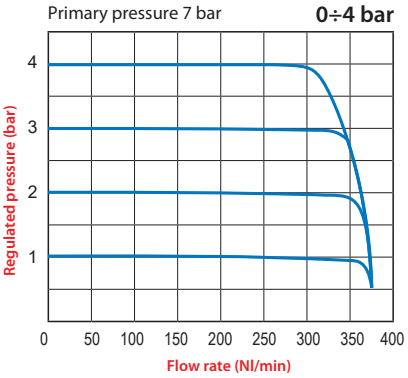

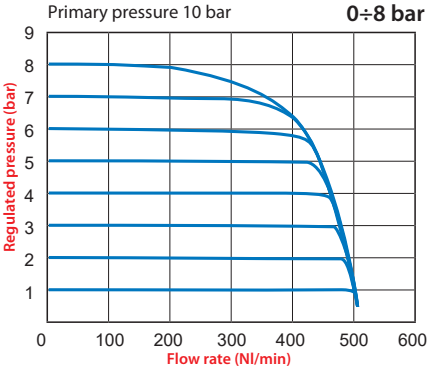

Relief characteristics

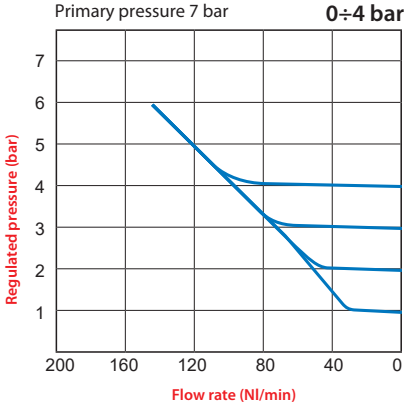

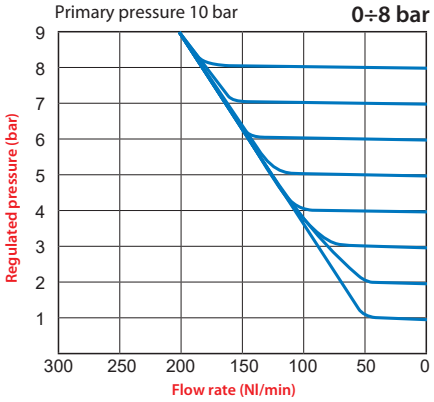

Pressure characteristics

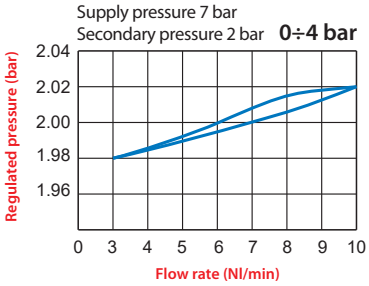

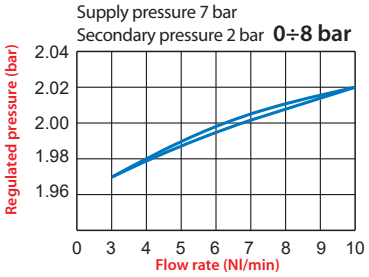

FRL 2

Flow feature

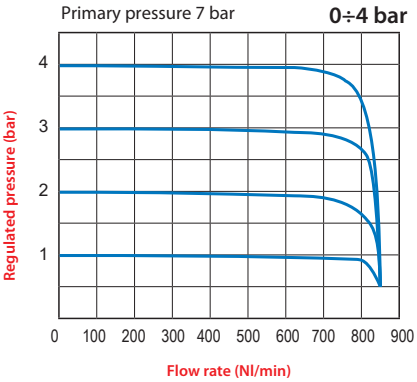

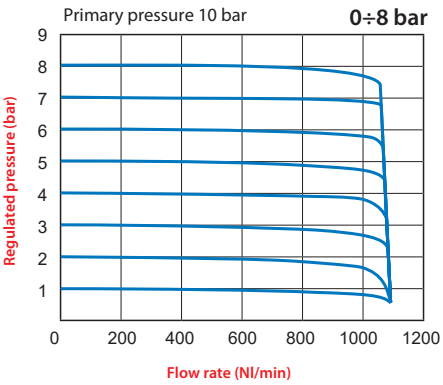

Relief characteristics

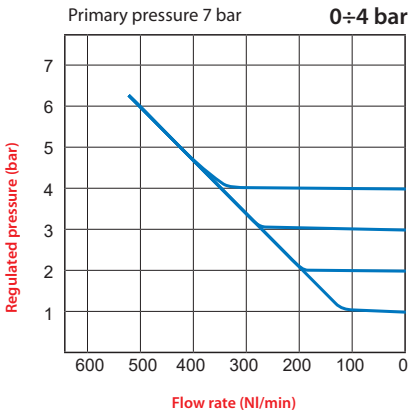

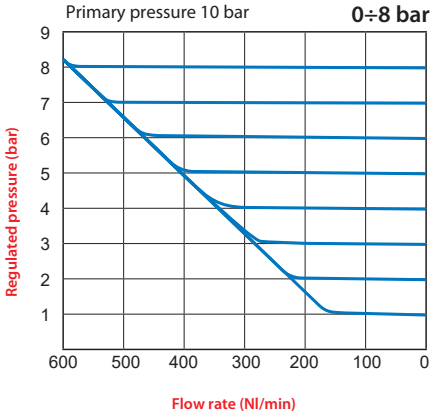

Pressure characteristics

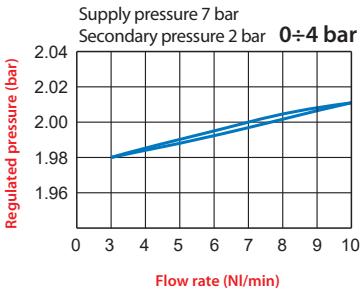

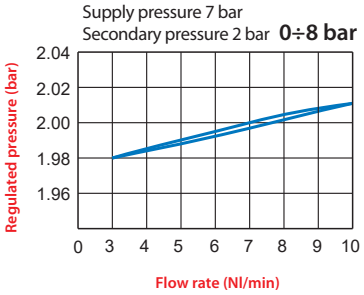

P2 (MPa)	Nl/min	20 °C 1 bar
Pressione di uscita *Outlet pressure* *Ausgangsdruck* *Pression de sortie* *Presión en la salida* *Pressão de saída*	**Portata d'aria** *Air flow* *Der Luftstrom* *Débit d'air* *Caudal de aire* *Fluxo de ar*	

FRL 3

Flow feature

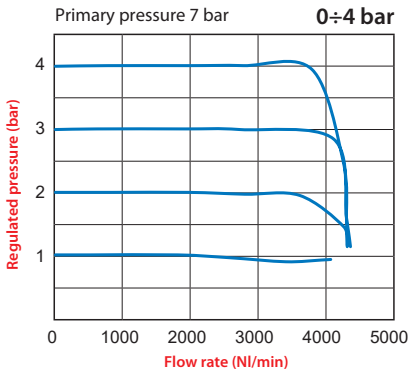

Relief characteristics

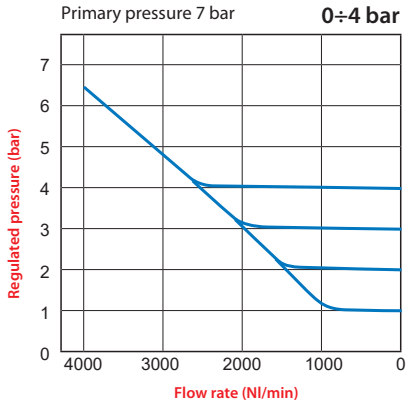

Pressure characteristics

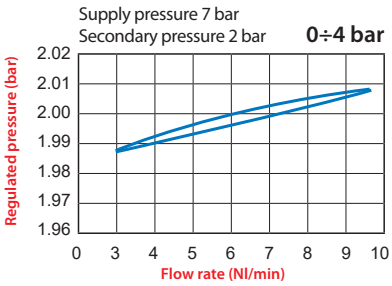

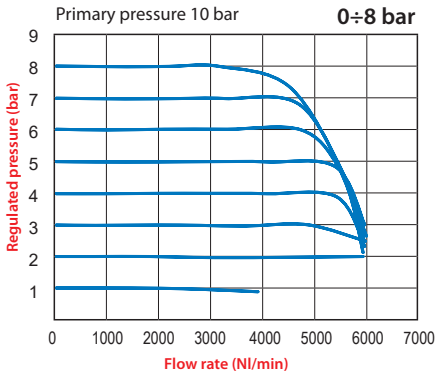

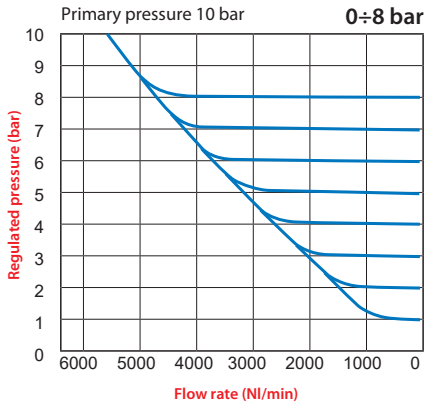

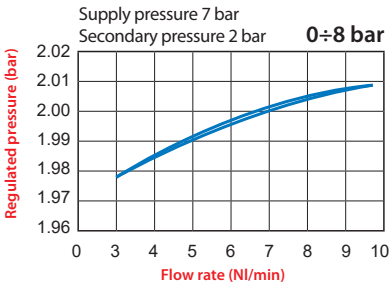

T022

Standard code in stock	Misura *Size* *Grösse* *Dimensions* *Medida* *Tamanho*	Filetto *Thread* *Gewinde* *Taraudage* *Rosca* *Rosca*	Regolazione *Regulation* *Regulation* *Réglage* *Regulación* *Regulagem*	Consumo aria con 10 Bar *Air consumption with 10 Bar* *Luftverbrauch mit 10 bar* *Consommation d'air avec 10 Bar* *Consumo de aire con 10 Bar* *Consumo de ar com 10 Bar*
T022 102 020 000	REGP 1	1/8"	0 ÷ 4 bar	4.4 l/min (ANR) F.S.
T022 102 030 000	REGP 1	1/8"	0 ÷ 8 bar	4.4 l/min (ANR) F.S.
T022 203 020 000	REGP 2	1/4"	0 ÷ 4 bar	4.4 l/min (ANR) F.S.
T022 203 030 000	REGP 2	1/4"	0 ÷ 8 bar	4.4 l/min (ANR) F.S.
T022 305 020 000	REGP 3	1/2"	0 ÷ 4 bar	11.5 l/min (ANR) F.S.
T022 305 030 000	REGP 3	1/2"	0 ÷ 8 bar	11.5 l/min (ANR) F.S.

Y025

REGOLATORE FRONTALE

FRONT REGULATOR
REGLER FÜR BATTERIEMONTAGE
RÉGULATEUR DE FRONT
REGULADOR FRONTAL
REGULADOR DA FRENTE

CARATTERISTICHE TECNICHE
TECHNICAL CHARACTERISTICS
TECHNISCHE ANGABEN
CARACTERISTIQUES TECHNIQUES
CARACTERÍSTICAS TÉCNICAS
CARACTERÍSTICAS TÉCNICAS

Norma di Riferimento
Reference standard
Entspricht der Norm
Norme de référence
Normativa de referencia
Norma de referência

1907/2006 REACH
2011/65/CE RoHS
PED 2014/68/UE
II 2GD Ex h TX

	FRL 1	FRL 2
ATTACCO FILETTATO METALLICO *METALLIC THREAD* *METALL GEWINDE* *TARAUDAGE* *ROSCA* *ROSCA DE CONEXÃO METÁLICA*	1/4" 3/8"	3/8" 1/2"
COPPIA DI SERRAGGIO *TORQUE SPECIFICATIONS* *ANGABEN DREHMOMENT* *COUPLE DE SERRAGE* *PAR DE APRIETE* *ESPECIFICAÇÕES DE TORQUE*	Max 15 Nm	Max 20 Nm
PORTATA a 6 BAR con Δp 1 bar *6 bar FLOW RATE with Δp 1 bar* *DURCHFLUSSWERT BEI 6 bar mit Δp 1 bar* *DÉBIT à 6 bar avec Δp 1 bar* *CAUDAL a 6 BAR con Δp 1 bar* *VAZÃO a 6 BAR com Δp 1 bar*	2700 Nl/min	3500 Nl/min
VITI DI FISSAGGIO *WALL CLAMPING SCREWS* *BEFESTIGUNGSSCHRAUBEN* *VIS DE FIXATION* *TORNILLOS DE FIJACIÓN* *PARAFUSOS DE FIXAÇÃO*	M5 x 15	
CAMPO DI REGOLAZIONE *REGULATION RANGE* *REGELBEREICH* *PLAGE DE RÉGLAGE* *CAMPO DE REGULACIÓN* *FAIXA DE REGULAGEM*	0 ÷ 2 bar 0 ÷ 4 bar 0 ÷ 8 bar STANDARD 0 ÷ 12 bar	

	FRL 1	FRL 2
FLUIDO *FLUID* *MEDIEN* *FLUIDE* *FLUIDO* *FLUIDO*	Aria Compressa *Compressed Air* *Druckluft* *Air comprimé* *Aire comprimido* *Ar comprimido*	
PRESSIONE MAX *MAX PRESSURE* *DRUCK MAX* *PRESSION MAX* *PRESIÓN MAX* *PRESSÃO MAX*	15 bar	15 bar
TEMPERATURA *TEMPERATURE* *BETRIEBSTEMPERAUTUR* *TEMPÉRATURE* *TEMPERATURA* *TEMPERATURA*	-10 °C + 50 °C	
POSIZIONE DI MONTAGGIO *ASSEMBLY POSITION* *EINBAULAGE* *POSITION DE MONTAGE* *POSICIÓN DE MONTAJE* *POSIÇÃO DE MONTAGEM*	Verticale *Vertical* *Senkrecht* *Vertical* *Vertical* *Vertical*	
ATTACCO FILETTATO FRONTALE *FRONT THREADED* *ANSCHLUSS FRONT* *CONNEXION FRONTAL* *ROSCA FRONTAL* *CONEXÃO ROSCADA FRONTAL*	1/8"	3/8"

Tabella dei codici di ordinazione
Ordering codes
Bestellschlüssel
Tableau de composition des codes
Tabla de codificación para pedidos
Tabela de codificação para compra

Code	Misura *Size* *Grösse* *Dimensions* *Medida* *Tamanho*	Filetto *Thread* *Gewinde* *Filetage* *Rosca* *Rosca*	Campo di regolazione *Regulation Range* *Regelbereich* *Plage de Réglage* *Campo de Regulación* *Faixa de Regulagem*	Tipologia di Manometro *Manometer System* *Manometer Typ* *Type de Manomètre* *Tipología Manómetro* *Tipo de Manômetro*
Y 0 2 5	1	0 3	0 1 0	0 0 0

FRL 1 → 03 = G 1/4"; 04 = G 3/8"
FRL 2 → 04 = G 3/8"; 05 = G 1/2"

1 = 0÷2 bar
2 = 0÷4 bar
3 = 0÷8 bar
4 = 0÷12 bar

0 = L→R Manometro incorporato - Frontale
Manometer incorporated - Front
Eingebautes manometer - Front
Manomètre intégré - Frontal
Manómetro incorporado - Frontal
Manômetro incorporado - Frontal

1 = R→L Manometro incorporato - Posteriore
Manometer incorporated - Back
Eingebautes manometer - Hinterer
Manomètre intégré - Arrière
Manómetro incorporado - Posterior
Manômetro incorporado - Posterior

2 = L→R Attacco per manometro 1/8 Gas - Frontale
Adapter for manometer 1/8 Gas - Front
Befestigung zu manometer 1/8 Gas - Front
Adaptateur pour manomètre 1/8 Gas - Frontal
Adaptador para manómetro 1/8 Gas - Frontal
Adaptador para manômetro 1/8 Gas - Frontal

3 = R→L Attacco per manometro 1/8 Gas - Posteriore
Adapter for manometer 1/8 Gas - Back
Befestigung zu manometer 1/8 Gas - Hinterer
Adaptateur pour manomètre 1/8 Gas - Arrière
Adaptador para manómetro 1/8 Gas - Posterior
Adaptador para manômetro 1/8 Gas - Posterior

Y025

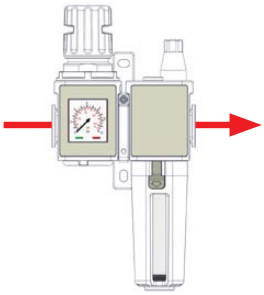

Left → Right

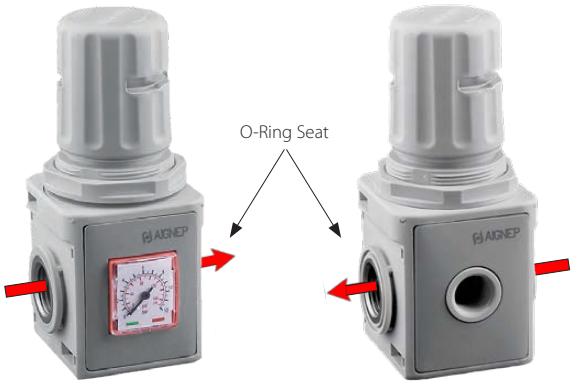

Standard code in stock	Misura *Size* *Grösse* *Dimensions* *Medida* *Tamanho*	Filetto *Thread* *Gewinde* *Filetage* *Rosca* *Rosca*	Regolazione *Regulation* *Regulation* *Réglage* *Regulación* *Regulagem*	Portata *Flow Rate* *Durchfluss* *Débit* *Caudal* *Vazão*
Y025 103 030 000	REG F 1	1/4"	0 ÷ 8 bar	2700 Nl/min
Y025 104 030 000	REG F 1	3/8"	0 ÷ 8 bar	2700 Nl/min
Y025 204 030 000	REG F 2	3/8"	0 ÷ 8 bar	3500 Nl/min
Y025 205 030 000	REG F 2	1/2"	0 ÷ 8 bar	3500 Nl/min

Manometro incorporato - *Frontale / Manometer incorporated - Front / Eingebautes manometer - Front / Manomètre intégré - Frontal / Manómetro incorporado - Frontal / Manômetro incorporado - Frontal*

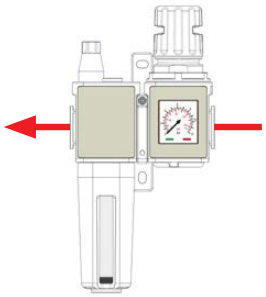

Right → Left

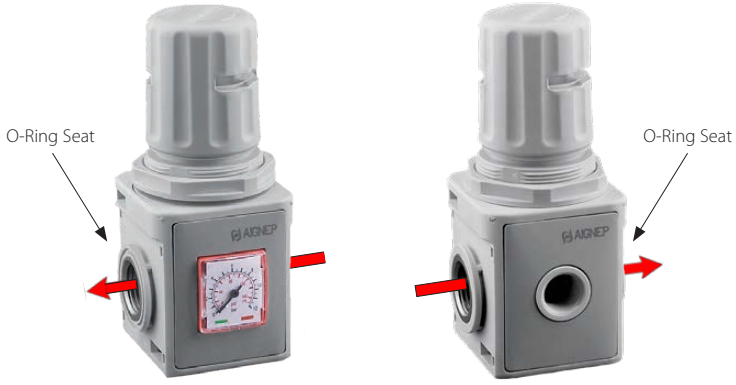

Standard code in stock	Misura *Size* *Grösse* *Dimensions* *Medida* *Tamanho*	Filetto *Thread* *Gewinde* *Filetage* *Rosca* *Rosca*	Regolazione *Regulation* *Regulation* *Réglage* *Regulación* *Regulagem*	Portata *Flow Rate* *Durchfluss* *Débit* *Caudal* *Vazão*
Y025 103 030 001	REG F 1	1/4"	0 ÷ 8 bar	2700 Nl/min
Y025 104 030 001	REG F 1	3/8"	0 ÷ 8 bar	2700 Nl/min
Y025 204 030 001	REG F 2	3/8"	0 ÷ 8 bar	3500 Nl/min
Y025 205 030 001	REG F 2	1/2"	0 ÷ 8 bar	3500 Nl/min

Manometro incorporato - Posteriore / *Manometer incorporated - Back / Eingebautes manometer - Hinterer / Manomètre intégré - Arrière / Manómetro incorporado - Posterior / Manômetro incorporado - Posterior*

IT

I regolatori frontali possono essere disposti a batteria.
Ogni singolo regolatore avrà una regolazione ed un'uscita indipendente (1,2,3).

GB

The front adjusters can be positioned in series.
Each individual adjuster will have one adjustment and an independent outlet (1,2,3).

DE

Regler für Batteriemontage mit Einzelausgang. Jeder einzelne Regler hat eine unabhängige Regelung und seperaten Ausgang (1,2,3).

FR

Les régulateurs peuvent être disposés en batterie. Chaque régulateur aura une pression de sortie indépendente (1,2,3).

ES

El regulador frontal puede ser montado en batería. Cada regulador tendrá su ajuste en la salida independiente (1,2,3).

PT

Os reguladores frontais podem ser dispostos em bateria. Cada regulador terá uma regulagem e uma saída independente (1,2,3).

IT

Per l'impostazione della pressione si devono seguire queste indicazioni:

1 Sollevare la manopola nella posizione di regolazione;
2 Impostare la pressione voluta sempre in salita;
3 Premere la manopola nella posizione di blocco.

La manopola in posizione di blocco può essere lucchettata per impedire manomissioni.

GB

Follow the indications below to set the pressure:

1 Raise the knob to the regulating position;
2 Set the desired pressure always in ascending manner;
3 Press the knob into the block position.

The knob can be padlocked to prevent tampering.

DE

Um den Druck einzustellen, müssen Sie folgende Schritte befolgen:

1 Ziehen Sie den Einstellgriff nach oben
2 Sellen Sie den gewünschten Druck ein
3 Drücken Sie den Einstellgriff nach unten um zu verriegeln.

Der Knopf kann verriegelt werden um im Nachhinein Manipulationen zu verhindern.

FR

Réglage de la pression:

1 Relever le bouton de régulation en position haute.
2 Tourner le bouton afin régler la pression désirée.
3 Pousser le bouton de régulation en position base.

Le bouton en position verrouillée peut être maintenu par un cadenas pour éviter une ouverture intempestive

ES

Para regular la presión se debe de seguir estas indicaciones:

1 Tirar del pomo hasta llegar a la posición de regulación.
2 Fijar la presión deseada para la salida girando el pomo.
3 Presionar el pomo hasta la posición de bloqueo.

Con el pomo en posición de bloqueo podemos poner un candando para impedir manipulaciones

PT

Para a regulagem da pressão deve-se seguir estes passos:

1 Levante a manopla para permitir a execução da regulagem;
2 Regular a pressão de saída desejada;
3 Aperte a manopla para retorná-la a posição inicial (regulagem travada).

Com a manopla na posição travada pode-se colocar um cadeado para impedir acionamento acidental.

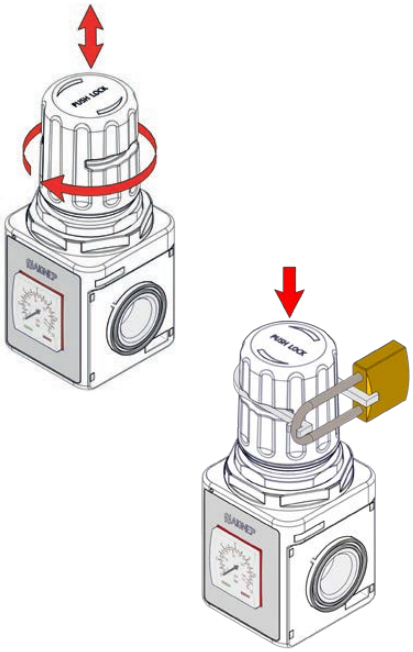

Dimensioni

Dimensions

Abmessungen

Dimensions

Dimensiones

Dimensões

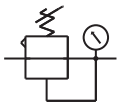

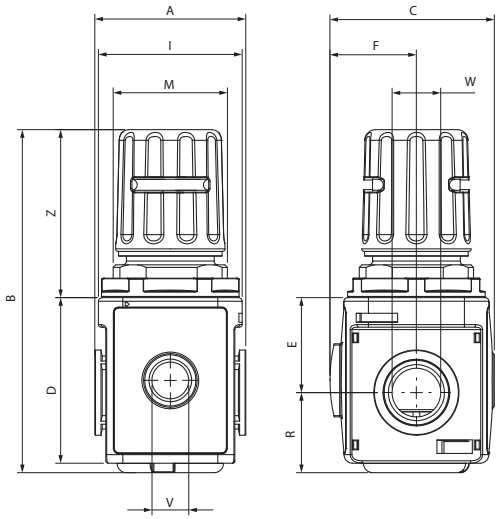

	FRL 1	FRL 2
A	51	62
B	117	141.5
C	57	67
D	57	68
W	1/4" - 3/8"	3/8" - 1-2"
E	32.5	39
F	31	35.5
I	47.5	59
R	28	33
M	M37x1.5	M47x1.5
Z	57	72.5
V	1/8	3/8

Y030 FILTRO REGOLATORE

FILTER REGULATOR
FILTERREGLER
FILTRE REGULATEUR
FILTRO REGULADOR
FILTRO-REGULADOR

CARATTERISTICHE TECNICHE
TECHNICAL CHARACTERISTICS
TECHNISCHE ANGABEN
CARACTERISTIQUES TECHNIQUES
CARACTERÍSTICAS TÉCNICAS
CARACTERÍSTICAS TÉCNICAS

Norma di Riferimento
Reference standard
Entspricht der Norm
Norme de référence
Normativa de referencia
Norma de referência

1907/2006 REACH
2011/65/CE RoHS
PED 2014/68/UE
II 2GD Ex h TX

	FRL 1	FRL 2	FRL 3
ATTACCO FILETTATO METALLICO *METALLIC THREAD* *METALL GEWINDE* *TARAUDAGE* *ROSCA* *ROSCA DE CONEXÃO METÁLICA*	1/4" 3/8"	3/8" 1/2"	3/4" 1"
COPPIA DI SERRAGGIO *TORQUE SPECIFICATIONS* *ANGABEN DREHMOMENT* *COUPLE DE SERRAGE* *PAR DE APRIETE* *ESPECIFICAÇÕES DE TORQUE*	Max 15 Nm	Max 20 Nm	Max 50 Nm
PORTATA a 6 BAR con Δp 1 bar *6 bar FLOW RATE with Δp 1 bar* *DURCHFLUSSWERT BEI 6 bar mit Δp 1 bar* *DÉBIT à 6 bar avec Δp 1 bar* *CAUDAL a 6 BAR con Δp 1 bar* *VAZÃO a 6 BAR com Δp 1 bar*	2000 Nl/min	3000 Nl/min	5800 Nl/min
VITI DI FISSAGGIO *WALL CLAMPING SCREWS* *BEFESTIGUNGSSCHRAUBEN* *VIS DE FIXATION* *TORNILLOS DE FIJACIÓN* *PARAFUSOS DE FIXAÇÃO*	M5 x 15	M5 x 15	M6 x 15
CAPACITÀ TAZZA *BOWL CAPACITY* *MAX. KONDENSATMENGE* *CAPACITE* *CAPACIDAD TAZA* *CAPACIDADE DO COPO*	28 cm^3	37 cm^3	151 cm^3

	FRL 1	FRL 2	FRL 3
SOGLIA DI FILTRAZIONE *FILTRATION GRADE* *FILTERFEINHEIT* *DEGRE DE FILTRATION* *GRADO DE FILTRACIÓN* *GRAU DE FILTRAGEM*	5 µm 20 µm STANDARD		
CAMPO DI REGOLAZIONE *REGULATION RANGE* *REGELBEREICH* *PLAGE DE RÉGLAGE* *CAMPO DE REGULACIÓN* *FAIXA DE REGULAGEM*	0 ÷ 2 bar (FRL 1 - 2) 0 ÷ 4 bar (FRL 1 - 2) 0 ÷ 8 bar STANDARD (FRL 1 - 2 - 3) 0 ÷ 12 bar (FRL 1 - 2 - 3)		
FLUIDO *FLUID* *MEDIEN* *FLUIDE* *FLUIDO* *FLUIDO*	Aria Compressa *Compressed Air* *Druckluft* *Air comprimé* *Aire comprimido* *Ar comprimido*		
PRESSIONE MAX *MAX PRESSURE* *DRUCK MAX* *PRESSION MAX* *PRESIÓN MAX* *PRESSÃO MAX*	15 bar	15 bar	13 bar
TEMPERATURA *TEMPERATURE* *BETRIEBSTEMPERAUTUR* *TEMPERATURE* *TEMPERATURA* *TEMPERATURA*	-10 °C + 50 °C		
POSIZIONE DI MONTAGGIO *ASSEMBLY POSITION* *EINBAULAGE* *POSITION DE MONTAGE* *POSICIÓN DE MONTAJE* *POSIÇÃO DE MONTAGEM*	Verticale *Vertical* *Senkrecht* *Vertical* *Vertical* *Vertical*		

Tabella dei codici di ordinazione
Ordering codes
Bestellschlüssel
Tableau de composition des codes
Tabla de codificación para pedidos
Tabela de codificação para compra

Code	Misura *Size* *Grösse* *Dimensions* *Medida* *Tamanho*	Filetto *Thread* *Gewinde* *Filetage* *Rosca* *Rosca*	Soglia di filtrazione *Filtration Grade* *Filterfeinheit* *Degré de Filtration* *Grado de Filtración* *Grau de Filtragem*	Campo di regolazione *Regulation Range* *Regelbereich* *Plage de Réglage* *Campo de Regulación* *Faixa de Regulagem*	Tipologia di scarico condensa *Condensate exhaust System* *Kondensatablass* *Purgeur des condensats* *Tipologia de purga de condensados* *Tipo de dreno de condensado*	Tipologia di Manometro *Manometer System* *Manometer Typ* *Type de Manomètre* *Tipología Manómetro* *Tipo de Manômetro*	
Y 0 3 0	1	0 3	1	1	1	0	0 0

Misura
- FRL 1 → 03 = G 1/4", 04 = G 3/8"
- FRL 2 → 04 = G 3/8", 05 = G 1/2"
- FRL 3 → 07 = G 3/4", 09 = G 1"

Soglia di filtrazione
- 1 = 5 µm
- 2 = 20 µm

Campo di regolazione
- 1 = 0÷2 bar (G1 -G2)
- 2 = 0÷4 bar (G1 - G2)
- 3 = 0÷8 bar (G1 - G2 - G3)
- 4 = 0÷12 bar (G1 - G2 - G3)

Tipologia di scarico condensa
- 1 = A depressione
  Depressure drain
  Unterdruck
  À dépression
  Depresión
  Por depressão
- 2 = Automatico a galleggiante (max 8 bar)
  Automatic with float (max 8 bar)
  Automatischer Schwimmer (max 8 bar)
  Automatique (max 8 bar)
  Automático tipo boya (max 8 bar)
  Automático por bóia (max 8 bar)

Tipologia di Manometro
- 0 = Manometro incorporato
  Manometer incorporated
  Eingebautes manometer
  Manomètre intégré
  Manómetro incorporado
  Manômetro incorporado
- 2 = Attacco per manometro 1/8 Gas (Manometro non incluso)
  Adapter for manometer 1/8 Gas (Manometer not included)
  Befestigung zu manometer 1/8 Gas (Manometer nicht enthalten)
  Adaptateur pour manomètre 1/8 Gas (Manomètre non compris)
  Adaptador para manómetro 1/8 Gas (Manómetro no incluido)
  Adaptador para manômetro 1/8 Gas (Manômetro não incluído)

Y030

DEP = A depressione
Vacuum-operated
Unterdruck
À dépression
Depresión
Por depressão

A = Automatico
Automatic
Automatisch
Automatique
Automático
Automático

Standard code in stock	Misura *Size* *Grösse* *Dimensions* *Medida* *Tamanho*	Filetto *Thread* *Gewinde* *Filetage* *Rosca* *Rosca*	Filtrazione *Filtration* *Filterfeinheit* *Filtration* *Filtración* *Filtragem*	Regolazione *Regulation* *Regulation* *Réglage* *Regulación* *Regulagem*	Portata *Flow Rate* *Durchfluss* *Débit* *Caudal* *Vazão*	Scarico *Exhaust* *Ablass* *Purge* *Purga* *Dreno*
Y030 103 231 000	FR 1	1/4"	20 µm	0 ÷ 8 bar	2000 Nl/min	DEP
Y030 104 231 000	FR 1	3/8"	20 µm	0 ÷ 8 bar	2000 Nl/min	DEP
Y030 104 232 000	FR 1	3/8"	20 µm	0 ÷ 8 bar	2000 Nl/min	A
Y030 204 231 000	FR 2	3/8"	20 µm	0 ÷ 8 bar	3000 Nl/min	DEP
Y030 205 231 000	FR 2	1/2"	20 µm	0 ÷ 8 bar	3000 Nl/min	DEP
Y030 205 232 000	FR 2	1/2"	20 µm	0 ÷ 8 bar	3000 Nl/min	A
Y030 307 231 000	FR 3	3/4"	20 µm	0 ÷ 8 bar	5800 Nl/min	DEP
Y030 309 231 000	FR 3	1"	20 µm	0 ÷ 8 bar	5800 Nl/min	DEP
Y030 309 232 000	FR 3	1"	20 µm	0 ÷ 8 bar	5800 Nl/min	A

DEP

IT
Lo scarico della condensa a depressione é normalmente nella posizione aperta, cioé scarica automaticamente la condensa quando é assente la pressione nella tazza. Premendo il portagomma é possibile scaricare la condensa anche in presenza di pressione.

GB
The depressure drain condensate drain is normally in the open position, i.e. it automatically drains the condensate when there is no pressure in the bowl. By pressing the hose connector, it is also possible to drain the condensate when pressurised.

DE
Der Kondensatablauf ist unter Druck geschlossen.
Sobald sich im Behälter kein Druck mehr befindet wird das Kondensat automatisch abgeleitet.
Durch Drücken des Schlauchhalters ist es möglich das Kondensat auch unter Druck abzulassen.

FR
La purge des condensats est normalement en position ouverte, cette position purge automatiquement les condensats lorsqu'il n'y a plus de pression dans le cuve. En appuyant sur l'embout du tuyau vous pouvez également purger le condensat sous pression.

ES
El drenaje del condensado a depresión está normalmente en posición abierta, es decir, purga el condensado cuando no hay presión en la taza. Presionando la espiga es posible drenar el condensado en presencia de presión.

PT
O dreno por depressão normalmente está na posição aberta, isto é, descarrega automaticamente o condensado quando o copo de filtro estiver despressurizado.
Pressionando-se o espigão é possível drenar o condensado quando o copo estiver pressurizado.

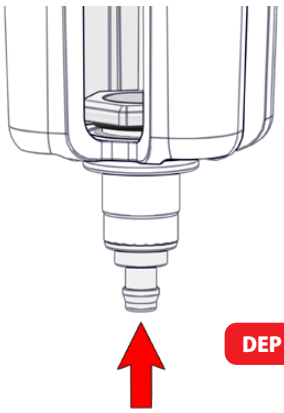

DEP

A

IT
Lo scarico di condensa automatico a galleggiante, scarica la condensa quando raggiunge il livello massimo consentito indipendentemente dalla pressione di utilizzo

GB
The automatic condensate drain with float, drains the condensate when the maximum level is reached, independently from the pressure used

DE
Der automatische Schwimmer leitet das Kondensat unabhängig vom Betriebsdruck bei Erreichen des maximal zulässigen Niveaus ab.

FR
Purge automatique des condensats par flotteur. Évacuation du condensat quand il atteint le niveau maximum autorisé quel que soit la pression de service

ES
El drenaje de condensados automático tipo boya, descarga el condensado cuando alcanza el nivel máximo permitido independientemente de la presión de funcionamiento.

PT
O dreno automático por bóia, abre para descarregar o condensado sempre que o nível máximo permitido é atingido, independente da pressão de utilização.

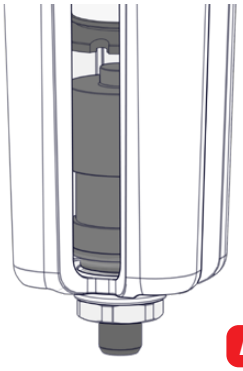

A

IT

Per l'impostazione della pressione si devono seguire queste indicazioni:
1 Sollevare la manopola nella posizione di regolazione;
2 Impostare la pressione voluta sempre in salita;
3 Premere la manopola nella posizione di blocco.
La manopola in posizione di blocco può essere lucchettata per impedire manomissioni.

GB

Follow the indications below to set the pressure:
1 Raise the knob to the regulating position;
2 Set the desired pressure always in ascending manner;
3 Press the knob into the block position.
The knob can be padlocked to prevent tampering.

DE

Um den Druck einzustellen, müssen Sie folgende Schritte befolgen:
1 Ziehen Sie den Einstellgriff nach oben
2 Sellen Sie den gewünschten Druck ein
3 Drücken Sie den Einstellgriff nach unten um zu verriegeln.
Der Knopf kann verriegelt werden um im Nachhinein Manipulationen zu verhindern.

FR

Réglage de la pression:
1 Relever le bouton de régulation en position haute.
2 Tourner le bouton afin régler la pression désirée.
3 Pousser le bouton de régulation en position base.
Le bouton en position verrouillée peut être maintenu par un cadenas pour éviter une ouverture intempestive

ES

Para regular la presión se debe de seguir estas indicaciones:
1 Tirar del pomo hasta llegar a la posición de regulación.
2 Fijar la presión deseada para la salida girando el pomo.
3 Presionar el pomo hasta la posición de bloqueo.
Con el pomo en posición de bloqueo podemos poner un candando para impedir manipulaciones

PT

Para a regulagem da pressão deve-se seguir estes passos:
1 Levante a manopla para permitir a execução da regulagem;
2 Regular a pressão de saída desejada;
3 Aperte a manopla para retomá-la a posição inicial (regulagem travada).
Com a manopla na posição travada pode-se colocar um cadeado para impedir acionamento acidental.

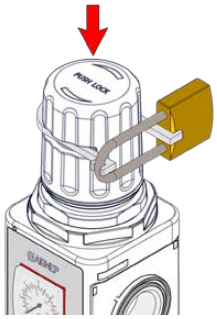

Dimensioni

Dimensions
Abmessungen
Dimensions
Dimensiones
Dimensões

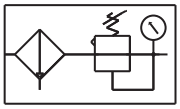

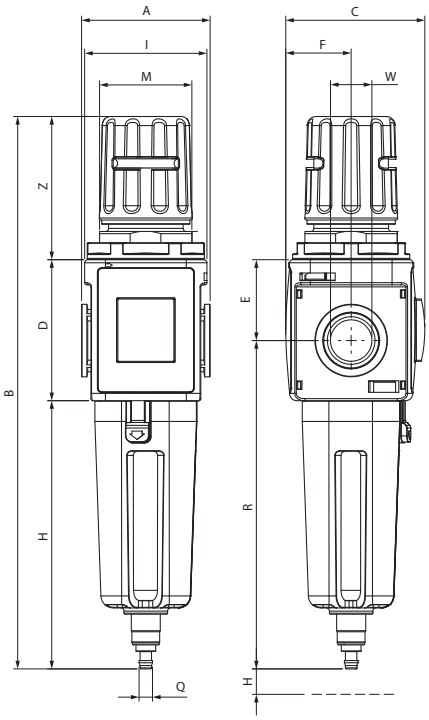

	FRL 1	FRL 2	FRL 3
A	51	62	90
B	233	270	329
C	57	67	96
D	57	68	89
W	1/4" - 3/8"	3/8" - 1/2"	3/4" - 1"
E	32.5	39	47
F	25.5	31.5	46
H	119	129.5	161
I	47.5	59	77.5
M	M37x1.5	M47x1.5	M59x1.5
R	144	158.5	203
Q	Tube 8 - 6	Tube 8 - 6	Tube 8 - 6
Z	57	72.5	79
Y	45	57	70

Caratteristiche di flusso

Flow Characteristics
Durchflusswerte
Caractéristiques des débits
Características de caudal
Características de Vazão

FRL 1

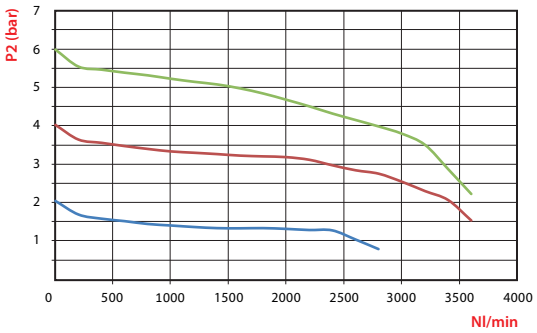

FRL 2

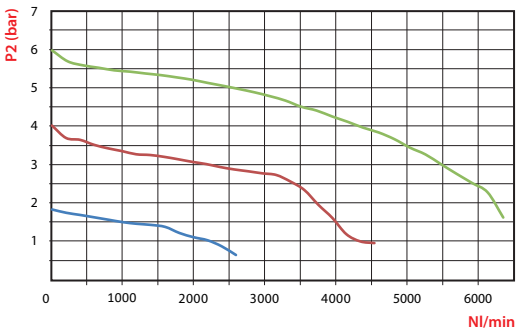

Pressione in entrata *Inlet pressure* *Absoluter Eingangsdruck* *Pression d'entrée* *Presión absoluta entrada* *Pressão de entrada*	**7 bar**

P2 (bar)	Nl/min (20 °C - 1 bar)
Pressione di uscita *Outlet pressure* *Ausgangsdruck* *Pression de sortie* *Presión en la salida* *Pressão de saída*	**Portata d'aria** *Air flow* *Der Luftstrom* *Débit d'air* *Caudal de aire* *Fluxo de ar*

Y040 LUBRIFICATORE

LUBRICATOR
ÖLER
LUBRIFICATEUR
LUBRICADOR
LUBRIFICADOR

CARATTERISTICHE TECNICHE
TECHNICAL CHARACTERISTICS
TECHNISCHE ANGABEN
CARACTERISTIQUES TECHNIQUES
CARACTERÍSTICAS TÉCNICAS
CARACTERÍSTICAS TÉCNICAS

Norma di Riferimento
Reference standard
Entspricht der Norm
Norme de référence
Normativa de referencia
Norma de referência

1907/2006 REACH
2011/65/CE RoHS
PED 2014/68/UE
II 2GD Ex h TX

	FRL 1	FRL 2	FRL 3
ATTACCO FILETTATO METALLICO *METALLIC THREAD* *METALL GEWINDE* *TARAUDAGE* *ROSCA* *ROSCA DE CONEXÃO METÁLICA*	1/4" 3/8"	3/8" 1/2"	3/4" 1"
COPPIA DI SERRAGGIO *TORQUE SPECIFICATIONS* *ANGABEN DREHMOMENT* *COUPLE DE SERRAGE* *PAR DE APRIETE* *ESPECIFICAÇÕES DE TORQUE*	Max 15 Nm	Max 20 Nm	Max 50 Nm
PORTATA a 6 BAR con Δp 1 bar *6 bar FLOW RATE with Δp 1 bar* *DURCHFLUSSWERT BEI 6 bar mit Δp 1 bar* *DÉBIT à 6 bar avec Δp 1 bar* *CAUDAL a 6 BAR con Δp 1 bar* *VAZÃO a 6 BAR com Δp 1 bar*	3400 Nl/min	6100 Nl/min	11700 Nl/min
VITI DI FISSAGGIO *WALL CLAMPING SCREWS* *BEFESTIGUNGSSCHRAUBEN* *VIS DE FIXATION* *TORNILLOS DE FIJACIÓN* *PARAFUSOS DE FIXAÇÃO*	M5 x 15	M5 x 15	M6 x 15
CAPACITÀ TAZZA *BOWL CAPACITY* *MAX. KONDENSATMENGE* *CAPACITE* *CAPACIDAD TAZA* *CAPACIDADE DO COPO*	28 cm^3	37 cm^3	151 cm^3

	FRL 1	FRL 2	FRL 3
FLUIDO *FLUID* *MEDIEN* *FLUIDE* *FLUIDO* *FLUIDO*	Aria Compressa *Compressed Air* *Druckluft* *Air comprimé* *Aire comprimido* *Ar comprimido*		
PRESSIONE MAX *MAX PRESSURE* *DRUCK MAX* *PRESSION MAX* *PRESIÓN MAX* *PRESSÃO MAX*	15 bar	15 bar	13 bar
TEMPERATURA *TEMPERATURE* *BETRIEBSTEMPERAUTUR* *TEMPÉRATURE DE TRAVAIL* *TEMPERATURA* *TEMPERATURA*	-10 °C + 50 °C		
POSIZIONE DI MONTAGGIO *ASSEMBLY POSITION* *EINBAULAGE* *POSITION DE MONTAGE* *POSICIÓN DE MONTAJE* *POSIÇÃO DE MONTAGEM*	Verticale *Vertical* *Senkrecht* *Vertical* *Vertical* *Vertical*		
OLII CONSIGLIATI *RECOMMENDED OILS* *EMPFOHLENE ÖLE* *HUILES RECOMMANDÉES* *ACEITE ACONSEJADO* *ÓLEOS RECOMENDADOS*	CLASS ISO 22 ISO 3448 NORMA		

Tabella dei codici di ordinazione
Ordering codes
Bestellschlüssel
Tableau de composition des codes
Tabla de codificación para pedidos
Tabela de codificação para compra

Code	Misura *Size* *Grösse* *Dimensions* *Medida* *Tamanho*	Filetto *Thread* *Gewinde* *Filetage* *Rosca* *Rosca*	Tipologia di caricamento olio *Oil loading System* *Die Öleinfüllung erfolgt* *Type de remplissage huile* *Tipología de carga de aceite* *Tipo de abastecimento de óleo*
Y 0 4 0	1	0 3	0 0 0 1 0 0

FRL 1 → 03 = G 1/4"
04 = G 3/8"

FRL 2 → 04 = G 3/8"
05 = G 1/2"

FRL 3 → 07 = G 3/4"
09 = G 1"

1 = Manuale
Manual
Manuell
Manuelle
Manual
Manual

2 = Automatico a depressione
Automatic vacuum-operated
Automatisch - Vakuum
Automatique à dépression
Automático a depresion
Automático por depressão

Y040

M = Manuale
Manual
Manuell
Manuelle
Manual
Manual

A = Automatico a depressione
Automatic vacuum-operated
Automatisch - Vakuum
Automatique à dépression
Automático a depresione
Automático por depressão

Standard code in stock	Misura *Size* *Grösse* *Dimensions* *Medida* *Tamanho*	Filetto *Thread* *Gewinde* *Filetage* *Rosca* *Rosca*	Portata *Flow Rate* *Durchfluss* *Débit* *Caudal* *Vazão*	Tipologia di caricamento olio *Oil loading System* *Die Öleinfüllung erfolgt* *Le remplissage d'huile est* *Tipología de carga de aceite* *Tipo de abastecimento de óleo*
Y040 103 000 100	LUB 1	1/4"	3400 Nl/min	M
Y040 104 000 100	LUB 1	3/8"	3400 Nl/min	M
Y040 104 000 200	LUB 1	3/8"	3400 Nl/min	A
Y040 204 000 100	LUB 2	3/8"	6100 Nl/min	M
Y040 205 000 100	LUB 2	1/2"	6100 Nl/min	M
Y040 205 000 200	LUB 2	1/2"	6100 Nl/min	A
Y040 307 000 100	LUB 3	3/4"	11700 Nl/min	M
Y040 309 000 100	LUB 3	1"	11700 Nl/min	M
Y040 309 000 200	LUB 3	1"	11700 Nl/min	A

M

IT

L'inserimento dell'olio nel lubrificatore si effettua svitando il tappo posto sulla superficie superiore oppure smontando la tazza accertandosi prima che non vi sia pressione nell'impianto.
La regolazione dell'olio nel circuito si effettua agendo con un cacciavite sullo spillo e impostando una goccia di olio ogni 300-600 Nl/min.

GB

The oil is introduced into the lubricator unit by unscrewing the cap on the upper surface or by removing the bowl; first making sure that there is no pressure in the plant.
The oil in the circuit is adjusted by operating with a screwdriver on the pin and setting one drop of oil every 300-600 Nl/min.

DE

Das Einbringen des Öls in den Öler wird durch Abschrauben des Öleinfüllstopfens auf der Oberseite ausgeführt. Überprüfen Sie zuerst, ob das System drucklos ist.
Die Ölregulierung im Kreislauf erfolgt durch Drehen der Einstellschraube auf der Oberseite und auftragen je eines Tropfens alle 300-600 Nl/min.

FR

Pour remplir / ajouter de l'huile, assurez-vous qu'il n'y a plus de pression dans le système puis dévisser le bouchon situé sur la partie supérieure du lubrificateur ou dévisser la cuve.
Pour régler la quantité d'huile à injecter dans le circuit, tourner la vis de réglage afin d'obtenir 1 goutte d'huile tous les 300/600 Nl/min.

ES

Para añadir aceite en el lubricador, abriremos el tapón colocado en la pared superior o desenroscando el vaso, asegurandose de que no haya presión en el circuito.
La regulación del aceite en el circuito se efectúa utilizando un destornillador sobre el tornillo del tapón, ajustándolo a una gota cada 300/600 Nl/min.

PT

O abastecimento de óleo no lubrificador é executado retirando-se o tampão da superfície superior ou também desmontando-se o copo (desde que não haja pressão no sistema). A regulagem do óleo no circuito é feita através da atuação com uma chave de fenda no parafuso da agulha de regulagem do gotejamento. É recomendada uma gota de óleo para cada 300-600 Nl/min.

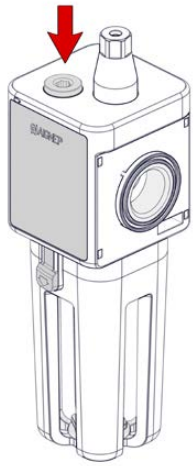

A

IT

Il caricamento dell'olio a depressione consente il riempimento in automatico di olio nella tazza.
Il sistema si attiva mediante l'azionamento di un pulsante e l'olio prelevato da un serbatoio posto anche a quote più basse rispetto al lubrificatore fluisce nella tazza grazie ad un attacco G1/8 posto sotto di essa.
Il caricamento deve essere interrotto quando l'olio raggiunge il livello massimo consentito corrispondente alle aperture trasparenti della tazza.

GB

The vacuum-operated oil loading allows the bowl to be filled automatically with oil. The system is activated by a button and the oil withdrawn from a tank, also positioned at lower heights with respect to the lubricator unit, flows into the bowl thanks to a G1/8 attachment positioned under the same. Loading must be interrupted when the oil reaches the maximum level allowed, corresponding to the transparent openings in the bowl.

DE

Die Vakuumölbefüllung ermöglicht das automatische Befüllen des Bechers mit Öl. Das System wird durch Betätigen eines Knopfes aktiviert und das aus einem Tank entnommene Öl fließt dank eines darunter befindlichen G1/8-Anschlusses auch in geringerer Höhe als der Schmierstoffgeber in den Behälter. Das Befüllen muss beendet werden, wenn das Öl den maximal zulässigen Stand erreicht hat.

FR

Le chargement d'huile par vide permet de remplir la cuve automatiquement.
Le système est activé par un bouton et l'huile provient d'un réservoir, qui peut etre également positionné sous l'unité, grâce à un filetage G1 /8.
Le chargement doit être interrompu lorsque l'huile atteint le maximum niveau autorisé, correspondant à les ouvertures transparentes de la cuve.

ES

La carga de aceite por depresión consiente en el llenado auromático de aceite en la taza. El sistema se activa mediante el accionamiento de un pulsador y el aceite recogido de un depósito situado incluso a una cota más baja que el lubricador fluye dentro de la taza grácias a un a rosca G 1/8 situada en el inferior. La carga debe ser interrumpida cuando el aceite alcanza el nivel máximo permitido correspondiente a la apertura transparente de la taza.

PT

O abastecimento de óleo por vácuo permite o reabastecimento automático de óleo no copo. O sistema é ativado mediante o acionamento de um botão. O óleo deve ser armazenado em um reservatório colocado abaixo do lubrificador e desta forma será succionado através da conexão de rosca G1/8 localizada no fundo do copo. O abastecimento deve ser interrompido quando o óleo atingir o nível máximo permitido, correspondente à janela trasparente do copo..

Premere il pulsante per il pescaggio dell'olio
Pushing start button for priming oil
Knopf zum Ansauger des Öls drücken
Pousser le bouton de démarrage pour amorcer l'huile
Empujar el botón de inicio para el cebado de aceite
Empurrando a tecla start para o priming petróleo

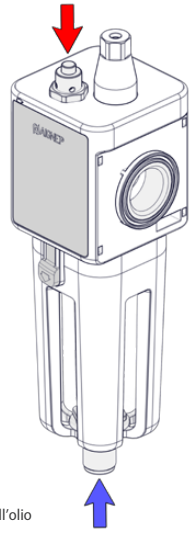

Pescaggio dell'olio
Priming of oil
Ansaugen des Öls
Amorçage d'huile
Cebado del aceite
Cebado del petróleo

Dimensioni
Dimensions
Abmessungen
Dimensions
Dimensiones
Dimensões

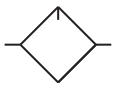

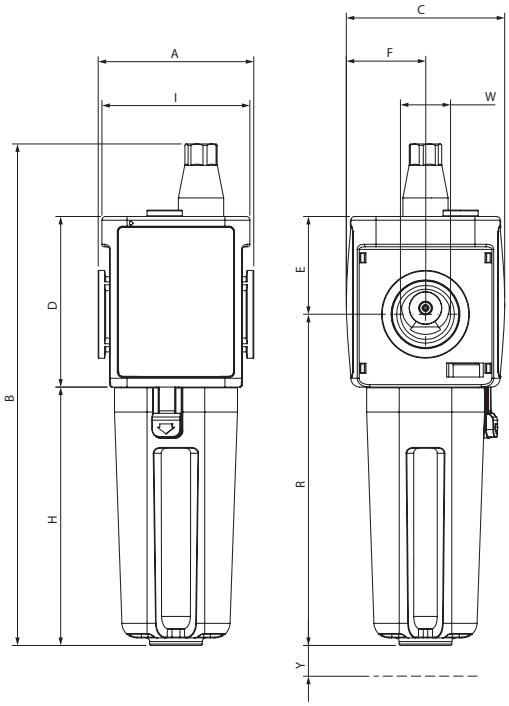

	FRL 1	FRL 2	FRL 3
A	51	62	90
B	178.5	200	254
C	51	63	92
D	57	68	89
W	1/4" - 3/8"	3/8" - 1/2"	3/4" - 1"
E	32.5	39	47
F	25.5	31.5	46
H	92.5	103	136
I	47.5	59	77.5
R	117.5	132	178
Y	7	9.5	19

Y050 - FRL 1 / FRL 2

VALVOLA SEZIONATRICE MANUALE - V3V

SHUT OFF VALVE MANUAL - V3V
ABSPERRVENTIL MANUELL - V3V
VANNE D'ARRET MANUELLE - V3V
VÁLVULA DE CORTE MANUAL - V3V
VÁLVULA DE DESPRESSURIZAÇÃO MANUAL - V3V

CARATTERISTICHE TECNICHE
TECHNICAL CHARACTERISTICS
TECHNISCHE ANGABEN
CARACTERISTIQUES TECHNIQUES
CARACTERÍSTICAS TÉCNICAS
CARACTERÍSTICAS TÉCNICAS

Norma di Riferimento
Reference standard
Entspricht der Norm
Norme de référence
Normativa de referencia
Norma de referência

1907/2006 REACH
2011/65/CE RoHS
PED 2014/68/UE
II 2GD Ex h TX

	FRL 1	FRL 2
ATTACCO FILETTATO METALLICO *METALLIC THREAD* *METALL GEWINDE* *TARAUDAGE* *ROSCA* *ROSCA DE CONEXÃO METÁLICA*	1/4" 3/8"	3/8" 1/2"
COPPIA DI SERRAGGIO *TORQUE SPECIFICATIONS* *ANGABEN DREHMOMENT* *COUPLE DE SERRAGE* *PAR DE APRIETE* *ESPECIFICAÇÕES DE TORQUE*	Max 15 Nm	Max 20 Nm
PORTATA a 6 BAR con Δp 1 bar *6 bar FLOW RATE with Δp 1 bar* *DURCHFLUSSWERT BEI 6 bar mit Δp 1 bar* *DÉBIT à 6 bar avec Δp 1 bar* *CAUDAL a 6 BAR con Δp 1 bar* *VAZÃO a 6 BAR com Δp 1 bar*	2700 Nl/min	3500 Nl/min
VITI DI FISSAGGIO *WALL CLAMPING SCREWS* *BEFESTIGUNGSSCHRAUBEN* *VIS DE FIXATION* *TORNILLOS DE FIJACIÓN* *PARAFUSOS DE FIXAÇÃO*	M5 x 15	

	FRL 1	FRL 2
FLUIDO *FLUID* *MEDIEN* *FLUIDE* *FLUIDO* *FLUIDO*	Aria Compressa *Compressed Air* *Druckluft* *Air comprimé* *Aire comprimido* *Ar comprimido*	
PRESSIONE MAX *MAX PRESSURE* *DRUCK MAX* *PRESSION MAX* *PRESIÓN MAX* *PRESSÃO MAX*	10 bar	10 bar
TEMPERATURA *TEMPERATURE* *BETRIEBSTEMPERAUTUR* *TEMPÉRATURE* *TEMPERATURA* *TEMPERATURA*	-10 °C + 50 °C	
POSIZIONE DI MONTAGGIO *ASSEMBLY POSITION* *EINBAULAGE* *POSITION DE MONTAGE* *POSICIÓN DE MONTAJE* *POSIÇÃO DE MONTAGEM*	Verticale *Vertical* *Senkrecht* *Vertical* *Vertical* *Vertical*	

Tabella dei codici di ordinazione
Ordering codes
Bestellschlüssel
Tableau de composition des codes
Tabla de codificación para pedidos
Tabela de codificação para compra

Code	Misura *Size* *Grösse* *Dimensions* *Medida* *Tamanho*	Filetto *Thread* *Gewinde* *Filetage* *Rosca* *Rosca*						
Y 0 5 0	1	0 3	0	0	0	0	0	0

FRL 1 → **03** = G 1/4
04 = G 3/8

FRL 2 → **04** = G 3/8
05 = G 1/2

Y050

Standard code in stock	Misura *Size* *Grösse* *Dimensios* *Medida* *Tamanho*	Filetto *Thread* *Gewinde* *Filetage* *Rosca* *Rosca*	Portata *Flow Rate* *Durchfluss* *Débit* *Caudal* *Vazão*	Funzione *Function* *Funktion* *Fonction* *Función* *Funções*	Comando *Drive* *Steuerung* *Commande* *Comando* *Comando*
Y050 103 000 000	V3V 1	1/4	2700 Nl/min	NC	M
Y050 104 000 000	V3V 1	3/8	2700 Nl/min	NC	M
Y050 204 000 000	V3V 2	3/8	3500 Nl/min	NC	M
Y050 205 000 000	V3V 2	1/2	3500 Nl/min	NC	M

IT

L'azionamento della valvola sezionatrice avviene nelle seguenti fasi:

1 Premendo il pulsante di azionamento 1 si apre il circuito primario verso l'utilizzo.
2 Premendo il pulsante 2 si chiude il circuito primario e si mette a scarico quello secondario.

Quest'ultima posizione può essere bloccata mediante lucchetto.

GB

The shut off valve is activated in the following phases:

1 By pressing the trigger switch 1, the primary circuit towards use opens.
2 By pressing button 2, the primary circuit closes and the secondary circuit drains.

The latter position can be padlocked.

DE

Das Absperrventil wird wie folgt angesteuert:

1 Durch Drücken der Aktivierungstaste 1 wird der Primärkreis zur Verwendung geöffnet.
2 Durch Drücken der Taste 2 wird der Primärkreis geschlossen und der Sekundärkreis entladen.

Die letztere Position kann mit einem Vorhängeschloss verriegelt werden.

FR

La vanne d'arrêt est activée dans les phases suivantes:

1 Actionner le bouton sur 1 pour ouvrir l'alimentation.
2 Actionner le bouton sur 2 pour fermer l'alimentation et purger la partie aval du circuit.

Cette position peut être verrouillée à l'aide d'un cadenas.

ES

Para iniciar el funcionamiento de la válvula de corte V3V hay que seguir los siguientes pasos:

1 Presionando el pulsador de accionamiento 1 se abre el circuito primario hacia la utilización
2 Presionando el pulsador 2 se cierra el circuito primario y se comunica el escape con el secundario.

Esta última operación se puede bloquear con un candado.

PT

A válvula de despressurização é operada da seguinte forma:

1 Pressionando-se o botão de acionamento abre-se o circuito primário alimentando-se o a utilização.
2 Apertando-se o botão 2, a alimentação é fechada e a pressão do secundário é direcionada ao escape

Esta última posição (entrada fechada e circuito despressurizado) pode ser travada com cadeado.

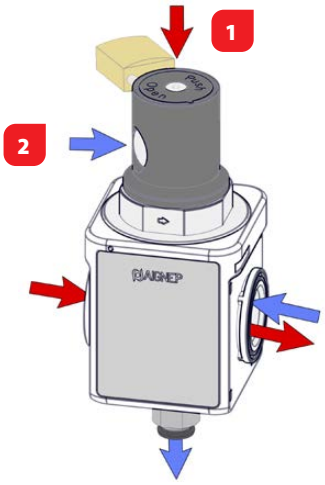

Dimensioni
Dimensions
Abmessungen
Dimensions
Dimensiones
Dimensões

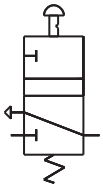

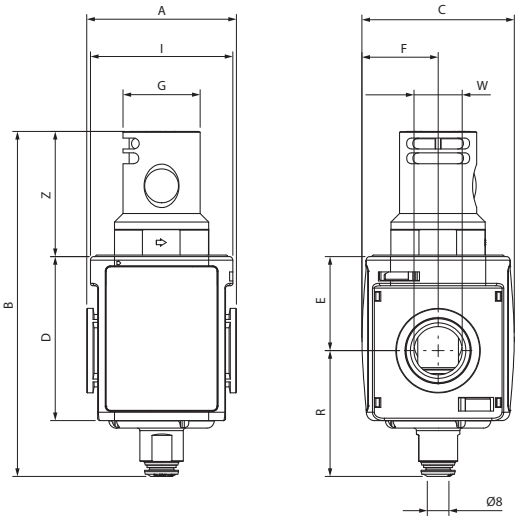

	FRL 1	FRL 2
A	51	62
B	134	143
C	51	63
D	57	68
W	1/4" - 3/8"	3/8" - 1/2"
E	32.5	39
F	25.5	31.5
G	32	32
I	47.5	59
R	46	52
Z	56	51

Y050 - FRL 3 VALVOLA SEZIONATRICE MANUALE/SERVOPILOTATA - V3V

SHUT OFF VALVE MANUAL/SERVO - V3V
ABSPERRVENTIL MANUELL/ SERVOANGETRIEBEN - V3V
VANNE D'ARRET MANUELLE /ASSISTANCE - V3V
VÁLVULA DE CORTE MANUAL /SERVOPILOTATA - V3V
VÁLVULA DE DESPRESSURIZAÇÃO MANUAL /SERVO - V3V

CARATTERISTICHE TECNICHE
TECHNICAL CHARACTERISTICS
TECHNISCHE ANGABEN
CARACTERISTIQUES TECHNIQUES
CARACTERÍSTICAS TÉCNICAS
CARACTERÍSTICAS TÉCNICAS

Norma di Riferimento
Reference standard
Entspricht der Norm
Norme de référence
Normativa de referencia
Norma de referência

1907/2006 REACH
2011/65/CE RoHS
PED 2014/68/UE
II 2GD Ex h TX

	FRL 3
ATTACCO FILETTATO METALLICO *METALLIC THREAD* *METALL GEWINDE* *TARAUDAGE* *ROSCA* *ROSCA DE CONEXÃO METÁLICA*	3/4" 1"
COPPIA DI SERRAGGIO *TORQUE SPECIFICATIONS* *ANGABEN DREHMOMENT* *COUPLE DE SERRAGE* *PAR DE APRIETE* *ESPECIFICAÇÕES DE TORQUE*	Max 50 Nm
PORTATA a 6 BAR con Δp 1 bar *6 bar FLOW RATE with Δp 1 bar* *DURCHFLUSSWERT BEI 6 bar mit Δp 1 bar* *DÉBIT à 6 bar avec Δp 1 bar* *CAUDAL a 6 BAR con Δp 1 bar* *VAZÃO a 6 BAR com Δp 1 bar*	6700 Nl/min
VITI DI FISSAGGIO *WALL CLAMPING SCREWS* *BEFESTIGUNGSSCHRAUBEN* *VIS DE FIXATION* *TORNILLOS DE FIJACIÓN* *PARAFUSOS DE FIXAÇÃO*	M6 x 15

	FRL 3
FLUIDO *FLUID* *MEDIEN* *FLUIDE* *FLUIDO* *FLUIDO*	Aria Compressa *Compressed Air* *Druckluft* *Air comprimé* *Aire comprimido* *Ar comprimido*
PRESSIONE DI ESERCIZIO *WORKING PRESSURE* *BETRIEBSDRUCK* *PRESSION DE SERVICE* *PRESIÓN DE TRABAJO* *PRESSÃO DE FUNCIONAMENTO*	3 - 10 bar
TEMPERATURA *TEMPERATURE* *BETRIEBSTEMPERAUTUR* *TEMPÉRATURE* *TEMPERATURA* *TEMPERATURA*	-10 °C + 50 °C
POSIZIONE DI MONTAGGIO *ASSEMBLY POSITION* *EINBAULAGE* *POSITION DE MONTAGE* *POSICIÓN DE MONTAJE* *POSIÇÃO DE MONTAGEM*	Verticale *Vertical* *Senkrecht* *Vertical* *Vertical* *Vertical*

Tabella dei codici di ordinazione
Ordering codes
Bestellschlüssel
Tableau de composition des codes
Tabla de codificación para pedidos
Tabela de codificação para compra

Code	Misura *Size* *Grösse* *Dimensions* *Medida* *Tamanho*	Filetto *Thread* *Gewinde* *Filetage* *Rosca* *Rosca*					
Y 0 5 0	3	0 7	0	0	0	0	0	0

FRL 3 → 07 = G 3/4"
09 = G 1"

Y050

Standard code in stock	Misura *Size* *Grösse* *Dimensios* *Medida* *Tamanho*	Filetto *Thread* *Gewinde* *Filetage* *Rosca* *Rosca*	Portata *Flow Rate* *Durchfluss* *Débit* *Caudal* *Vazão*	Funzione *Function* *Funktion* *Fonction* *Función* *Funções*	Comando *Drive* *Steuerung* *Commande* *Comando* *Comando*
Y050 307 000 000	V3V 3	3/4"	6700 Nl/min	NC	M/S
Y050 309 000 000	V3V 3	1"	6700 Nl/min	NC	M/S

IT

L'azionamento della valvola sezionatrice avviene nelle seguenti fasi:

1 Premendo il pulsante di azionamento 1 si apre il circuito primario verso l'utilizzo.
2 Premendo il pulsante 2 si chiude il circuito primario e si mette a scarico quello secondario.

Quest'ultima posizione può essere bloccata mediante lucchetto.

GB

The shut off valve is activated in the following phases:

1 By pressing the trigger switch 1, the primary circuit towards use opens.
2 By pressing button 2, the primary circuit closes and the secondary circuit drains.

The latter position can be padlocked.

DE

Das Absperrventil wird wie folgt angesteuert:

1 Durch Drücken der Aktivierungstaste 1 wird der Primärkreis zur Verwendung geöffnet.
2 Durch Drücken der Taste 2 wird der Primärkreis geschlossen und der Sekundärkreis entladen.

Die letztere Position kann mit einem Vorhängeschloss verriegelt werden.

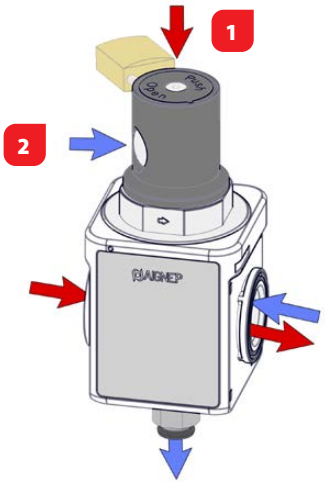

FR

Fonctionnement de la vanne:

1 Actionner le bouton sur 1 pour ouvrir l'alimentation.
2 Actionner le bouton sur 2 pour fermer l'alimentation et purger la partie aval du circuit.

Cette position peut être verrouillée à l'aide d'un cadenas.

ES

Para iniciar el funcionamiento de la válvula de corte V3V hay que seguir los siguientes pasos:

1 Presionando el pulsador de accionamiento 1 se abre el circuito primario hacia la utilización
2 Presionando el pulsador 2 se cierra el circuito primario y se comunica el escape con el secundario.

Esta última operación se puede bloquear con un candado.

PT

A válvula de despressurização é operada da seguinte forma:

1 Pressionando-se o botão de acionamento abre-se o circuito primário alimentando-se o a utilização.
2 Apertando-se o botão 2, a alimentação é fechada e a pressão do secundário é direcionada ao escape

Esta última posição (entrada fechada e circuito despressurizado) pode ser travada com cadeado.

Dimensioni

Dimensions
Abmessungen
Dimensions
Dimensiones
Dimensões

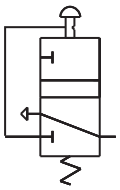

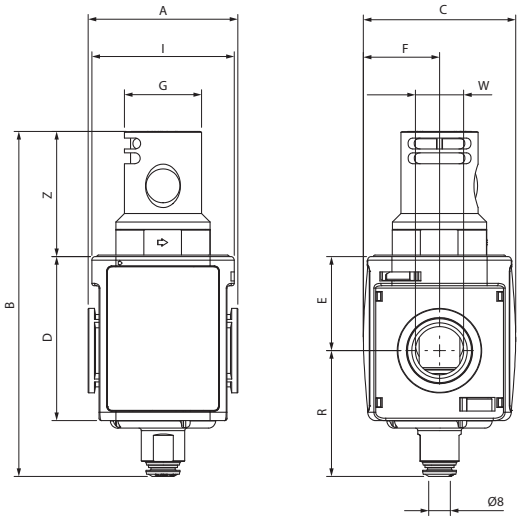

	FRL 3
A	90
B	199
C	92
D	89
W	3/4" - 1"
E	47
F	46
G	32
I	77.5
R	67
Z	85

Y051 VALVOLA SEZIONATRICE PNEUMATICA - V3V

SHUT OFF VALVE PNEUMATIC - V3V
ABSPERRVENTIL PNEUMATISCH - V3V
VANNE D'ARRET PNEUMATIQUE - V3V
VÁLVULA DE CORTE NEUMÁTICA - V3V
VÁLVULA DE DESPRESSURIZAÇÃO PNEUMÁTICA - V3V

CARATTERISTICHE TECNICHE
TECHNICAL CHARACTERISTICS
TECHNISCHE ANGABEN
CARACTÉRISTIQUES TECHNIQUES
CARACTERÍSTICAS TÉCNICAS
CARACTERÍSTICAS TÉCNICAS

Norma di Riferimento
Reference standard
Entspricht der Norm
Norme de référence
Normativa de referencia
Norma de referência

1907/2006 REACH
2011/65/CE RoHS
PED 2014/68/UE
II 2GD Ex h TX

	FRL 1	FRL 2	FRL 3
ATTACCO FILETTATO METALLICO *METALLIC THREAD* *METALL GEWINDE* *TARAUDAGE* *ROSCA* *ROSCA DE CONEXÃO METÁLICA*	1/4" 3/8"	3/8" 1/2"	3/4" 1"
COPPIA DI SERRAGGIO *TORQUE SPECIFICATIONS* *ANGABEN DREHMOMENT* *COUPLE DE SERRAGE* *PAR DE APRIETE* *ESPECIFICAÇÕES DE TORQUE*	Max 15 Nm	Max 20 Nm	Max 50 Nm
PORTATA a 6 BAR con Δp 1 bar *6 bar FLOW RATE with Δp 1 bar* *DURCHFLUSSWERT BEI 6 bar mit Δp 1 bar* *DÉBIT à 6 bar avec Δp 1 bar* *CAUDAL a 6 BAR con Δp 1 bar* *VAZÃO a 6 BAR com Δp 1 bar*	2700 Nl/min	3500 Nl/min	6700 Nl/min
VITI DI FISSAGGIO *WALL CLAMPING SCREWS* *BEFESTIGUNGSSCHRAUBEN* *VIS DE FIXATION* *TORNILLOS DE FIJACIÓN* *PARAFUSOS DE FIXAÇÃO*	M5 x 15	M5 x 15	M6 x 15
FLUIDO *FLUID* *MEDIEN* *FLUIDE* *FLUIDO* *FLUIDO*	Aria Compressa *Compressed Air* *Druckluft* *Air comprimé* *Aire comprimido* *Ar comprimido*		

	FRL 1	FRL 2	FRL 3
PRESSIONE MAX *MAX PRESSURE* *DRUCK MAX* *PRESSION MAX* *PRESIÓN MAX* *PRESSÃO MAX*	10 bar	10 bar	13 bar
PRESSIONE MINIMA DI PILOTAGGIO *MINIMUM DRIVING PRESSURE* *MINIMALER DRUCK AM STEUER* *PRESSION MINIMALE DE PILOTAGE* *PRESIÓN MÍNIMA DE PILOTAJE* *PRESSÃO MÍNIMA DE CONDUÇÃO*	2.5 bar	2.5 bar	-
TEMPERATURA *TEMPERATURE* *BETRIEBSTEMPERAUTUR* *TEMPÉRATURE* *TEMPERATURA* *TEMPERATURA*	-10 °C + 50 °C		
POSIZIONE DI MONTAGGIO *ASSEMBLY POSITION* *EINBAULAGE* *POSITION DE MONTAGE* *POSICIÓN DE MONTAJE* *POSIÇÃO DE MONTAGEM*	Verticale *Vertical* *Senkrecht* *Vertical* *Vertical* *Vertical*		

FRL 3	
PRESSIONE D'INGRESSO *INLET PRESSURE* *EINGANGSDRUCK* *PRESSION D'ENTRÉE* *PRESIÓN DE ENTRADA* *PRESSÃO DE ENTRADA*	PRESSIONE MINIMA DI PILOTAGGIO *MINIMUM DRIVING PRESSURE* *MINIMALER DRUCK AM STEUER* *PRESSION MINIMALE DE PILOTAGE* *PRESIÓN MÍNIMA DE PILOTAJE* *PRESSÃO MÍNIMA DE CONDUÇÃO*
2	2
4	3.5
6	4.7
8	5.8
10	7

Tabella dei codici di ordinazione
Ordering codes
Bestellschlüssel
Tableau de composition des codes
Tabla de codificación para pedidos
Tabela de codificação para compra

Code	Misura *Size* *Grösse* *Dimensions* *Medida* *Tamanho*	Filetto *Thread* *Gewinde* *Filetage* *Rosca* *Rosca*					
Y 0 5 1	1	0 3	0	0	0	0	0	0

FRL 1 → 03 = G 1/4"
04 = G 3/8"

FRL 2 → 04 = G 3/8"
05 = G 1/2"

FRL 3 → 07 = G 3/4"
09 = G 1"

Y051

P = Pneumatico
Pneumatic
Pneumatisch
Pneumatique
Neumático
Pneumático

Standard code in stock	Misura *Size* *Grösse* *Dimensions* *Medida* *Tamanho*	Filetto *Thread* *Gewinde* *Filetage* *Rosca* *Rosca*	Portata *Flow Rate* *Durchfluss* *Débit* *Caudal* *Vazão*	Funzione *Function* *Funktion* *Fonction* *Función* *Funções*	Comando *Drive* *Steuerung* *Commande* *Comando* *Comando*
Y051 104 000 000	V3V 1	3/8"	2700 Nl/min	NC	P
Y051 205 000 000	V3V 2	1/2"	3500 Nl/min	NC	P
Y051 309 000 000	V3V 3	1"	6700 Nl/min	NC	P

IT

L'avviamento della valvola sezionatrice pneumatica avviene nelle seguenti fasi:

1 Immettere pressione nel pilotaggio "P" si apre il circuito primario verso l'utilizzo;
2 Togliendo pressione dal operatore "P" si chiude il circuito primario e si mette a scarico quello secondario.

GB

The pneumatic shut off valve is started in the following phases:

1 By pressurising the pilot "P", the primary circuit towards use opens;
2 By removing pressure from the operator "P", the primary circuit closes and the secondary circuit drains.

DE

Das pneumatische Absperrventil läuft wie folgt an:

1 Druckbeaufschlagung beim Bediener "P", um den Primärkreis zu öffnen.
2 Durch die Druckentlastung des Bedieners "P" wird der Primärkreis geschlossen und der Sekundärkreis entlastet.

FR

Fonctionnement de la vanne d'arret pneumatique :

1 La pression de pilotage "P" permet l'ouverture du circuit amont
2 La coupure de la pression de pilotage "P" ferme le passage d'air et permet la purge du circuit aval.

ES

El funcionamiento de la válvula de corte neumática se produce en las siguientes fases:

1 Inserir presión en el pilotaje "P" para abrir el circuito primario hacia la utilización
2 Al eliminar la presión en el pilotaje "P" cerramos el circuito primario y descarga el secundario

PT

O acionamento da válvula de despressurização pneumática segue as seguintes fases:

1 Pressurizando-se a entrada de pilotagem "P" o circuito primário é aberto em direção à utilização
2 Ao despressurizar a entrada de pilotagem "P", o circuito primário é fechado e o circuito secundário é direcionado para a saída de escape.

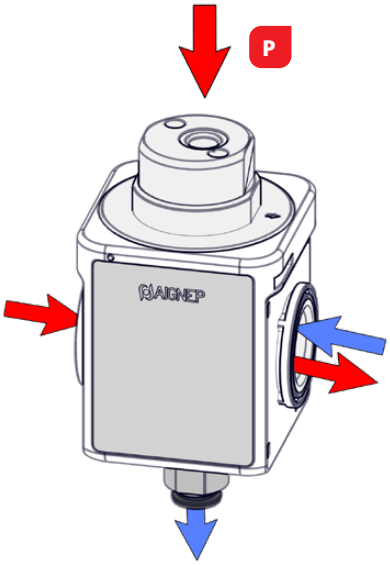

Dimensioni

Dimensions
Abmessungen
Dimensions
Dimensiones
Dimensões

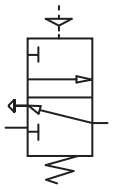

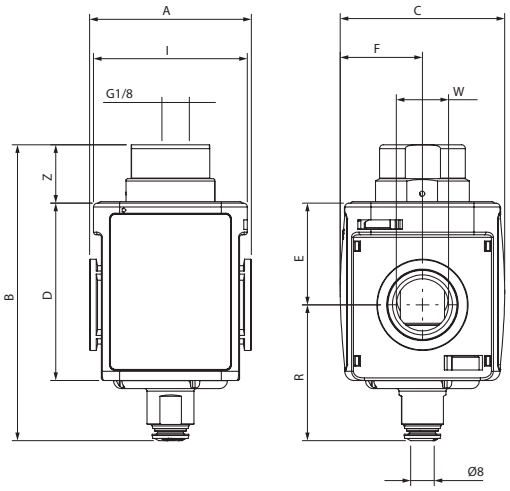

	FRL 1	FRL 2	FRL 3
A	51	62	90
B	98	113.5	141
C	51	63	92
D	57	68	89
W	1/4" - 3/8"	3/8" - 1/2"	3/4" - 1"
E	32.5	39	47
F	25.5	31.5	46
I	47.5	59	77.5
R	46	52	67
Z	19.2	22	26.5

Y052 VALVOLA SEZIONATRICE ELETTROPNEUMATICA - V3V

ELECTROPNEUMATIC SHUT OFF VALVE - V3V
ABSPERRVENTIL ELEKTROPNEUMATISCH - V3V
VANNE D'ARRET ÉLECTROPNEUMATIQUE - V3V
VÁLVULA DE CORTE ELECTRONEUMÁTICA - V3V
VÁLVULA DE DESPRESSURIZAÇÃO ELETROPNEUMÁTICA - V3V

CARATTERISTICHE TECNICHE
TECHNICAL CHARACTERISTICS
TECHNISCHE ANGABEN
CARACTERISTIQUES TECHNIQUES
CARACTERÍSTICAS TÉCNICAS
CARACTERÍSTICAS TÉCNICAS

Norma di Riferimento
Reference standard
Entspricht der Norm
Norme de référence
Normativa de referencia
Norma de referência

1907/2006 REACH
2011/65/CE RoHS
PED 2014/68/UE
II 2GD Ex h TX

	FRL 1	FRL 2	FRL 3
ATTACCO FILETTATO METALLICO *METALLIC THREAD* *METALL GEWINDE* *TARAUDAGE* *ROSCA* *ROSCA DE CONEXÃO METÁLICA*	1/4" 3/8"	3/8" 1/2"	3/4" 1"
COPPIA DI SERRAGGIO *TORQUE SPECIFICATIONS* *ANGABEN DREHMOMENT* *COUPLE DE SERRAGE* *PAR DE APRIETE* *ESPECIFICAÇÕES DE TORQUE*	Max 15 Nm	Max 20 Nm	Max 50 Nm
PORTATA a 6 BAR con Δp 1 bar *6 bar FLOW RATE with Δp 1 bar* *DURCHFLUSSWERT BEI 6 bar mit Δp 1 bar* *DÉBIT à 6 bar avec Δp 1 bar* *CAUDAL a 6 BAR con Δp 1 bar* *VAZÃO a 6 BAR com Δp 1 bar*	2700 Nl/min	3500 Nl/min	6700 Nl/min
VITI DI FISSAGGIO *WALL CLAMPING SCREWS* *BEFESTIGUNGSSCHRAUBEN* *VIS DE FIXATION* *TORNILLOS DE FIJACIÓN* *PARAFUSOS DE FIXAÇÃO*	M5 x 15	M5 x 15	M6 x 15
FLUIDO *FLUID* *MEDIEN* *FLUIDE* *FLUIDO* *FLUIDO*	Aria Compressa *Compressed Air* *Druckluft* *Air comprimé* *Aire comprimido* *Ar comprimido*		

	FRL 1	FRL 2	FRL 3
PRESSIONE D'ESERCIZIO *OPERATING PRESSURE* *BETRIEBSDRUCK* *PRESSION DE SERVICE* *PRESIÓN DE TRABAJO* *PRESSÃO DE FUNCIONAMENTO*	da 2.5 a 10 bar *from 2.5 to 10 bar* *von 2.5 bis 10 bar* *entre 2.5 et 10 bar* *de 2.5 a 10 bar* *da 2.5 a 10 bar*		
TEMPERATURA *TEMPERATURE* *BETRIEBSTEMPERAUTUR* *TEMPÉRATURE* *TEMPERATURA* *TEMPERATURA*	-10 °C + 50 °C		
POSIZIONE DI MONTAGGIO *ASSEMBLY POSITION* *EINBAULAGE* *POSITION DE MONTAGE* *POSICIÓN DE MONTAJE* *POSIÇÃO DE MONTAGEM*	Verticale *Vertical* *Senkrecht* *Vertical* *Vertical* *Vertical*		
SOLENOIDE *SOLENOID* *MAGNETSPULE* *BOBINE* *SOLENOIDE* *SOLENÓIDE*	vedi pag: 17.205/17.211 *See page: 17.205/17.211* *Siehe Seite: 17.205/17.211* *Voir pag: 17.205/17.211* *Ver pág: 17.205/17.211* *Ver pág: 17.205/17.211*		

Tabella dei codici di ordinazione
Ordering codes
Bestellschlüssel
Tableau de composition des codes
Tabla de codificación para pedidos
Tabela de codificação para compra

Code	Misura *Size* *Grösse* *Dimensions* *Medida* *Tamanho*	Filetto *Thread* *Gewinde* *Filetage* *Rosca* *Rosca*					
Y 0 5 2	1	0 3	0	0	0	0	0	0

FRL 1 → 03 = G 1/4"
04 = G 3/8"

FRL 2 → 04 = G 3/8"
05 = G 1/2"

FRL 3 → 07 = G 3/4"
09 = G 1"

Y052

*NB: Standard senza solenoide
Standard without solenoid
Standard Ohne Magnetspule
Standard sans bobine
Standard sin solenoide
Padrão sem solenóide

EP = Elettropneumatico - NC
Electropneumatic - NC
Elektropneumatisch - NC
Électropneumatique - NC
Electroneumático - NC
Eletro-Pneumático - NC

Standard code in stock	Misura *Size* *Grösse* *Dimensions* *Medida* *Tamanho*	Filetto *Thread* *Gewinde* *Filetage* *Rosca* *Rosca*	Portata *Flow Rate* *Durchfluss* *Débit* *Caudal* *Vazão*	Funzione *Function* *Funktion* *Fonction* *Función* *Funções*	Comando *Drive* *Steuerung* *Commande* *Comando* *Comando*
Y052 104 000 000	V3V 1	3/8"	2700 Nl/min	NC	EP
Y052 205 000 000	V3V 2	1/2"	3500 Nl/min	NC	EP
Y052 309 000 000	V3V 3	1"	6700 Nl/min	NC	EP

NB: La categoria ATEX II 2GD Ex h TX può essere declassata a seconda del solenoide montato.
ATEX II 2GD Ex h TX category can be reclassified in accordance to the kind of solenoid applied.
Die Kategorie ATEX II 2GD Ex h TX kann je nach der Art der verwendeten Magneten neu klassifiziert werden.
La catégorie ATEX II 2GD Ex h TX peut être déclassée en fonction de la bobine installée.
La categoría ATEX II 2GD Ex h TX puede ser degradada dependiendo de la bobina montada.
A categoria ATEX II 2GD Ex h TX pode ter sua classificação reduzida de acordo com o solenóide montado.

IT

L'avviamento della valvola sezionatrice elettropneumatica avviene nelle seguenti fasi:
1 Attivando l'impulso elettrico si apre il circuito primario verso l'utilizzo;
2 Togliendo l'impulso elettrico si chiude il circuito primario e si mette a scarico il secondario.

GB

The electro-pneumatic shut off valve is started in the following phases:
1 By activating the electric impulse, the primary circuit towards use opens;
2 By removing the electric impulse, the primary circuit closes and the secondary circuit drains.

DE

Das elektropneumatische Absperrventil läuft wie folgt an:
1 Durch Aktivieren des elektrischen Impulses wird der Primärkreis für die Verwendung geöffnet.
2 Durch Entfernen des elektrischen Impulses wird der Primärkreis geschlossen und der Sekundärkreis entladen.

FR

Fonctionnement de la vanne électropneumatique:
1 l'impulsion électrique permet l'ouverture du circuit pour le passage de l'air.
2 En supprimant l'impulsion électrique on ferme le passage d'air et permet la purge du circuit aval.

ES

El funcionamiento de la válvula de corte electroneumática se produce en las siguientes fases:
1 Activando el impulso eléctrico se abre el circuito primario hacia la utilización
2 Al eliminar el impulso eléctrico se cierra el circuito primario y descarga el secundario

PT

O acionamento da válvula de despressurização eletropneumática segue as seguintes fases:
1 Ao se acionar eletricamente a válvula, o circuito primário é aberto em direção à utilização
2 Ao se cortar o acionamento elétrico, o circuito primário é fechado e o circuito secundário é direcionado para a saída de escape.

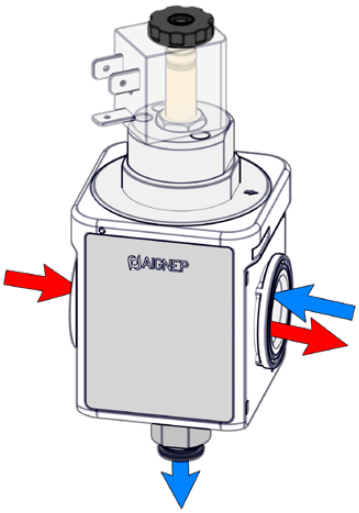

IT

Cambio posizione comando manuale
1 Svitare le due viti
2 Staccare la parte superiore e ruoare di 180°
3 Accertarsi che le due guarnizioni rimangano in posizione
4 Avvitare le due viti

GB

Manual control position change
1 Unscrew the two screws
2 Detach the top part and rotate 180°
3 Ensure that the two seals remain in place
4 Screw the two screws

DE

Manuelle Änderung der Steuerposition
1 Lösen Sie die beiden Schrauben
2 Oberteil abnehmen und um 180° drehen
3 Achten Sie darauf, dass die beiden Dichtungen an ihrem Platz bleiben.
4 Schrauben Sie die beiden Schrauben fest

FR

Changement de position de commande manuel
1 Dévissez les deux vis
2 Détachez la partie supérieure et faites pivoter à 180°
3 S'assurer que les deux joints restent en place
4 Vissez les deux vis

ES

Cambio de posición de control manual
1 Desenrosque los dos tornillos
2 Separe la parte superior y gírela 180°
3 Asegúrese de que los dos precintos permanecen en su sitio
4 Atornillar los dos tornillos

PT

Mudança manual de posição de controle
1 Desparafuse os dois parafusos
2 Destaque a parte superior e gire 180°
3 Certifique-se de que as duas vedações permaneçam no lugar
4 Aperte os dois parafusos

Dimensioni
Dimensions
Abmessungen
Dimensions
Dimensiones
Dimensões

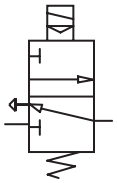

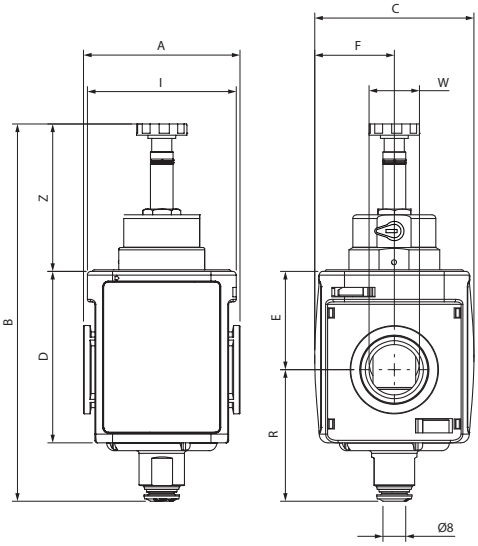

	FRL 1	FRL 2	FRL 3
A	51	62	90
B	134	149.5	169
C	51	63	92
D	57	68	89
W	1/4" - 3/8"	3/8" - 1/2"	3/4" - 1"
E	32.5	39	47
F	25.5	31.5	46
I	47.5	59	77.5
R	46	52	67
Z	55	58	55

SOLENOIDI + CONNETTORI
SOLENOIDS + CONNECTOR
SPULEN + STECKER
BOBINES + CONNECTEURS
BOBINAS + CONECTORES
SOLENÓIDES + CONECTOR

VEDI PAG: 17.205/17.211
SEE PAGE: 17.205/17.211
SIEHE SEITE: 17.205/17.211
VOIR PAG: 17.205/17.211
VER PÁG: 17.205/17.211
VER PÁG: 17.205/17.211

Y060 AVVIATORE PROGRESSIVO

SOFT START VALVE
SOFTSTARTVENTIL
DEMARREUR PROGRESSIF
VÁLVULA DE ARRANQUE PROGRESIVO
VÁLVULA SOFT-START

CARATTERISTICHE TECNICHE
TECHNICAL CHARACTERISTICS
TECHNISCHE ANGABEN
CARACTERISTIQUES TECHNIQUES
CARACTERÍSTICAS TÉCNICAS
CARACTERÍSTICAS TÉCNICAS

Norma di Riferimento
Reference standard
Entspricht der Norm
Norme de référence
Normativa de referencia
Norma de referência

1907/2006 REACH
2011/65/CE RoHS
PED 2014/68/UE
II 2GD Ex h TX

	FRL 1	FRL 2	FRL 3
ATTACCO FILETTATO METALLICO *METALLIC THREAD* *METALL GEWINDE* *TARAUDAGE* *ROSCA* *ROSCA DE CONEXÃO METÁLICA*	1/4" 3/8"	3/8" 1/2"	3/4" 1"
COPPIA DI SERRAGGIO *TORQUE SPECIFICATIONS* *ANGABEN DREHMOMENT* *COUPLE DE SERRAGE* *PAR DE APRIETE* *ESPECIFICAÇÕES DE TORQUE*	Max 15 Nm	Max 20 Nm	Max 50 Nm
PORTATA a 6 BAR con Δp 1 bar *6 bar FLOW RATE with Δp 1 bar* *DURCHFLUSSWERT BEI 6 bar mit Δp 1 bar* *DÉBIT à 6 bar avec Δp 1 bar* *CAUDAL a 6 BAR con Δp 1 bar* *VAZÃO a 6 BAR com Δp 1 bar*	2700 Nl/min	3500 Nl/min	6700 Nl/min
VITI DI FISSAGGIO *WALL CLAMPING SCREWS* *BEFESTIGUNGSSCHRAUBEN* *VIS DE FIXATION* *TORNILLOS DE FIJACIÓN* *PARAFUSOS DE FIXAÇÃO*	M5 x 15	M5 x 15	M6 x 15
PRESSIONE MAX D'INGRESSO *MAXIMUM INLET PRESSURE* *MAX. EINGANGSDRUCK* *PRESSION D'ENTRÉE MAX.* *PRESIÓN MAX DE ENTRADA* *PRESSÃO MÁX DE ENTRADA*	10 bar		

	FRL 1	FRL 2	FRL 3
FLUIDO *FLUID* *MEDIEN* *FLUIDE* *FLUIDO* *FLUIDO*	Aria Compressa *Compressed Air* *Druckluft* *Air comprimé* *Aire comprimido* *Ar comprimido*		
TEMPERATURA *TEMPERATURE* *BETRIEBSTEMPERAUTUR* *TEMPÉRATURE* *TEMPERATURA* *TEMPERATURA*	-10 °C + 50 °C		
POSIZIONE DI MONTAGGIO *ASSEMBLY POSITION* *EINBAULAGE* *POSITION DE MONTAGE* *POSICIÓN DE MONTAJE* *POSIÇÃO DE MONTAGEM*	Verticale *Vertical* *Senkrecht* *Vertical* *Vertical* *Vertical*		
POSIZIONE IN LINEA *ASSEMBLY POSITION* *MONTAGEREIHENFOLGE* *POSITION EN LIGNE* *POSICIÓN EN LÍNEA* *POSIÇÃO DE MONTAGEM NA LINHA*	In coda ai componenti FRL *End of all FRL components* *Am Ende der Druckluftaufbereitung* *A la fin de tous les composants FRL* *Al final de los componentes FRL* *Após os componentes FRL*		

Tabella dei codici di ordinazione
Ordering codes
Bestellschlüssel
Tableau de composition des codes
Tabla de codificación para pedidos
Tabela de codificação para compra

Code	Misura *Size* *Grösse* *Dimensions* *Medida* *Tamanho*	Filetto *Thread* *Gewinde* *Filetage* *Rosca* *Rosca*							
Y 0 6 0	1	0 3	0	0	0	0	0	0

FRL 1 → 03 = G 1/4"
04 = G 3/8"

FRL 2 → 04 = G 3/8"
05 = G 1/2"

FRL 3 → 07 = G 3/4"
09 = G 1"

Y060

Standard code in stock	Misura *Size* *Grösse* *Dimensions* *Medida* *Tamanho*	Filetto *Thread* *Gewinde* *Filetage* *Rosca* *Rosca*	Portata *Flow Rate* *Durchflusswert* *Débit* *Caudal* *Vazão*
Y060 103 000 000	APE 1	1/4"	2700 Nl/min
Y060 104 000 000	APE 1	3/8"	2700 Nl/min
Y060 204 000 000	APE 2	3/8"	3500 Nl/min
Y060 205 000 000	APE 2	1/2"	3500 Nl/min
Y060 307 000 000	APE 3	3/4"	6700 Nl/min
Y060 309 000 000	APE 3	1"	6700 Nl/min

IT

L'avviatore progressivo è un dispositivo pneumatico che consente di pressurizzare gradualmente gli impianti pneumatici.
È possibile diminuire o aumentare il tempo di incremento della pressione tramite la vite di regolazione 1
L'avviatore progressivo è stato progettato in modo da avere l'apertura completa del circuito al raggiungimento del 50% della pressione in ingresso.

GB

The soft start valve is a pneumatic device that allows the pneumatic plants to be pressurised gradually.
It is possible to lengthen or shorten the pressure increase time via the adjustment screw 1
The soft start valve has been designed in a way to have complete opening of the circuit on reaching 50% of the inlet pressure.

DE

Der Softstarter ist ein pneumatisches Ventil, mit dem Sie pneumatische Systeme schrittweise unter Druck setzen können. Mit der Einstellschraube 1 ist es möglich, die Druckanstiegszeit zu verringern oder zu erhöhen. Der Progressivstarter ist so ausgelegt, dass der Kreislauf bei Erreichen von 50% des Eingangsdrucks vollständig geöffnet wird.

FR

Le démarreur progressif est un dispositif pneumatique qui permet l'ouverture progressive du circuit d'air. Vous pouvez régler le temps de la mise sous pression à l'aide de la vis de réglage 1
Le démarreur progressif est totalement ouvert après avoir atteint 50% de la pression d'entrée.

ES

La válvula de arranque progresivo es un dispositivo que presuriza gradualmente sistemas neumáticos.
Puede disminuir o aumentar el tiempo de aumento de presión utilizando el tornillo de ajuste 1. La válvula de ajuste progresivo a sido diseñada para tener la apertura completa del circuito tras lograr el 50% de la presión de entrada.

PT

A válvula progressiva (soft-start) é um dispositivo com a função de pressurizar gradualmente sistemas pneumáticos e evitando danos.
Através do parafuso de regulagem é possível se diminuir ou aumentar o tempo de incremento da pressão do sistema.
A válvula progressiva foi projetada de modo a ter a abertura completa do circuito após atingir 50% da pressão de entrada.

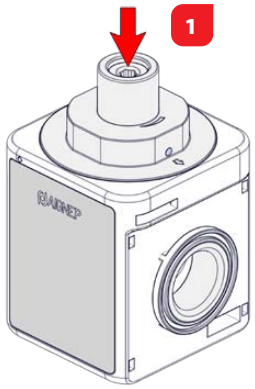

Dimensioni

Dimensions
Abmessungen
Dimensions
Dimensiones
Dimensões

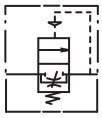

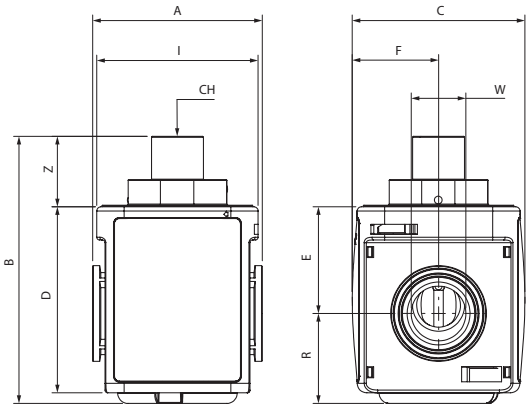

	FRL 1	FRL 2	FRL 3
A	51	62	90
B	84.5	97.5	84.5
C	51	63	92
D	57	68	89
W	1/4" - 3/8"	3/8" - 1/2"	3/4" - 1"
E	32.5	39	47
F	25.5	31.5	46
I	47.5	59	77.5
R	28	33	67
Z	23.5	25	24
CH	5	5	5

Y090

DISTRIBUTORE D'ARIA

AIR DISTRIBUTOR
DRUCKLUFTVERTEILER
DISTRIBUTEUR AIR
DISTRIBUIDOR DE AIRE
DISTRIBUIDOR DE AR

CARATTERISTICHE TECNICHE
TECHNICAL CHARACTERISTICS
TECHNISCHE ANGABEN
CARACTERISTIQUES TECHNIQUES
CARACTERÍSTICAS TÉCNICAS
CARACTERÍSTICAS TÉCNICAS

Norma di Riferimento
Reference standard
Entspricht der Norm
Norme de référence
Normativa de referencia
Norma de referência

1907/2006 REACH
2011/65/CE RoHS
PED 2014/68/UE
II 2GD Ex h TX

	FRL 1	FRL 2	FRL 3
ATTACCO FILETTATO METALLICO *METALLIC THREAD* *METALL GEWINDE* *TARAUDAGE* *ROSCA* *ROSCA DE CONEXÃO METÁLICA*	1/4" 3/8"	3/8" 1/2"	3/4" 1"
COPPIA DI SERRAGGIO *TORQUE SPECIFICATIONS* *ANGABEN DREHMOMENT* *COUPLE DE SERRAGE* *PAR DE APRIETE* *ESPECIFICAÇÕES DE TORQUE*	Max 15 Nm	Max 20 Nm	Max 50 Nm
PORTATA a 6 BAR con Δp 1 bar *6 bar FLOW RATE with Δp 1 bar* *DURCHFLUSSWERT BEI 6 bar mit Δp 1 bar* *DÉBIT à 6 bar avec Δp 1 bar* *CAUDAL a 6 BAR con Δp 1 bar* *VAZÃO a 6 BAR com Δp 1 bar*	3400 Nl/min	6100 Nl/min	11700 Nl/min
VITI DI FISSAGGIO *WALL CLAMPING SCREWS* *BEFESTIGUNGSSCHRAUBEN* *VIS DE FIXATION* *TORNILLOS DE FIJACIÓN* *PARAFUSOS DE FIXAÇÃO*	M5 x 15	M5 x 15	M6 x 15

	FRL 1	FRL 2	FRL 3
FLUIDO *FLUID* *MEDIEN* *FLUIDE* *FLUIDO* *FLUIDO*	Aria Compressa *Compressed Air* *Druckluft* *Air comprimé* *Aire comprimido* *Ar comprimido*		
PRESSIONE MAX *MAX PRESSURE* *DRUCK MAX* *PRESSION MAX* *PRESIÓN MAX* *PRESSÃO MAX*	15 bar	15 bar	13 bar
TEMPERATURA *TEMPERATURE* *BETRIEBSTEMPERAUTUR* *TEMPÉRATURE* *TEMPERATURA* *TEMPERATURA*	-10 °C + 50 °C		
POSIZIONE DI MONTAGGIO *ASSEMBLY POSITION* *EINBAULAGE* *POSITION DE MONTAGE* *POSICIÓN DE MONTAJE* *POSIÇÃO DE MONTAGEM*	Verticale *Vertical* *Senkrecht* *Vertical* *Vertical* *Vertical*		

Tabella dei codici di ordinazione
Ordering codes
Bestellschlüssel
Tableau de composition des codes
Tabla de codificación para pedidos
Tabela de codificação para compra

Code	Misura *Size* *Grösse* *Dimensions* *Medida* *Tamanho*	Filetto W *Thread W* *Gewinde W* *Filetage W* *Rosca W* *Rosca W*	Filetto Y *Thread Y* *Gewinde Y* *Filetage Y* *Rosca Y* *Rosca Y*				
Y 0 9 0	1	0 3	0 3	0	0	0	0

FRL 1 →	03 = G 1/4" 04 = G 3/8"	→ 03 = 1/4" 04 = 3/8"
FRL 2 →	04 = G 3/8" 05 = G 1/2"	→ 03 = 1/4" 04 = 3/8" 05 = 1/2"
FRL 3 →	07 = G 3/4" 09 = G 1"	→ 07 = 3/4" 09 = 1"

Y090

Standard code in stock	Misura *Size* *Grösse* *Dimensions* *Medida* *Tamanho*	Filetto *Thread* *Gewinde* *Filetage* *Rosca* *Rosca*	Portata *Flow Rate* *Durchfluss* *Débit* *Caudal* *Vazão*
Y090 103 030 000	DIS 1	1/4" - 1/4"	3400 Nl/min
Y090 104 030 000	DIS 1	3/8" - 1/4"	3400 Nl/min
Y090 104 040 000	DIS 1	3/8" - 3/8"	3400 Nl/min
Y090 204 030 000	DIS 2	3/8" - 1/4"	6100 Nl/min
Y090 204 040 000	DIS 2	3/8" - 3/8"	6100 Nl/min
Y090 205 030 000	DIS 2	1/2" - 1/4"	6100 Nl/min
Y090 205 050 000	DIS 2	1/2" -1/2"	6100 Nl/min
Y090 307 070 000	DIS 3	3/4" - 3/4"	11700 Nl/min
Y090 309 090 000	DIS 3	1" - 1"	11700 Nl/min

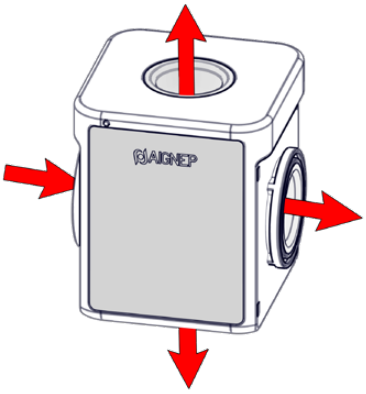

IT

Il distributore permette la diramazione di più collegamenti e consente l'utilizzo di apparecchi ad esempio (pressostati e switch).
Il distributore può essere inserito in ogni posizione del gruppo trattamento aria.

GB

The distributor allows the branching of several connections and allows the use of appliances, for example (pressure switches and switches).
The distributor can be introduced into every position of the air treatment unit.

DE

Der Verteiler ermöglicht das Abzweigen mehrerer Anschlüsse und den Einsatz von verschiedenen Geräten (Druckschalter / Schalter).
Der Verteiler kann an jeder Stelle der Luftaufbereitungsanlage eingesetzt werden.

FR

Le bloc de distribution permet de rajouter des accessoires complémentaires (pressostats et interrupteurs). Ce bloc peut être inséré dans toutes les positions du groupe de traitement d'air

ES

El distribuidor permite la ramificación de múltiples conexiones para la utilización de diferentes aparatos como por ejemplo presostatos e interruptores. El distribuidor puede ser insertado en cada posición del grupo de aire.

PT

O distribuidor permite a ramificação de mais ligações e permite a aplicação de aparelhos (pressotatos e sensores). O distribuidor pode ser inserido em todas as posições do conjunto de tratamento de ar.

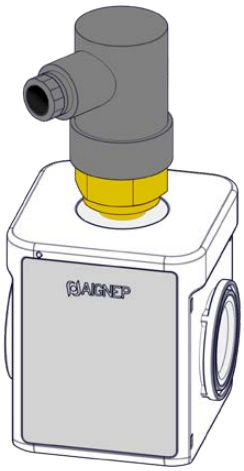

Dimensioni
Dimensions
Abmessungen
Dimensions
Dimensiones
Dimensões

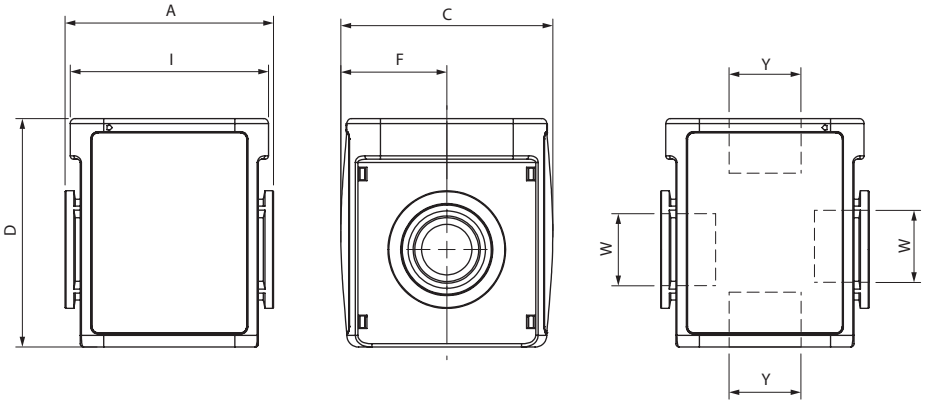

	FRL 1	FRL 2	FRL 3
A	51	62	90
C	51	63	92
D	57	68	89
W	1/4" - 3/8"	3/8" - 1/2"	3/4" - 1"
F	25.5	31.5	46
I	47.5	59	77.5
Y	1/4" - 3/8"	1/4" - 3/8" - 1/2"	3/4" - 1"

Y100 FR + L

CARATTERISTICHE TECNICHE
TECHNICAL CHARACTERISTICS
TECHNISCHE ANGABEN
CARACTERISTIQUES TECHNIQUES
CARACTERÍSTICAS TÉCNICAS
CARACTERÍSTICAS TÉCNICAS

Norma di Riferimento
Reference standard
Entspricht der Norm
Norme de référence
Normativa de referencia
Norma de referência

1907/2006 REACH
2011/65/CE RoHS
PED 2014/68/UE
II 2GD Ex h TX

	FRL 1	FRL 2	FRL 3
ATTACCO FILETTATO METALLICO *METALLIC THREAD* *METALL GEWINDE* *TARAUDAGE* *ROSCA* *ROSCA DE CONEXÃO METÁLICA*	1/4" 3/8"	3/8" 1/2"	3/4" 1"
COPPIA DI SERRAGGIO *TORQUE SPECIFICATIONS* *ANGABEN DREHMOMENT* *COUPLE DE SERRAGE* *PAR DE APRIETE* *ESPECIFICAÇÕES DE TORQUE*	Max 15 Nm	Max 20 Nm	Max 50 Nm
PORTATA a 6 BAR con Δp 1 bar *6 bar FLOW RATE with Δp 1 bar* *DURCHFLUSSWERT BEI 6 bar mit Δp 1 bar* *DÉBIT à 6 bar avec Δp 1 bar* *CAUDAL a 6 BAR con Δp 1 bar* *VAZÃO a 6 BAR com Δp 1 bar*	1500 Nl/min	2700 Nl/min	5200 Nl/min
VITI DI FISSAGGIO *WALL CLAMPING SCREWS* *BEFESTIGUNGSSCHRAUBEN* *VIS DE FIXATION* *TORNILLOS DE FIJACIÓN* *PARAFUSOS DE FIXAÇÃO*	M5 x 15	M5 x 15	M6 x 15
CAPACITÀ TAZZA *BOWL CAPACITY* *MAX. KONDENSATMENGE* *CAPACITE CUVE* *CAPACIDAD TAZA* *CAPACIDADE DO COPO*	28 cm^3	37 cm^3	151 cm^3

	FRL 1	FRL 2	FRL 3
SOGLIA DI FILTRAZIONE *FILTRATION GRADE* *FILTERFEINHEIT* *DEGRÉ DE FILTRATION* *GRADO DE FILTRACIÓN* *GRAU DE FILTRAGEM*	5 µm 20 µm STANDARD		
CAMPO DI REGOLAZIONE *REGULATION RANGE* *REGELBEREICH* *PLAGE DE RÉGLAGE* *CAMPO DE REGULACIÓN* *FAIXA DE REGULAGEM*	0 ÷ 2 bar (FRL 1 - 2) 0 ÷ 4 bar (FRL 1 - 2) 0 ÷ 8 bar STANDARD (FRL 1 - 2 - 3) 0 ÷ 12 bar (FRL 1 - 2 - 3)		
FLUIDO *FLUID* *MEDIEN* *FLUIDE* *FLUIDO* *FLUIDO*	Aria Compressa *Compressed Air* *Druckluft* *Air comprimé* *Aire comprimido* *Ar comprimido*		
PRESSIONE MAX *MAX PRESSURE* *DRUCK MAX* *PRESSION MAX* *PRESIÓN MAX* *PRESSÃO MAX*	15 bar	15 bar	13 bar
TEMPERATURA *TEMPERATURE* *BETRIEBSTEMPERAUTUR* *TEMPÉRATURE* *TEMPERATURA* *TEMPERATURA*	-10 °C + 50 °C		

Tabella dei codici di ordinazione
Ordering codes
Bestellschlüssel
Tableau de composition des codes
Tabla de codificación para pedidos
Tabela de codificação para compra

Code	Misura *Size* *Grösse* *Dimensions* *Medida* *Tamanho*	Filetto *Thread* *Gewinde* *Filetage* *Rosca* *Rosca*	Soglia di filtrazione *Filtration Grade* *Filterfeinheit* *Degré de Filtration* *Grado de Filtración* *Grau de Filtragem*	Campo di regolazione *Regulation Range* *Regelbereich* *Plage de Réglage* *Campo de Regulación* *Faixa de Regulagem*	Tipologia di scarico condensa *Condensate exhaust System* *Kondensatablass* *Purgeur des condensats* *Tipología de purga de condensados* *Tipo de dreno de condensado*	Tipologia caricamento olio *Oil loading System* *Die Öleinfüllung erfolgt* *Le remplissage d'huile est* *Tipología de carga de aceite* *Tipo de Abastecimento de óleo*	Tipologia di Manometro *Manometer System* *Manometer Typ* *Type de Manomètre* *Tipología Manómetro* *Tipo de Manômetro*
Y 1 0 0	1	0 3	1	1	1	1	0 0

Misura
- FRL 1 → 03 = G 1/4"; 04 = G 3/8"
- FRL 2 → 04 = G 3/8"; 05 = G 1/2"
- FRL 3 → 07 = G 3/4"; 09 = G 1"

Soglia di filtrazione
- 1 = 5 µm
- 2 = 20 µm

Campo di regolazione
- 1 = 0÷2 bar (G1 -G2)
- 2 = 0÷4 bar (G1 - G2)
- 3 = 0÷8 bar (G1 - G2 - G3)
- 4 = 0÷12 bar (G1 - G2 - G3)

Tipologia di scarico condensa
- 1 = A depressione
  Depressure drain
  Unterdruck
  À dépression
  Depresión
  Por depressão
- 2 = Automatico a galleggiante (max 8 bar)
  Automatic with float (max 8 bar)
  Automatischer Schwimmer (max 8 bar)
  Automatique (max 8 bar)
  Automático tipo boya (max 8 bar)
  Automático por bóia (max 8 bar)

Tipologia caricamento olio
- 1 = Manuale
  Manual
  Manuell
  Manuelle
  Manual
  Manual
- 2 = Automatico a depressione
  Automatic vacuum-operated
  Automatisch - Vakuum
  Automatique - Vacuum
  Automático a depresion
  Automático por depressão

Tipologia di Manometro
- 0 = Manometro incorporato
  Manometer incorporated
  Eingebautes manometer
  Manomètre intégré
  Manómetro incorporado
  Manômetro incorporado
- 2 = Attacco per manometro G1/8 (Manometro non incluso)
  Adapter for manometer G1/8 (Manometer not included)
  Befestigung zu manometer G1/8 (Manometer nicht enthalten)
  Adaptateur pour manomètre G1/8 (Manomètre non compris)
  Adaptador para manómetro G1/8 (Manómetro no incluido)
  Adaptador para manômetro G1/8 (Manômetro não incluído)

Y100

DEP = A depressione
Vacuum-operated
Unterdruck
À dépression
Depresión
Por depressão

A = Automatico con galleggiante
Automatic
Automatisch
Automatique
Automático tipo boya
Automático

Standard code in stock	Misura *Size* *Grösse* *Dimensions* *Medida* *Tamanho*	Filetto *Thread* *Gewinde* *Filetage* *Rosca* *Rosca*	Filtrazione *Filtration* *Filterfeinheit* *Filtration* *Filtración* *Filtragem*	Regolazione *Regulation* *Regulation* *Réglage* *Regulación* *Regulagem*	Portata *Flow Rate* *Durchfluss* *Débit* *Caudal* *Vazão*	Scarico *Exhaust* *Ablass* *Purge* *Purga* *Dreno*
Y100 103 231 100	FR+L1	1/4"	20 µm	0 ÷ 8 bar	1500 Nl/min	DEP
Y100 104 231 100	FR+L1	3/8"	20 µm	0 ÷ 8 bar	1500 Nl/min	DEP
Y100 104 232 100	FR+L1	3/8"	20 µm	0 ÷ 8 bar	1500 Nl/min	A
Y100 204 231 100	FR+L2	3/8"	20 µm	0 ÷ 8 bar	2700 Nl/min	DEP
Y100 205 231 100	FR+L2	1/2"	20 µm	0 ÷ 8 bar	2700 Nl/min	DEP
Y100 205 232 100	FR+L2	1/2"	20 µm	0 ÷ 8 bar	2700 Nl/min	A
Y100 307 231 100	FR+L3	3/4"	20 µm	0 ÷ 8 bar	5200 Nl/min	DEP
Y100 309 231 100	FR+L3	1"	20 µm	0 ÷ 8 bar	5200 Nl/min	DEP
Y100 309 232 100	FR+L3	1"	20 µm	0 ÷ 8 bar	5200 Nl/min	A

IT

Per l'impostazione della pressione si devono seguire queste indicazioni:
1 Sollevare la manopola nella posizione di regolazione;
2 Impostare la pressione voluta sempre in salita;
3 Premere la manopola nella posizione di blocco.
La manopola in posizione di blocco può essere lucchettata per impedire manomissioni.

GB

Follow the indications below to set the pressure:
1 Raise the knob to the regulating position;
2 Set the desired pressure always in ascending manner;
3 Press the knob into the block position.
The knob can be padlocked to prevent tampering.

DE

Um den Druck einzustellen, müssen Sie folgende Schritte befolgen:
1 Ziehen Sie den Einstellgriff nach oben
2 Sellen Sie den gewünschten Druck ein
3 Drücken Sie den Einstellgriff nach unten um zu verriegeln.
Der Knopf kann verriegelt werden um im Nachhinein Manipulationen zu verhindern.

FR

Réglage de la pression:
1 Relever le bouton de régulation en position haute.
2 Tourner le bouton afin régler la pression désirée.
3 Pousser le bouton de régulation en position base.
Le bouton en position verrouillée peut être maintenu par un cadenas pour éviter une ouverture intempestive

ES

Para regular la presión se debe de seguir estas indicaciones:
1 Tirar del pomo hasta llegar a la posición de regulación.
2 Fijar la presión deseada para la salida girando el pomo.
3 Presionar el pomo hasta la posición de bloqueo.
Con el pomo en posición de bloqueo podemos poner un candando para impedir manipulaciones

PT

Para a regulagem da pressão deve-se seguir estes passos:
1 Levante a manopla para permitir a execução da regulagem;
2 Regular a pressão de saída desejada;
3 Aperte a manopla para retomá-la a posição inicial (regulagem travada).
Com a manopla na posição travada pode-se colocar um cadeado para impedir acionamento acidental.

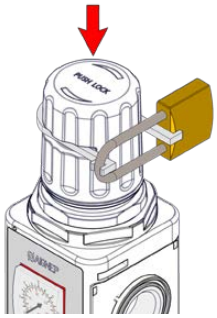

DEP

IT

Lo scarico della condensa a depressione é normalmente nella posizione aperta, cioé scarica automaticamente la condensa quando é assente la pressione nella tazza. Premendo il portagomma é possibile scaricare la condensa anche in presenza di pressione.

GB

The depressure drain condensate drain is normally in the open position, i.e. it automatically drains the condensate when there is no pressure in the bowl. By pressing the hose connector, it is also possible to drain the condensate when pressurised.

DE

*Der Kondensatablauf ist unter Druck geschlossen.
Sobald sich im Behälter kein Druck mehr befindet wird das Kondensat automatisch abgeleitet.
Durch Drücken des Schlauchhalters ist es möglich das Kondensat auch unter Druck abzulassen.*

FR

La purge des condensats est normalement en position ouverte, cette position purge automatiquement les condensats lorsqu'il n'y a plus de pression dans le cuve. En appuyant sur l'embout du tuyau vous pouvez également purger le condensat sous pression.

ES

El drenaje del condensado a depresión está normalmente en posición abierta, es decir, purga el condensado cuando no hay presión en la taza. Presionando la espiga es posible drenar el condensado en presencia de presión.

PT

*O dreno por depressão normalmente está na posição aberta, isto é, descarrega automaticamente o condensado quando o copo de filtro estiver despressurizado.
Pressionando-se o espigão é possível drenar o condensado quando o copo estiver pressurizado.*

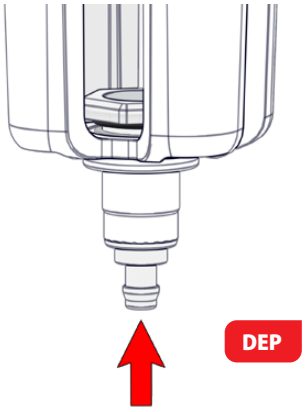

A

IT

Lo scarico di condensa automatico a galleggiante, scarica la condensa quando raggiunge il livello massimo consentito indipendentemente dalla pressione di utilizzo

GB

The automatic condensate drain with float, drains the condensate when the maximum level is reached, independently from the pressure used

DE

Der automatische Schwimmer leitet das Kondensat unabhängig vom Betriebsdruck bei Erreichen des maximal zulässigen Niveaus ab.

FR

Purge automatique des condensats par flotteur. Évacuation du condensat quand il atteint le niveau maximum autorisé quel que soit la pression de service

ES

El drenaje de condensados automático tipo boya, descarga el condensado cuando alcanza el nivel máximo permitido independientemente de la presión de funcionamiento.

PT

O dreno automático por bóia, abre para descarregar o condensado sempre que o nível máximo permitido é atingido, independente da pressão de utilização.

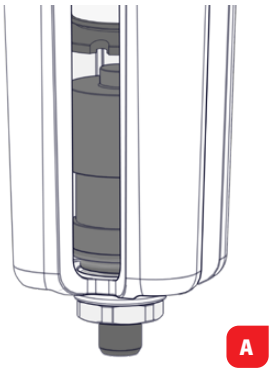

Dimensioni

Dimensions
Abmessungen
Dimensions
Dimensiones
Dimensões

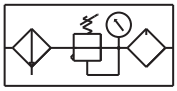

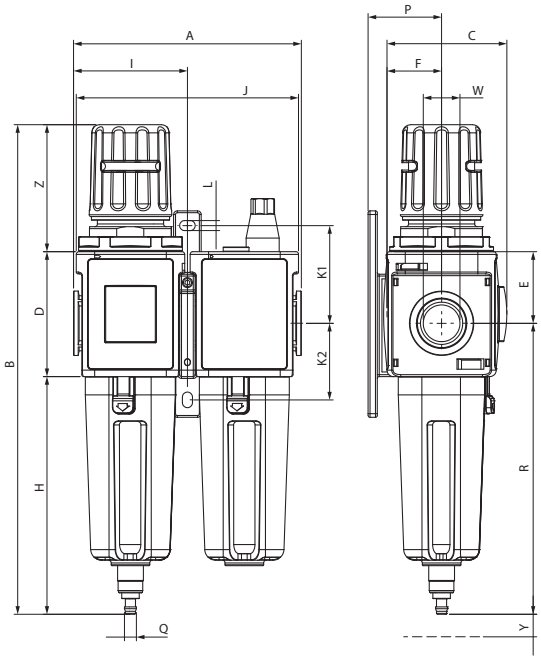

	FRL 1	FRL 2	FRL 3
A	102	124	180
B	233	270	329
C	57	67	96
D	57	68	89
E	32.5	39	47
F	25.5	31.5	46
H	119	129.5	161
I	47.5	59	77.5
J	98.5	121	167.5
K1	45	53	66
K2	35.5	41.5	55
L	5.5	5.5	6.5
P	34.5	40	58
Q	Tubo 8-6	Tubo 8-6	Tubo 8-6
R	144	158.5	203
W	1/4" - 3/8"	3/8" - 1/2"	3/4" - 1"
Y	45	57	70
Z	57	72.5	79

Y400 FIL + FC

CARATTERISTICHE TECNICHE
TECHNICAL CHARACTERISTICS
TECHNISCHE ANGABEN
CARACTERISTIQUES TECHNIQUES
CARACTERÍSTICAS TÉCNICAS
CARACTERÍSTICAS TÉCNICAS

Norma di Riferimento
Reference standard
Entspricht der Norm
Norme de référence
Normativa de referencia
Norma de referência

1907/2006 REACH
2011/65/CE RoHS
PED 2014/68/UE
II 2GD Ex h TX

	FRL 1	FRL 2	FRL 3
ATTACCO FILETTATO METALLICO *METALLIC THREAD* *METALL GEWINDE* *TARAUDAGE* *ROSCA* *ROSCA DE CONEXÃO METÁLICA*	1/4" 3/8"	3/8" 1/2"	3/4" 1"
COPPIA DI SERRAGGIO *TORQUE SPECIFICATIONS* *ANGABEN DREHMOMENT* *COUPLE DE SERRAGE* *PAR DE APRIETE* *ESPECIFICAÇÕES DE TORQUE*	Max 15 Nm	Max 20 Nm	Max 50 Nm
PORTATA a 6 BAR con Δp 1 bar *6 bar FLOW RATE with Δp 1 bar* *DURCHFLUSSWERT BEI 6 bar mit Δp 1 bar* *DÉBIT DE REFERENCE à 6 bar avec Δp 1 bar* *CAUDAL a 6 BAR con Δp 1 bar* *VAZÃO a 6 BAR com Δp 1 bar*	600 Nl/min	750 Nl/min	1400 Nl/min
VITI DI FISSAGGIO *WALL CLAMPING SCREWS* *BEFESTIGUNGSSCHRAUBEN* *VIS DE FIXATION* *TORNILLOS DE FIJACIÓN* *PARAFUSOS DE FIXAÇÃO*	M5 x 15	M5 x 15	M6 x 15
CAPACITÀ TAZZA *BOWL CAPACITY* *MAX. KONDENSATMENGE* *CAPACITE CUVE* *CAPACIDAD TAZA* *CAPACIDADE DO COPO*	28 cm^3	37 cm^3	151 cm^3

	FRL 1	FRL 2	FRL 3
SOGLIA DI FILTRAZIONE *FILTRATION GRADE* *FILTERFEINHEIT* *DEGRÉ DE FILTRATION* *GRADO DE FILTRACIÓN* *GRAU DE FILTRAGEM*	5 µm + 0.01 µm		
FLUIDO *FLUID* *MEDIEN* *FLUIDE* *FLUIDO* *FLUIDO*	Aria Compressa *Compressed Air* *Druckluft* *Air comprimé* *Aire comprimido* *Ar comprimido*		
PRESSIONE MAX *MAX PRESSURE* *DRUCK MAX* *PRESSION MAX* *PRESIÓN MAX* *PRESSÃO MAX*	15 bar	15 bar	13 bar
TEMPERATURA *TEMPERATURE* *BETRIEBSTEMPERAUTUR* *TEMPÉRATURE* *TEMPERATURA* *TEMPERATURA*	-10 °C + 50 °C		
SCARICO CONDENSA *CONDENSATE EXHAUST* *KONDENSATABLASS* *PURGE* *PURGA DE CONDENSADOS* *DRENO PARA CONDENSADO*	A depressione *Vacuum-operated* *Unterdruck* *À dépression* *Depresión* *Por depressão*		

Tabella dei codici di ordinazione
Ordering codes
Bestellschlüssel
Tableau de composition des codes
Tabla de codificación para pedidos
Tabela de codificação para compra

Code	Misura *Size* *Grösse* *Dimensions* *Medida* *Tamanho*	Filetto *Thread* *Gewinde* *Filetage* *Rosca* *Rosca*	Soglia di filtrazione *Filtration Grade* *Filterfeinheit* *Degré de Filtration* *Grado de Filtración* *Grau de Filtragem*	Tipologia di scarico condensa *Condensate exhaust System* *Kondensatablass* *Purge* *Tipología de purga de condensados* *Tipo de dreno de condensado*			
Y 4 0 0	1	0 3	4	0	1	0 0	0

FRL 1 → **03** = G 1/4"
04 = G 3/8"

FRL 2 → **04** = G 3/8"
05 = G 1/2"

FRL 3 → **07** = G 3/4"
09 = G 1"

4 = 0.01 µm

1 = A depressione
Depressure drain
Unterdruck
À dépression
Depresión
Por depressão

2 = Automatico a galleggiante (max 8 bar)
Automatic with float (max 8 bar)
Automatischer Schwimmer (max 8 bar)
Automatique (max 8 bar)
Automático tipo boya (max 8 bar)
Automático por bóia (max 8 bar)

Y400

Standard code in stock	Misura *Size* *Grösse* *Dimensions* *Medida* *Tamanho*	Filetto *Thread* *Gewinde* *Filetage* *Rosca* *Rosca*	Filtrazione *Filtration* *Filterfeinheit* *Filtration* *Filtración* *Filtragem*	Portata *Flow Rate* *Durchfluss* *Débit* *Caudal* *Vazão*
Y400 103 401 000	FIL+FC 1	1/4"	5 µm + 0.01 µm	600 Nl/min
Y400 104 401 000	FIL+FC 1	3/8"	5 µm + 0.01 µm	600 Nl/min
Y400 204 401 000	FIL+FC 2	3/8"	5 µm + 0.01 µm	750 Nl/min
Y400 205 401 000	FIL+FC 2	1/2"	5 µm + 0.01 µm	750 Nl/min
Y400 307 401 000	FIL+FC 3	3/4"	5 µm + 0.01 µm	1400 Nl/min
Y400 309 401 000	FIL+FC 3	1"	5 µm + 0.01 µm	1400 Nl/min

DEP

IT

Lo scarico della condensa a depressione é normalmente nella posizione aperta, cioé scarica automaticamente la condensa quando é assente la pressione nella tazza. Premendo il portagomma é possibile scaricare la condensa anche in presenza di pressione.

GB

The depressure drain condensate drain is normally in the open position, i.e. it automatically drains the condensate when there is no pressure in the bowl. By pressing the hose connector, it is also possible to drain the condensate when pressurised.

DE

Der Kondensatablauf ist unter Druck geschlossen.
Sobald sich im Behälter kein Druck mehr befindet wird das Kondensat automatisch abgeleitet.
Durch Drücken des Schlauchhalters ist es möglich das Kondensat auch unter Druck abzulassen.

FR

La purge des condensats est normalement en position ouverte, cette position purge automatiquement les condensats lorsqu'il n'y a plus de pression dans le cuve. En appuyant sur l'embout du tuyau vous pouvez également purger le condensat sous pression.

ES

El drenaje del condensado a depresión está normalmente en posición abierta, es decir, purga el condensado cuando no hay presión en la taza. Presionando la espiga es posible drenar el condensado en presencia de presión.

PT

O dreno por depressão normalmente está na posição aberta, isto é, descarrega automaticamente o condensado quando o copo de filtro estiver despressurizado.
Pressionando-se o espigão é possível drenar o condensado quando o copo estiver pressurizado.

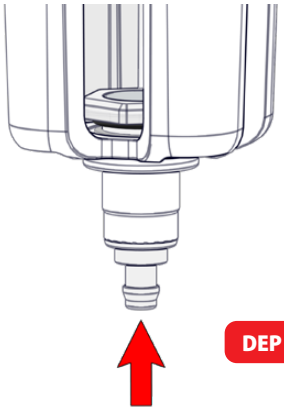

A

IT

Lo scarico di condensa automatico a galleggiante, scarica la condensa quando raggiunge il livello massimo consentito indipendentemente dalla pressione di utilizzo

GB

The automatic condensate drain with float, drains the condensate when the maximum level is reached, independently from the pressure used

DE

Der automatische Schwimmer leitet das Kondensat unabhängig vom Betriebsdruck bei Erreichen des maximal zulässigen Niveaus ab.

FR

Purge automatique des condensats par flotteur. Évacuation du condensat quand il atteint le niveau maximum autorisé quel que soit la pression de service

ES

El drenaje de condensados automático tipo boya, descarga el condensado cuando alcanza el nivel máximo permitido independientemente de la presión de funcionamiento.

PT

O dreno automático por bóia, abre para descarregar o condensado sempre que o nível máximo permitido é atingido, independente da pressão de utilização.

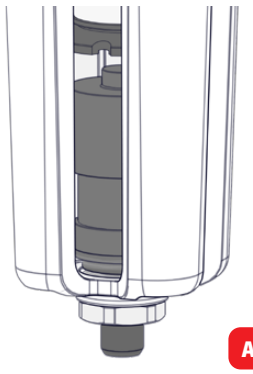

Dimensioni
Dimensions
Abmessungen
Dimensions
Dimensiones
Dimensões

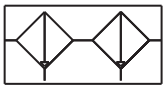

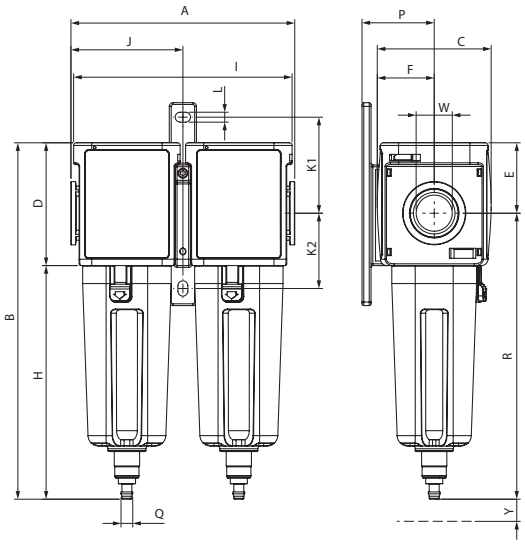

	FRL 1	FRL 2	FRL 3
A	102	124	180
B	176	197.5	250
C	57	67	96
D	57	68	89
E	32.5	39	47
F	25.5	31.5	46
H	119	129.5	161
I	47.5	59	77.5
J	98.5	121	167.5
K1	45	53	66
K2	35.5	41.5	55
L	5.5	5.5	6.5
P	34.5	40	58
Q	Tube 8-6	Tube 8-6	Tube 8-6
R	144	158.5	203
W	1/4" - 3/8"	3/8" - 1/2"	3/4" - 1"
Y	45	57	70
Z	57	72.5	79

CARTUCCIA COALESCENTE
COALESCER CARTRIDGE
KOALESZENZ PATRONE
CARTOUCHE COALESCENTE
CARTUCHO COALESCENTE
ELEMENTO COALESCENTE

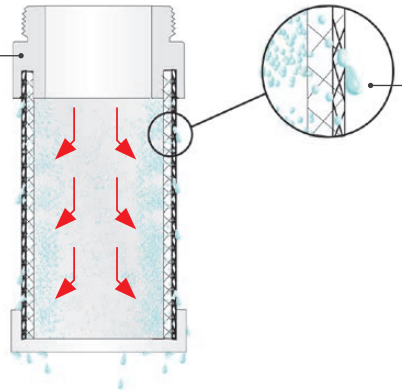

MICROFIBRE INCROCIATE
INTERLACED MICROFIBERS
MICROFIBER GEFLECHT
MICROFIBRES CROISÉES
MICROFIBRAS CRUZADAS
MICROFIBRAS ENTRELAÇADAS

Informazioni — IT

La cartuccia a coalescenza è costituita da uno strato di microfibre sorrette da una struttura esterna in acciaio inox.

La cartuccia a coalescenza, sfruttando i principi dell'impatto inerziale, dell'intercettazione e della coalescenza, obbliga le particelle di liquido che l'attraversano ad unirsi formando microgocce più grandi che, per gravità, precipitano sul fondo del contenitore.

Il filtro a coalescenza usato come disoleatore permette di ottenere un'aria in uscita priva di olio.

Si consiglia di montare a monte del filtro a coalescenza un filtro da 5 µm che trattenga le particelle solide evitando così l'intasamento della cartuccia a coalescenza.

Informations — GB

Coalescer cartridge is made of microfiber layer with external stainless steel structure.

Coalescing cartridge uses inertial impact, interception and coalescense to gather liquid particles into drops. These drops will fall into bowl bottom.

Coalescing Filter is used as Oil Separator which removes oil-vapours from air output.

We recommend to install a 5 µm Filter upstream to protect coalescing filter from choking of cartridge.

Informationen — DE

Die Koaleszenz Patrone ist aus einer Mikrofaser-Schicht mit externer Drahtgewebestruktur aus rostfreiem Stahl angefertigt.

Der Filter, der nach dem Koaleszenz- und Gravitationsprinzip arbeitet, zwingt die Teilchen der Flüssigkeit sich in grössere Tropfen zu bilden, welche durch die Schwerkraft dann auf den Boden des Behälters sinken.

Der Koaleszenzfilter wird als Ölabscheider (Separator) verwendet und somit erhält man einen ölfreien Luftausgang.

Vor dem Koaleszenzfilter empfehlen wir Ihnen einen Vorfilter von 5 µm zu montieren, um die festen Teilchen zurückzuhalten, wodurch das Verstopfen der Koaleszenz Patrone verhindert wird.

Informations — FR

La cartouche à coalescence est composée de plusieurs couches de microfibres avec une structure externe en acier inoxydable.

Les microfibres aux caractéristiques coalescentes et la force de gravitation interceptent les particules solides et les aérosols d'huile pour former des gouttes qui tombent dans le fond de la cuve avant d'être purgées.

Le filtre de coalescence est utilisé comme un séparateur d'huile et permet ainsi d'obtenir une air exempt d'huile.

Nous recommandons d'installer un filtre 5 microns en amont pour protéger le filtre à coalescence.

Información — ES

El cartucho coalescente está constituido de una capa de microfibras apoyado por una estructura externa de acero inox.
El cartucho coalescente, utiliza los principios del impacto inercial, de la interceptación y la coalescencia, obliga a las partículas de líquido que lo atraviesan a unirse formando microgotas más grandes que, por gravedad precipitan en el fondo de la taza.
El filtro coalescente utilizado como desoleador permite obtener un aire en la salida exento de aceite.
Se aconseja de montar previamente al filtro coalescente un fltro de 5 µm que retenga las partículas sólidas evitando así la obturación del cartucho coalescente.

Informações — PT

O elemento coalescente é constituído de um malha de microfibra com uma estrutura externa em aço inox.
Este elemento filtrante utiliza os princípios do impacto inercial, da interceptação e da coalescência para juntar as partículas líquidas que o atravessam formando gotas maiores e que por gravidade escorrem para o fundo do copo.
Pode ser utilizado para eliminação de óleo e vapor de óleo permitindo a obtenção de um ar limpo e isento destes.
Se aconselha a montagem de um filtro de 5 µm na entrada para a eliminação de particulado sólido evitando assim o entupimento prematuro do elemento coalscente.

RICAMBI E ACCESSORI FRL EVO

FRL EVO SPARE PARTS AND ACCESSORIES
FRL EVO ERSATZTEILE UND ZUBEHÖR
PIÈCES ET ACCESSOIRES FRL EVO
PIEZAS Y ACCESORIOS FRL EVO
SOBRESSELENTES E ACESSÓRIOS FRL EVO

REG16

STAFFA DI FISSAGGIO
CLAMP BRACKET
BEFESTIGUNGSWINKEL
ÉQUERRE DE FIXATION
SOPORTE DE FIJACIÓN
SUPPORTE DE FIXAÇÃO

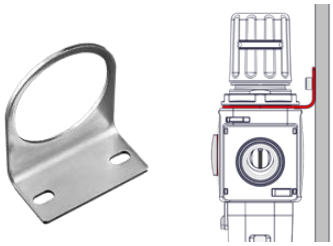

Code	
REG16 1Y 50 00 ZI	FRL 1
REG16 2Y 50 00 ZI	FRL 2
REG16 3Y 50 00 ZI	FRL 3

Y501

GRUPPO DI COLLEGAMENTO PER ATTACCO A PARETE
CONNECTION UNIT FOR WALL ATTACHMENT
MONTAGESATZ FÜR WANDBEFESTIGUNG
KIT DE MONTAGE POUR FIXATION MURALE
GRUPO DE CONEXIÓN PARA MONTAJE EN PARED
INTERFACE DE MONTAGEM COM FIXAÇÃO PARA PAINEL

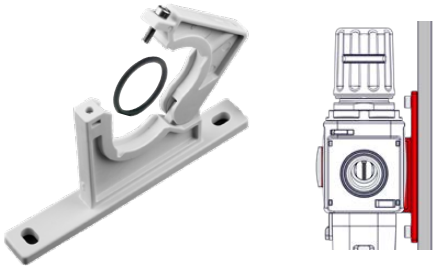

Code	
Y501 100 000 000	FRL 1
Y501 200 000 000	FRL 2
Y501 300 000 000	FRL 3

Y502

GRUPPO DI COLLEGAMENTO
CONNECTION UNIT
MONTAGESATZ
KIT DE MONTAGE
GRUPO DE UNIÓN
INTERFACE DE MONTAGEM

Code	
Y502 100 000 000	FRL 1
Y502 200 000 000	FRL 2
Y502 300 000 000	FRL 3

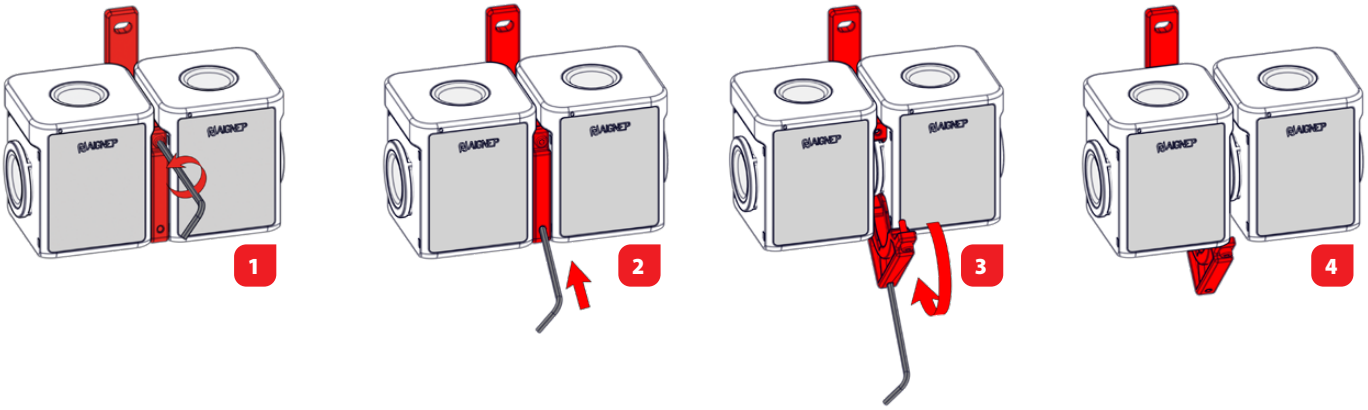

Y504

KIT ADATTATORE PER AGGANCIO LATERALE
SIDE HITCH ADAPTER KIT
ADAPTERSATZ FÜR SEITENKUPPLUNG
KIT D'ADAPTATION DE L'ATTELAGE LATÉRAL
KIT ADAPTADOR DE ENGANCHE LATERAL
KIT DE ADAPTADOR DE ENGATE LATERAL

Code		G
Y504 100 000 000	FRL 1	1/4
Y504 200 000 000	FRL 2	1/2

È consigliato l'utilizzo di sigillante sul filetto.
It's recommended to use the sealant on the thread.
Es wird empfohlen, das Dichtungsmittel auf das Gewinde aufzutragen.
Il est recommandé d'utiliser le produit d'étanchéité sur le filetage.
Se recomienda utilizar el sellador en la rosca.
Recomenda-se usar o selante na rosca.

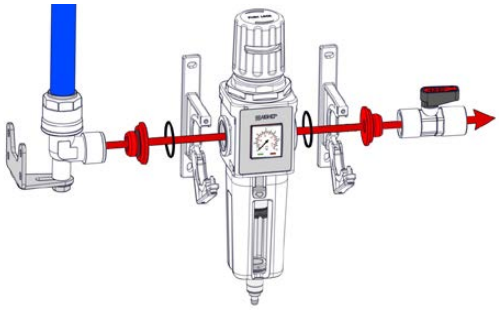

T545

FILTRO A COALESCENZA
COALESCER FILTER CARTRIDGE
KOALESZENZFILTEREINSATZ
FILTRE COALESCENT
FILTRO COALESCENTE
FILTRO COALESCENTE

Code	
T545 10Y 000 000	FRL 1
T545 20Y 000 000	FRL 2
T545 30Y 000 000	FRL 3

T546

FILTRO A CARBONI ATTIVI
ACTIVE CARBON FILTER CARTRIDGE
AKTIVEKOHLEFILTEREINSATZ
FILTRE A CHARBON ACTIF
FILTRO CARBON ACTIVO
FILTRO DA CARVÃO ATIVADO

Code	
T546 10Y 000 000	FRL 1
T546 20Y 000 000	FRL 2
T546 30Y 000 000	FRL 3

È consigliato sostituire il filtro a carboni attivi (Cod. T546) ogni 6 mesi per (Cod. Y016).
It's recommended to replace the activated carbon filter (Cod. T546) every 6 months for (Cod. Y016).
Es wird empfohlen, den Aktivkohlefilter (Cod. T546) alle 6 Monate auszutauschen für (Cod. Y016).
Il est recommandé de remplacer le filtre à charbon actif (Cod. T546) tous les 6 mois pour (Cod. Y016).
Se recomienda reemplazar el filtro de carbón activo (Cod. T546) cada 6 meses para (Cod. Y016).
Recomenda-se substituir o filtro de carvão ativado (Cod. T546) a cada 6 meses para (Cod. Y016).

FIL04

FILTRO SINTERIZZATO
SINTERED FILTER
SINTERFILTER
FILTRE FRITTÉ
FILTRO SINTERIZADO
FILTRO SINTERIZADO

Code		
FIL04 1Y3 805 SC	FRL 1	5 µm
FIL04 1Y3 820 SC	FRL 1	20 µm
FIL04 2Y3 805 SC	FRL 2	5 µm
FIL04 2Y3 820 SC	FRL 2	20 µm
FIL04 3Y3 805 SC	FRL 3	5 µm
FIL04 3Y3 820 SC	FRL 3	20 µm

Y520

GRUPPO TAZZA FILTRO
BOWL FOR FILTER UNIT
BEHÄLTERSATZ FÜR FILTER
CUVE POUR UNITÉ DE FILTRE
GRUPO TAZA FILTRO
COPO PARA FILTRO

Code		
Y520 100 001 000	FRL 1	DEP
Y520 100 002 000	FRL 1	A
Y520 200 001 000	FRL 2	DEP
Y520 200 002 000	FRL 2	A
Y520 300 001 000	FRL 3	DEP
Y520 300 002 000	FRL 3	A

***DEP: Depressione**
**DEP: Depressure drain*
**DEP: Unterdruck*
**DEP: À dépression*
**DEP: Depresión*
**DEP: Por depressão*

***A: Automatico con galleggiante**
**A: Automatic with float*
**A: Automatischer Schwimmer*
**A: Automatique avec flotteur*
**A: Automático tipo boya*
**A: Automático por bóia*

Y530

GRUPPO TAZZA LUBRIFICATORE
BOWL FOR LUBRICATOR UNIT
BEHÄLTERSATZ FÜR ÖLER
CUVE POUR LUBRIFICATEUR
GRUPO TAZA LUBRICADOR
COPO PARA LUBRIFICADOR

Code		
Y530 100 000 100	FRL 1	MAN
Y530 100 000 200	FRL 1	A
Y530 200 000 100	FRL 2	MAN
Y530 200 000 200	FRL 2	A
Y530 300 000 100	FRL 3	MAN
Y530 300 000 200	FRL 3	A

***MAN: Caricamento manuale olio**
**MAN: Manual oil loading system*
**MAN: Manuelle Ölbefüllung*
**MAN: Chargement de l'huile manuel*
**MAN: Carga manual de aceite*
**MAN: Abastecimento manual de óleo*

***A: Caricamento automatico olio**
**A: Automatic oil loading system*
**A: Automatische Ölbefüllung*
**A: Remplissage d'huile automatique*
**A: Carga Automático de aceite*
**A: Abastecimento automático de óleo*

MAS1

MANOMETRO
MANOMETER
MANOMETER
MANOMÈTRE
MANÓMETRO
MANÔMETRO

Code		Bar
MAS1 1N0 020 000	FRL 1	0 - 4
MAS1 1N0 040 000	FRL 1	0 - 12
MAS1 2N0 020 000	FRL 2	0 - 4
MAS1 2N0 040 000	FRL 2	0 - 12
MAS1 3N0 040 000	FRL 3	0 - 12

MAS0

ADATTATORE PER MANOMETRO 1/8

ADAPTER FOR MANOMETER 1/8
BEFESTIGUNG ZU MANOMETER 1/8
ADAPTATEUR POUR MANOMÈTRE 1/8
ADAPTADOR PARA MANÓMETRO 1/8
ADAPTADOR PARA MANÔMETRO 1/8

Code		G
MAS0 102 000 000	FRL 1	1/8
MAS0 202 000 000	FRL 2	1/8
MAS0 302 000 000	FRL 3	1/8

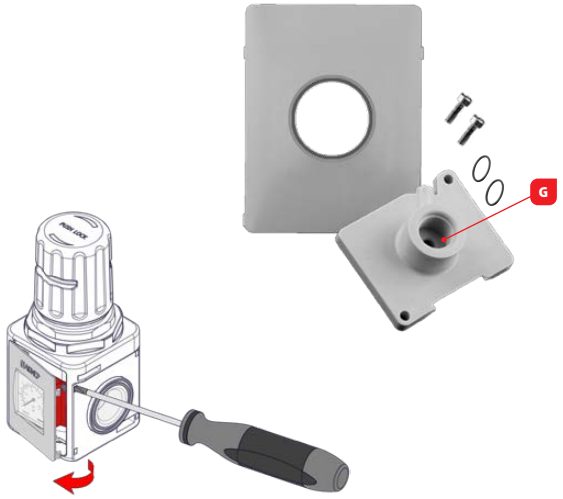

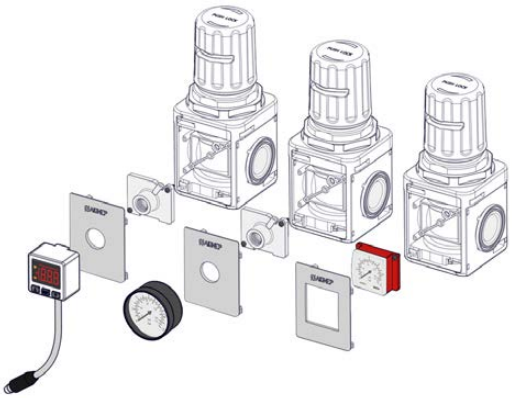

Y503

KIT LUCCHETTO PER REGOLATORE E PER FILTRO REGOLATORE

PADLOCK FOR ADJUSTER AND ADJUSTER FILTER KIT
VORHÄNGESCHLOSS FÜR REGLER UND FÜR REGLERFILTER KIT
KIT CADENAS POUR RÉGULATEUR ET POUR FILTRE RÉGULATEUR
KIT CANDADO PARA REGULADOR Y FILTROREGULADOR
KIT CADEADO PARA REGULADOR E FILTRO-REGULADOR

Code	
Y503 100 000 000	FRL 1
Y503 200 000 000	FRL 2
Y503 300 000 000	FRL 3

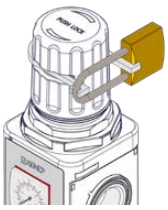

LUC01

LUCCHETTO

PADLOCK
VORHÄNGESCHLOSS
CADENAS
CANDADO
CADEADO

Code	
LUC01 00 001	20 mm

*** Per valvola sezionatrice manuale/servopilotata - V3V (Cod. Y050)**
** For Shut off valve manual/servo - V3V (Cod. Y050)*
** Für Absperrventil manuell/ servoangetrieben - V3V (Cod. Y050)*
** Pour Vanne d'arret manuelle /assistance - V3V (Cod. Y050)*
** Para Válvula de corte manual /servopilotata - V3V (Cod. Y050)*
** Para Válvula de despressurização manual /servo - V3V (Cod. Y050)*

SET YOUR FRL EVO

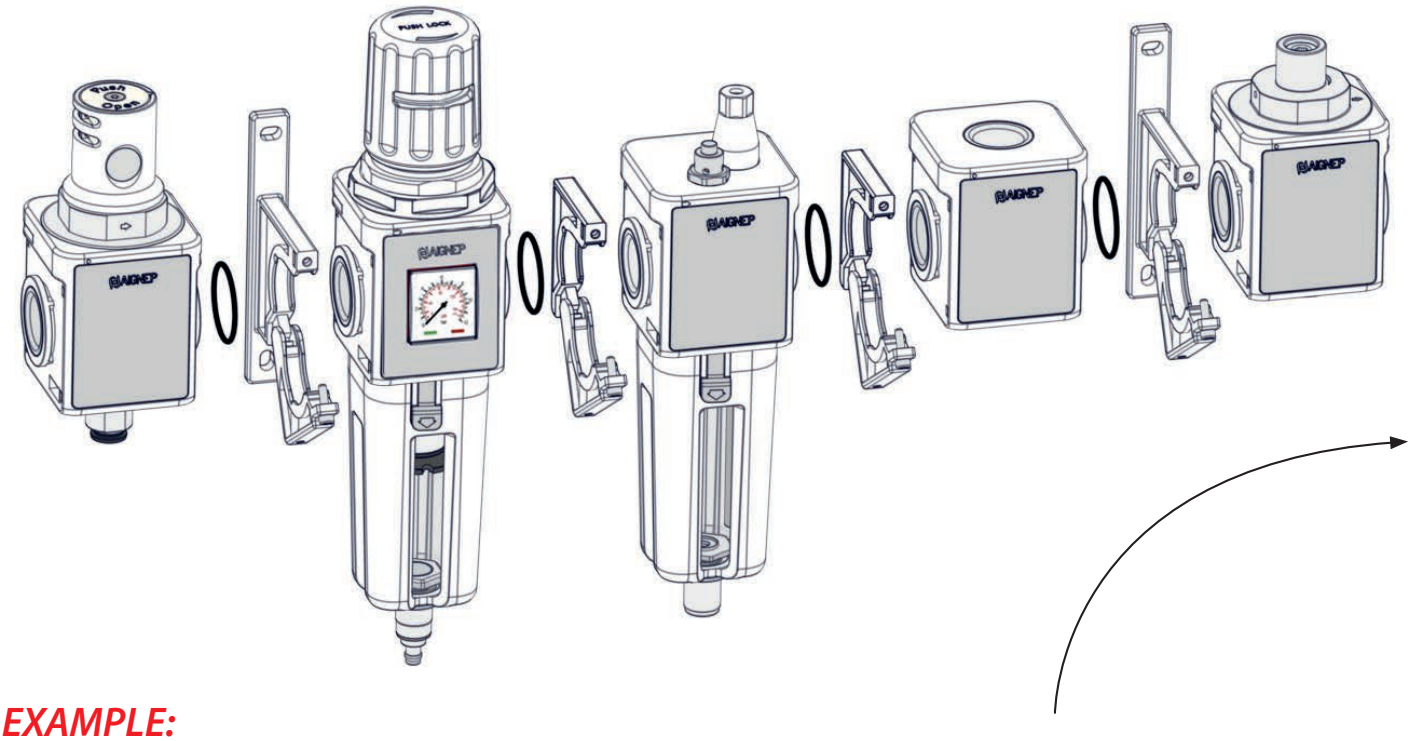

EXAMPLE:

	CODE ELEMENTS	Y501	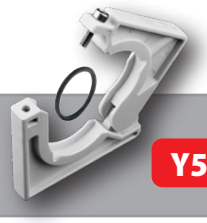 Y502
1° POS	Y050 103 000 000		
+	→	☐	☒
2° POS	Y030 103 231 000		

Inserire nella tabella il codice del elemento e del accessorio per configurare il tuo FRL Evo
Introduce the element code and accessory code into the table below to configure your FRL Evo
Geben Sie den Artikel und Zubehörcode in die folgende Tabelle ein, um Ihren FRL-Evo zu konfigurieren
Insérez le code de l'article et de l'accessoire dans le tableau ci-dessous pour configurer votre FRL
Inserte en la tabla de abajo el código del articulo y del accesorio para la configuración de su FRL
Inserir na tabela abaixo o código do elemento e do acessório para configurar o seu FRL Evo

Y501	Y502
☐	☒
☒	☐
☐	☒

SET YOUR FRL EVO

	CODE ELEMENTS	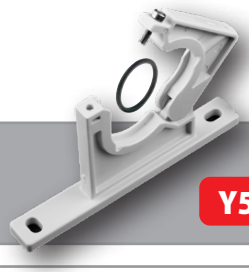 Y501	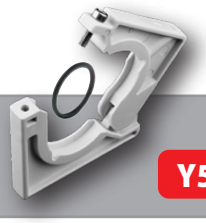 Y502
1° POS	_ _ _ _ _ _ _ _ _ _ _ _ _ _ _ _		
	+ →	☐	☐
2° POS	_ _ _ _ _ _ _ _ _ _ _ _ _ _ _ _		
	+ →	☐	☐
3° POS	_ _ _ _ _ _ _ _ _ _ _ _ _ _ _ _		
	+ →	☐	☐
4° POS	_ _ _ _ _ _ _ _ _ _ _ _ _ _ _ _		
	+ →	☐	☐
5° POS	_ _ _ _ _ _ _ _ _ _ _ _ _ _ _ _		
	+ →	☐	☐
6° POS	_ _ _ _ _ _ _ _ _ _ _ _ _ _ _ _		
	+ →	☐	☐
7° POS	_ _ _ _ _ _ _ _ _ _ _ _ _ _ _ _		
	+ →	☐	☐
8° POS	_ _ _ _ _ _ _ _ _ _ _ _ _ _ _ _		
	+ →	☐	☐
9° POS	_ _ _ _ _ _ _ _ _ _ _ _ _ _ _ _		
	+ →	☐	☐
10° POS	_ _ _ _ _ _ _ _ _ _ _ _ _ _ _ _		